華儲股份有限公司桃園航空貨運站改擴建工程
仲裁後修正計畫B項工程
進口倉小貨夾層增設海關辦公室工程

細部設計圖

建築工程
結構工程

（第1/2冊）

總 顧 問：

CECI 台灣世曦工程顧問股份有限公司
CECI Engineering Consultants, Inc., Taiwan

中華民國 102 年7月

聯絡信箱：pr@ceci.com.tw，網址：www.ceci.com.tw，電話：02-87973567，傳真：02-87973568，計畫編號：92234

B項工程索引表

建 築 工 程		
圖號	張號	圖 名
B-A001	1	索引表、一般說明、縮寫說明、圖示符號
B-A101	2	小貨夾層配置圖
B-A102	3	小貨夾層一層現況平面圖、小貨夾層二層現況平面圖
B-A103	4	小貨夾層屋頂層現況平面圖、小貨夾層現況剖立面圖、小貨夾層現況剖面圖
B-A104	5	小貨夾層西向現況立面圖、小貨夾層東向現況立面圖、小貨夾層現況剖面圖
B-A201	6	小貨夾層二層平面圖
B-A202	7	小貨夾層屋頂層平面圖、小貨夾層二層天花平面圖
B-A301	8	小貨夾層東向立面圖、小貨夾層西向立面圖
B-A302	9	小貨夾層北向剖立面圖、小貨夾層剖面圖
B-A401	10	小貨夾層剖面圖
B-A501	11	浴廁及茶水間詳圖
B-A601	12	粉刷表及門窗詳圖
B-A701	13	複層金屬屋面板詳圖
B-A702	14	輕隔間牆詳圖
B-A703	15	廁所隔間詳圖(一)、浴廁及茶水間門檻詳圖、浴廁及茶水間牆板收邊詳圖
B-A704	16	廁所隔間詳圖(二)、蹲式馬桶基座詳圖、電纜溝示意詳圖
B-A705	17	鋁企口天花詳圖
B-A706	18	礦纖明架天花、標誌及不鏽鋼鋼杆詳圖
B-A707	19	櫃檯及茶水櫃詳圖

結 構 工 程		
圖號	張號	圖 名
B-S001	1	結構一般說明(一)
B-S002	2	結構一般說明(二)
B-S003	3	結構一般說明(三)
B-S004	4	結構一般說明(四)
B-S005	5	鋼構圖總說明
B-S101	6	小貨夾層二層結構平面圖
B-S102	7	小貨夾層屋頂層結構平面圖
B-S201	8	小貨夾層構架立面圖(一)
B-S202	9	小貨夾層構架立面圖(二)
B-S301	10	小貨夾層鋼構詳圖(一)
B-S302	11	小貨夾層鋼構詳圖(二)

一般說明

1. 空側及庫區施工人員、車輛應依規定辦理臨時人、車證，始得進場施工。
2. 承包商必須在投標前先行至現場實地勘查，得標後不得以任何理由要求追加費用及工期。
3. 承包商於施工前應繪製詳細施工圖、管線配置圖並提交相關施工計畫及器材型錄，經設計監造單位及業主審查認可後，方可施工。
4. 所有為配合本工程之各種設備之設計或安裝，所需之圖面調整或更改均為承包商之責任，若有疑義時，應提供所有資料報請設計監造單位及業主核定，並以設計監造單位及業主之解釋為準。
5. 施工期間應維持現有系統設備正常運轉，設備若有任何損毀，承包商應自行負責修護及賠償，並且應依現場操作人員指示施工，以維持正常處理程序，若因承包商疏忽及配合不當，致影響現有設備操作及效果功能，承包商應自行負責賠償之責任。
6. 本案為依高品質作業工程，承包商應於材料選擇、施工品質、工程安全三方面力求達到高品質水準，對於預算編列、工期控制、人員素質、工地管理....等，必須做詳盡及審慎之安排，以期能達至高品質水準要求.
7. 工程設計圖面所註明之材料規格型號，為本工程之最低要求，承包商於送樣品及產品型錄效核期間，如設計監造單位及業主發現所送樣品有粗糙劣質或製造間隙、不好使用、色調不對、操作不便、有礙美觀...等事情,監造單位及業主得令承包商修改至滿意為止，承包商不得提出任何異議或要求加帳及不得作為延長工期之理由.
8. 承包商應於材料進場施作前，送審材料之相關文件正本型錄，並做送審之廠牌、型號與規範對照表,其提送之書面文件應能顯示並証明符合規範要求之資訊，若設計監造單位及業主認為有不詳之處，可要求提送樣品檢測，承包商不得提出任何異議或要求加帳及不得作為延長工期之理由.
9. 本工程所使用材料、設備均應為新品，其品質、形狀應依工程合約規定之廠牌規範標準，送樣品型錄經簽核後採購未經設計單位及業主正式書面同意，承包商不得擅自以同等品代替，否則設計監造單位及業主可令其全部拆換,承包商不得提出任何異議或要求加帳及不得作為延長工期之理由.
10. 如須在機坪區施工,承包商應依規定及早提出申請相關許可,如有申請延誤，不得要求延長工期。
11. 承包商應於施工前、施工中及完工時，拍照存證,裝訂成冊。提送業主3本，作為完工報告書附件。
12. 為配合機場營運作業，本工程若於夜間施工，須依機場夜間施工作業規定辦理，並不得追加費用及不得作為延長工期之理由。
13. 承包商應負責整理及繪製竣工圖，並應訂成冊。連同電子檔提送業主3份，作為完工報告書附件。
14. 本工程屬完成責任施工，圖說內如有漏列及未盡詳細事宜，而為一般慣例所不可缺者，承包商仍應照做，不得要求追加工程款及工期。
15. 本工程須破壞部分(含地板等)承包商無償負責還原並經設計監造單位及業主認可，承商於估算本工程應考慮其工程費，承包商不得推諉，且不得要求追加工程款項及工期。
16. 承包商應於施工中設置必要之安全措施，確保工程及人員安全，並於施工後負責清理。
17. 上述"設計監造單位及業主"之" 同意 "或" 核可 "並未解除或減少承包商對本工程之責任。
18. 承包商須遵守航空站相關施工規定，停電申請、臨時電申請、送電申請均須七天前提出申請，如有申請延誤，不得要求延長工期。
19. 本工程施工方法除施工說明及圖面另有說明者外，應遵照內政部頒（屋內線路裝置規則）、（屋外供電線路裝置規則）及相關法規辦理。
20. 本工程配管施工應依（桃園國際航空站配管統一規範）及相關規定辦理。
21. 承包商應將裝備清單(含廠牌、規格、名稱)、複線圖、控制圖、負載表...等資料，製作成文件資料並裝貝放置於相本內。
22. 承包商施工前，應就遷移之設施(含家具)及管線再行調查，與業主及設計監造確認後，方可施工。
23. 拆除後報廢之金屬材料或設備(如貨架或投光燈....等)，承包商須依規定裁切，運至業主指定之貨運站空地存放。
24. 圖中尺寸單位除有特別註明外，其餘均為mm。
25. 本工程所有裝修材質、樣式，均需比照華儲公司(含高雄分公司)。
26. 室內施工架及鋼管施工活動架承包商須配合分段分區彈性使用,得標後不得以數量不足為理由要求追加費用及工期。施作整體粉光金鋼砂耐磨地坪需確實掌握施工時機,避免造成完工後地表面過度光滑,影響堆高機行車作業。

縮寫說明

℄	中心線	ELVR	電梯	TEL	電話	UC	混凝土板牆
CC	柱心線	FD	樓板落水口	TH	厚度	BR	空心磚牆
WC	牆心線	FHC	消防栓箱	TYP	標準型	DWG	圖形
AHU	空調機組	FL	樓板線	VENT	通風	FEB	滅火器箱
CH	天花板高度	SFL	結構樓層	CIP	鑄鐵管	GL	基地地面高程
UP	上	NIC	非本工程合約範圍	RC	鋼筋混凝土	AC	瀝青混凝土
DN	下	NTS	無比例	PC	無筋混凝土		
E.L.	海拔高度	SS	不鏽鋼	GB	石膏板牆		

圖 示 符 號

@ 每

±XX.XXX (EL±XX.XXX) 平面圖所示樓版面高程 (相對海拔平面之樓版面高程)

▽GL ±0.00(EL+6.20) 基地地面高程

▽FL. ±XX.XXX 剖面圖所示樓版面高程

詳圖指引

A / 圖號 詳圖範圍標示

立面圖指引 ELEVATION IDENTIFICATION 圖號 DRAWING NO. 立面圖

A / 剖面圖指引 圖號 剖面圖

D1 D: 門 1: 門編號 門型式

W1 W:窗 1: 窗編號 窗型式

L1 L: 百頁 1:百頁編號 百頁型式

B103 B1:(B項一樓) 房間名稱及編號符號 03:房間編號

柱位參考格線

明溝

用地範圍線(地界線)

暗溝

建築線

柱座標

牆中心線

圍牆線

鋼筋混凝土

隔熱,胎墊或填充料

地坪落水頭及排水方向

施工圍籬線

現有建築物

工程範圍分界線

新建建築物

施工範圍線

花紋鋼板

次數 NO.	日期 DATE	修改內容 DESCRIPTION	修改 REV.	核准 APPR.
初稿				
複審				
核審				
審定				

TACT LOGISTICS 華儲股份有限公司

CECI 台灣世曦工程顧問股份有限公司

桃園航空貨運站改擴建工程
仲裁後修正計畫B項工程
進口小貨夾層增設
海關辦公室工程

索引表、一般說明、縮寫說明、圖示符號

技師 LICENCE ENGINEER
審定 APPROVED BY
品管 QA BY
校核 CHECKED BY
設計 DESIGNED BY
繪圖 DRAWN BY
比例 SCALE
日期 DATE 102.07
案號編碼 JOB NO 92234
圖號 DRAWING NO A001 B
張號 SHEET NO 1/19

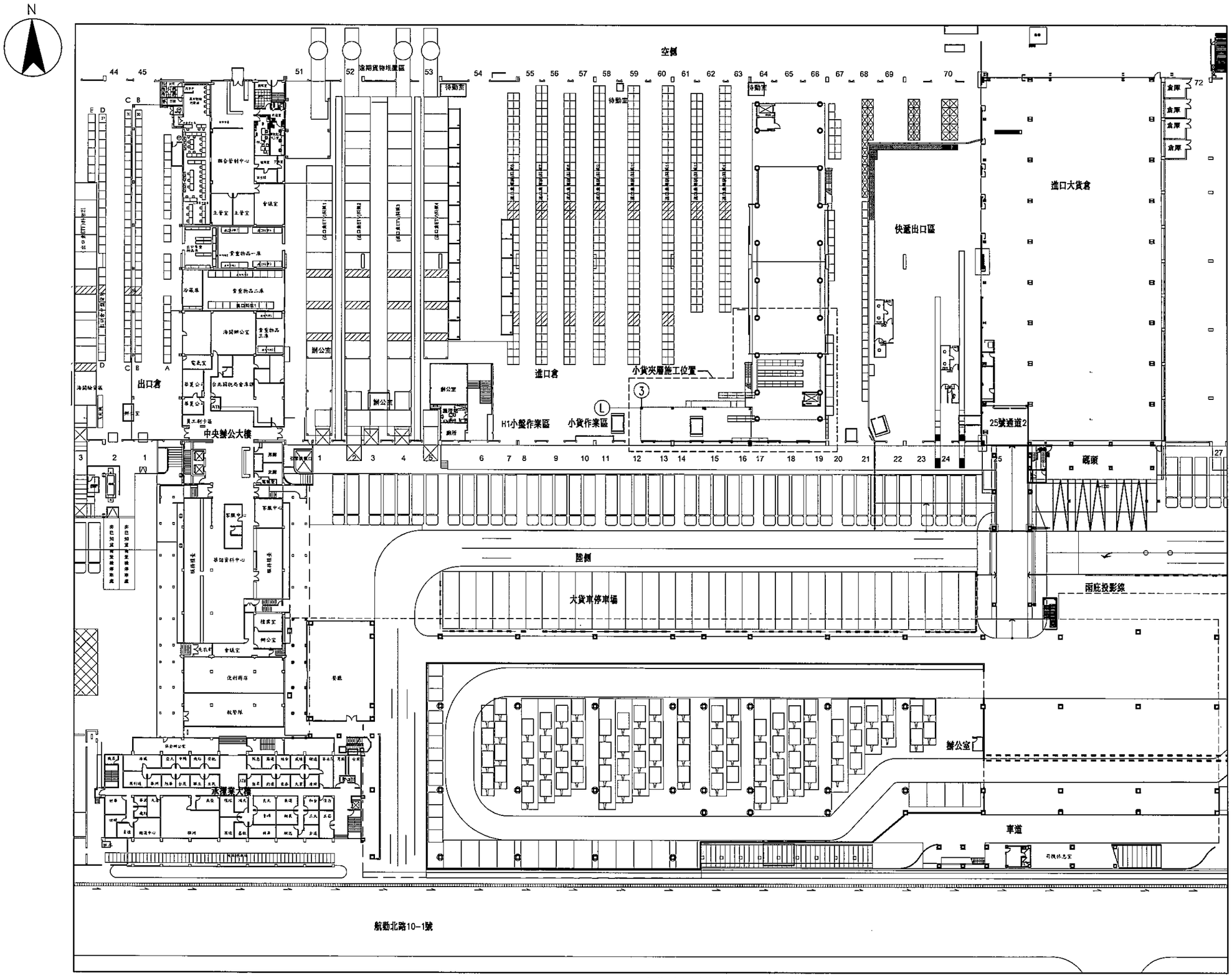

小貨夾層配置圖

1:400

次數 NO.	日期 DATE	修改內容 DESCRIPTION	修改核准 REV. APPR.
加蓋			
加蓋			
加蓋			
審定			

TACT LOGISTICS

華儲股份有限公司

CECI 台灣世曦工程顧問股份有限公司

桃園航空貨運站改擴建工程
仲裁後修正計畫B項工程
進口小貨夾層增設
海關辦公室工程

小貨夾層配置圖

技師 LICENCE ENGINEER	
審定 APPROVED BY	
品管 QA BY	
校核 CHECKED BY	
設計 DESIGNED BY	繪圖 DRAWN BY
比例 SCALE	日期 DATE 102.07
系統號碼 JOB NO	92234
圖號 DRAWING NO A101 B	頁號 SHEET NO 2 / 19

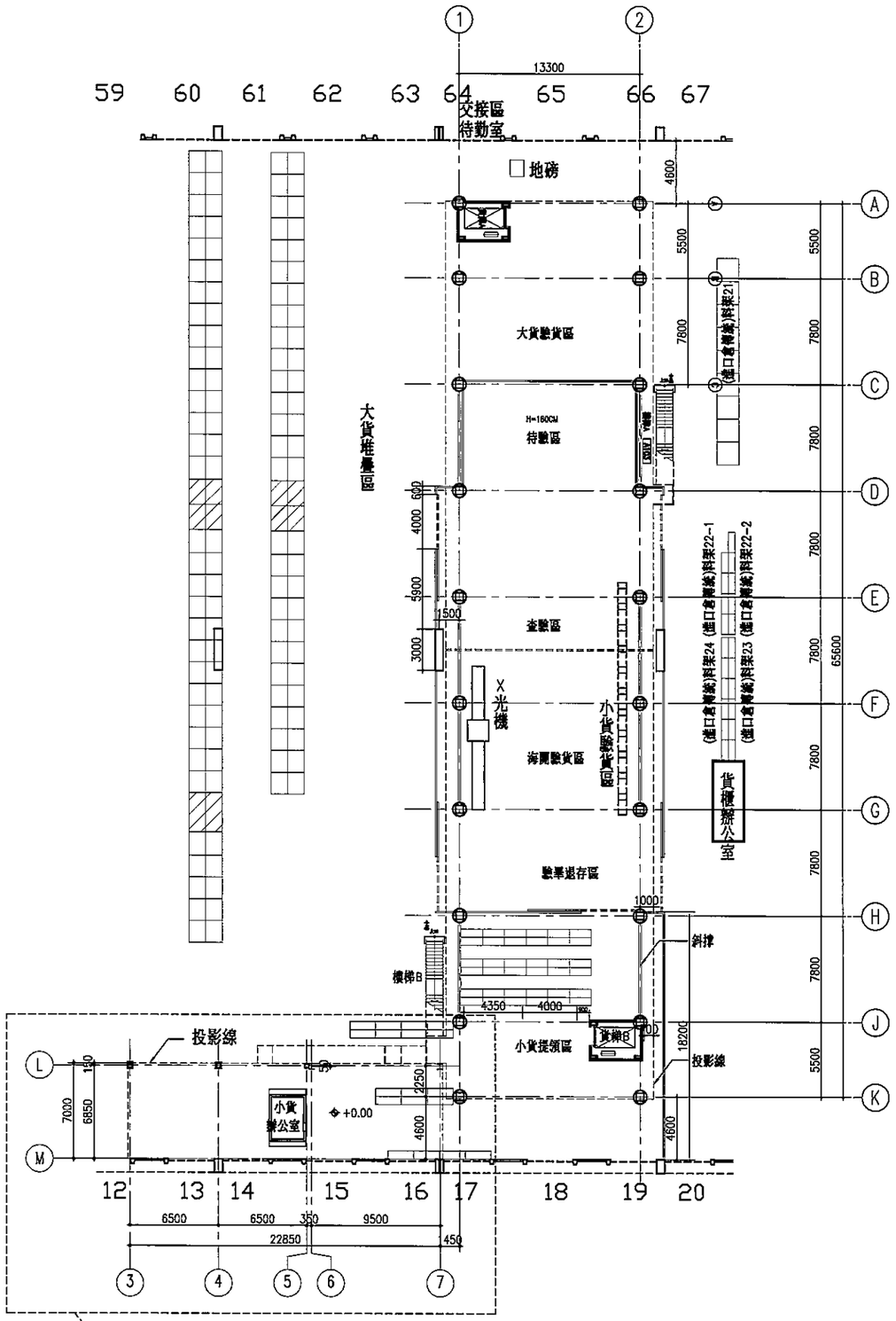

施工範圍

小貨夾層一層現況平面圖 1
S=1:200 UNIT=mm

施工內容說明:

一、G-LINE至K-LINE二、三層現有儲架、圍籬及貨梯D拆除，鋼樓梯遷移後設置海關辦公室。
二、3-LINE至7-LINE二層現有海關辦公室隔間拆除，重新裝修後設置海關待勤室。
三、3-LINE至5-LINE現有海關辦公室柱需補強。
四、入口平台鋼板欄杆及地板拆除後更新。
五、目前3-7Line設有消防撒水系統，需保留。

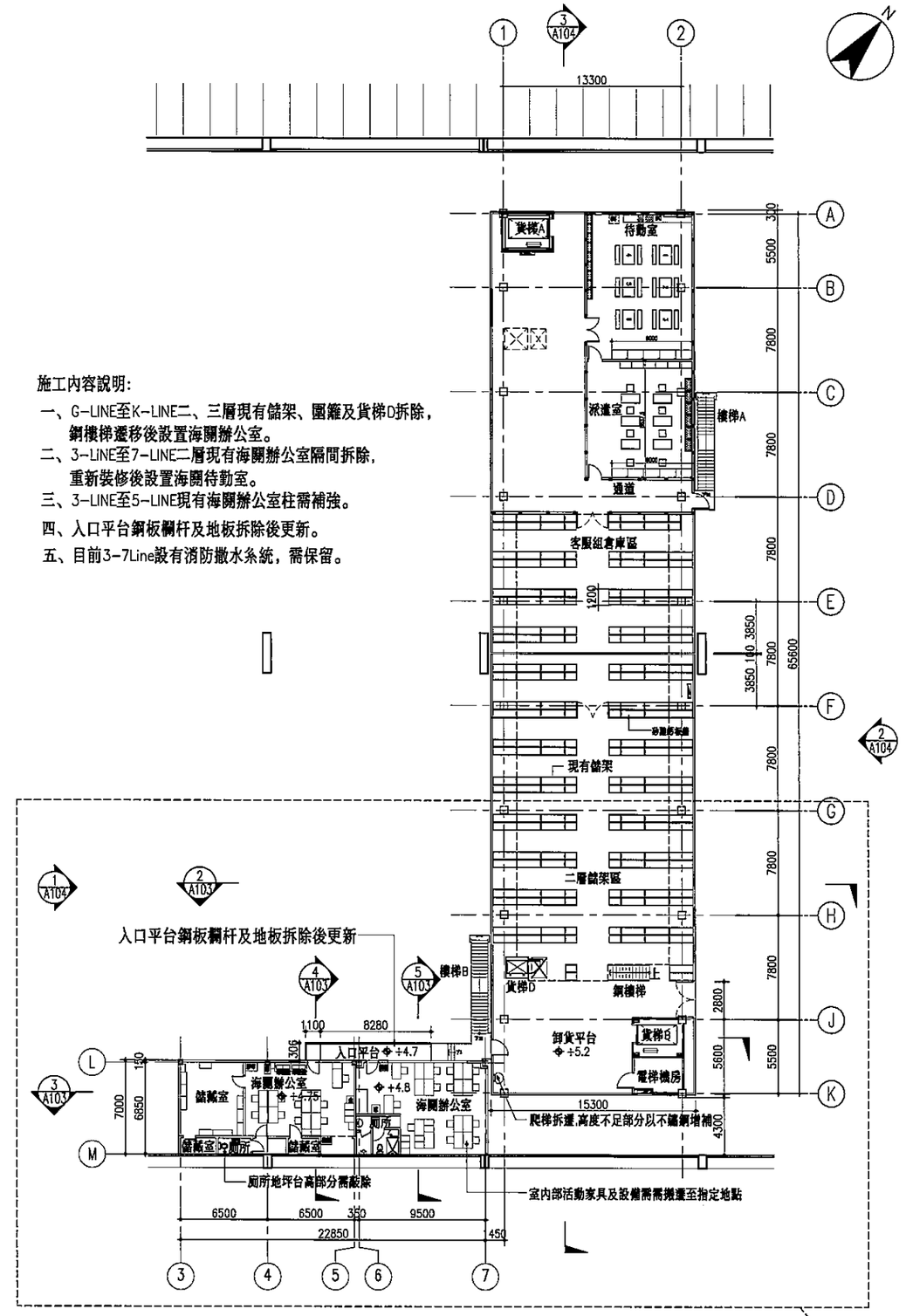

施工範圍

小貨夾層二層現況平面圖 2
S=1:200 UNIT=mm

次數 NO.	日期 DATE	修改內容 DESCRIPTION	修改 REV.	核准 APPR.
初稿				
複審				
核審				
審定				

TACT LOGISTICS
華儲股份有限公司

CECI 台灣設備工程顧問股份有限公司

桃園航空貨運站改建工程
仲裁後修正計畫B項工程
進口小貨夾層增設
海關辦公室工程

小貨夾層一層現況平面圖
小貨夾層二層現況平面圖

技師 LICENCE ENGINEER	
審查 APPROVED BY	
品管 QA BY	
校核 CHECKED BY	
設計 DESIGNED BY	繪圖 DRAWN BY
比例 SCALE	日期 DATE 102.07
廣聯號碼 JOB NO	92234
圖號 DRAWING NO A102 B	張號 SHEET NO 3 / 19

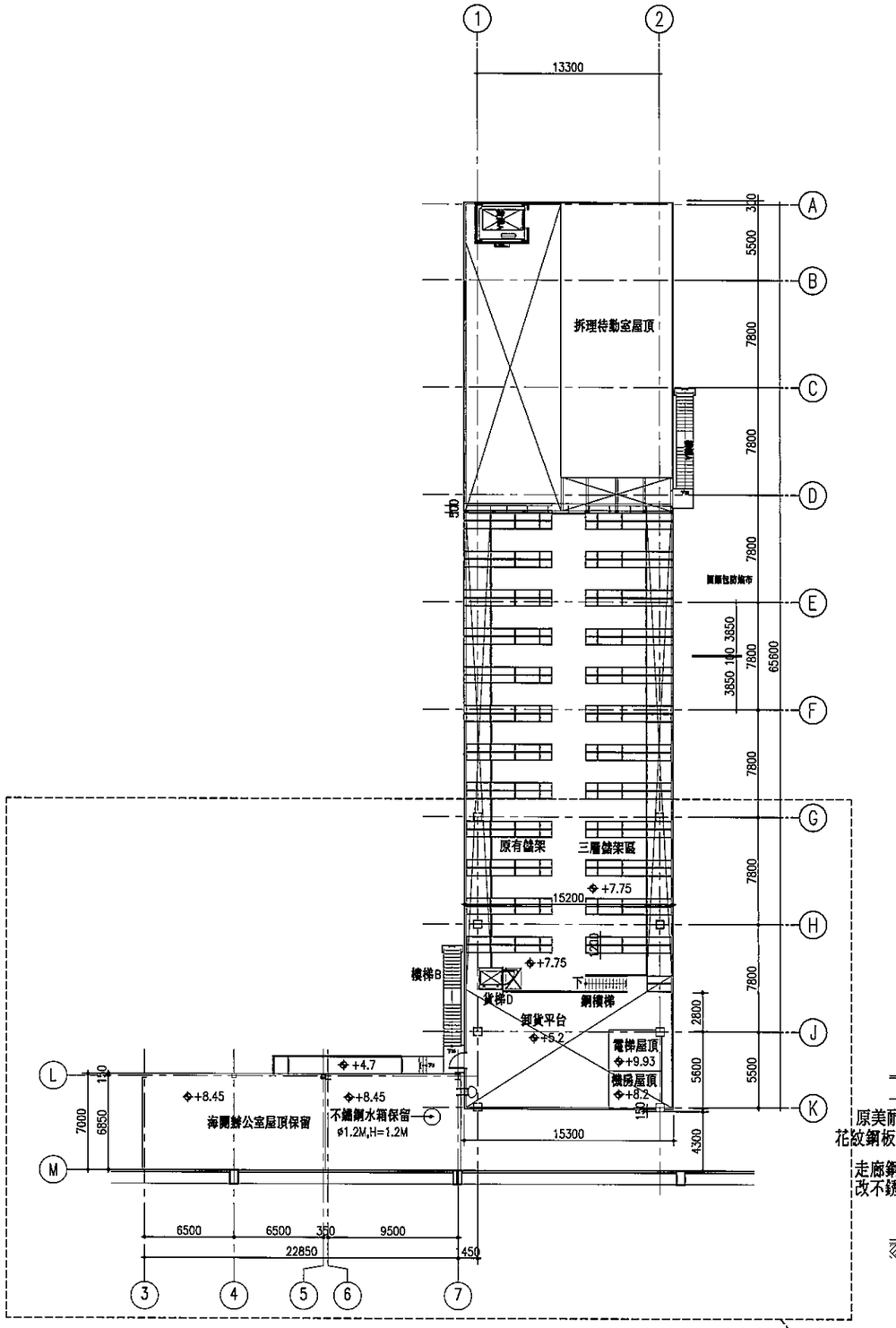

小貨夾層屋頂層現況平面圖 1/-
S=1:200 UNIT=mm

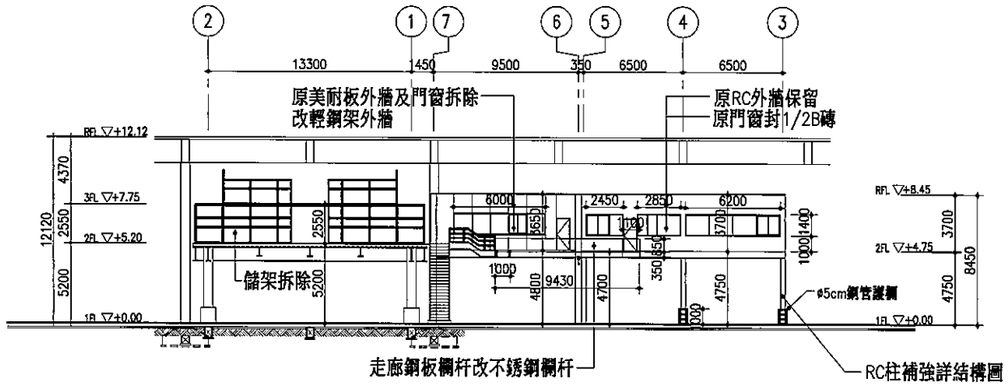

小貨夾層剖立面現況圖 2/-
S=1:200 UNIT=mm

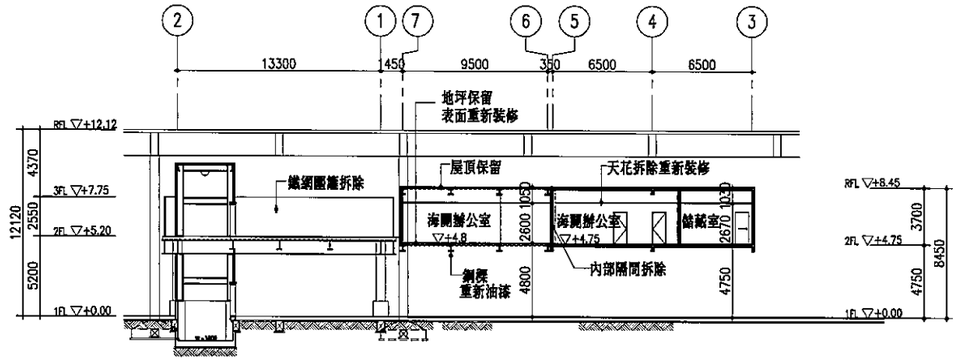

小貨夾層剖面現況圖 3/-
S=1:200 UNIT=mm

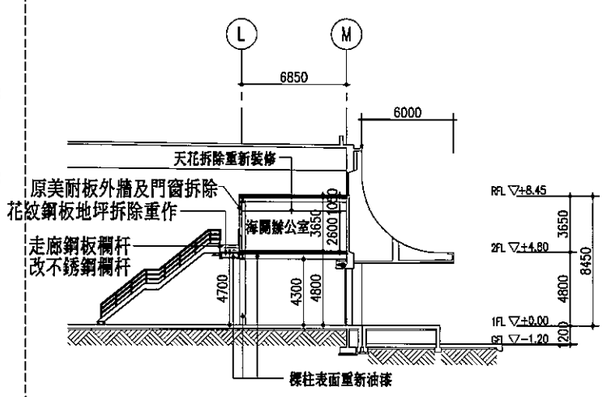

小貨夾層剖面現況圖 4/-
S=1:200 UNIT=mm

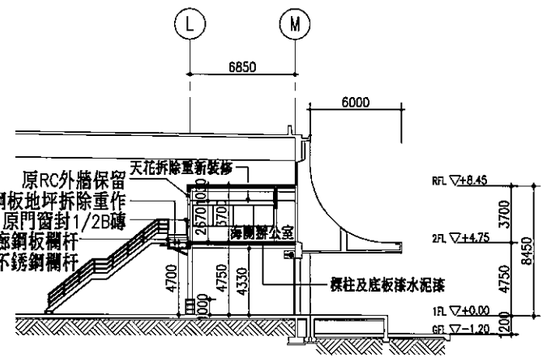

小貨夾層剖面現況圖 5/-
S=1:200 UNIT=mm

次數 NO.	日期 DATE	修改內容 DESCRIPTION	修改 REV.	核准 APPR.
設計				
製圖				
校對				
審定				

TACT LOGISTICS
華儲股份有限公司

CECI 台灣營建工程顧問股份有限公司

桃園航空貨運站改建工程
仲裁後修正計畫B項工程
進口小貨夾層增設
海關辦公室工程

小貨夾層屋頂層現況平面圖
小貨夾層現況剖立面圖
小貨夾層現況剖面圖

技師 LICENCE ENGINEER	
審查 APPROVED BY	
品管 QA BY	
校核 CHECKED BY	
設計 DESIGNED BY	繪圖 DRAWN BY
比例 SCALE	日期 DATE 102.07
案號 JOB NO	92234
圖號 DRAWING NO A103 B	張號 SHEET NO 4/19

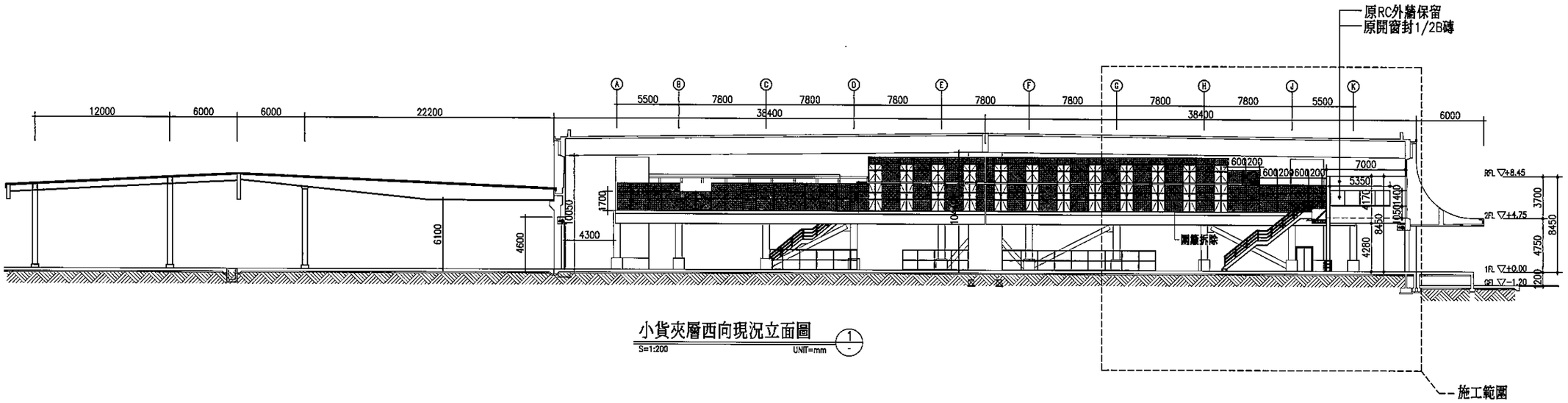

小貨夾層西向現況立面圖 1

S=1:200 UNIT=mm

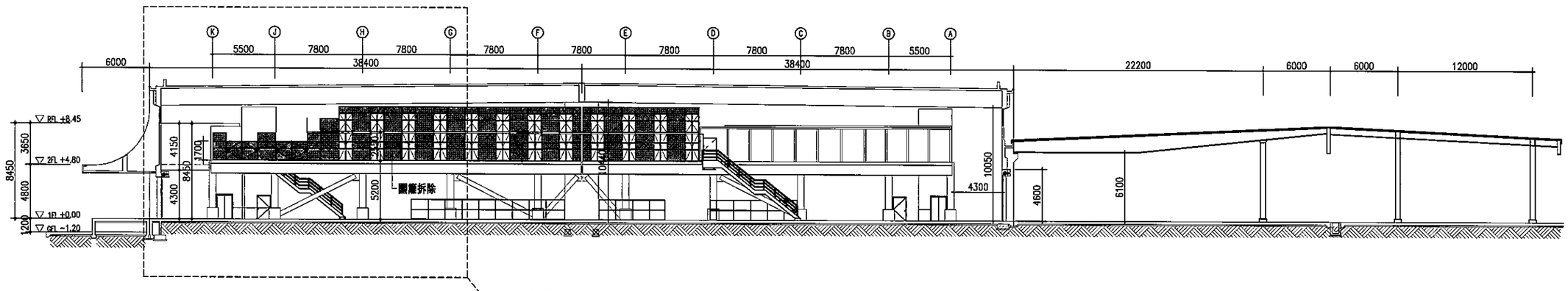

小貨夾層東向現況立面圖 2

S=1:200 UNIT=mm

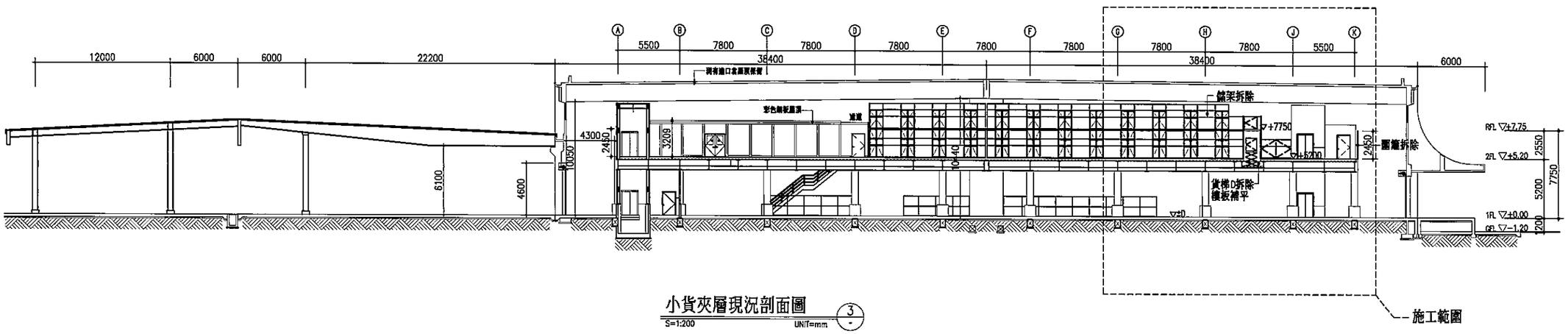

小貨夾層現況剖面圖 3

S=1:200 UNIT=mm

次數 NO.	日期 DATE	修改內容 DESCRIPTION	修改 REV.	核准 APPR.

初審
複審
審核
審定

TACT LOGISTICS
華儲股份有限公司

CECI 台灣營建研究院

桃園航空貨運站改擴建工程
仲裁後修正計畫B項工程
進口小貨夾層增設
海關辦公室工程

小貨夾層西向現況立面圖
小貨夾層東向現況立面圖
小貨夾層現況剖面圖

技師 LEADING ENGINEER	
審定 APPROVED BY	
品管 QA BY	
校核 CHECKED BY	
設計 DESIGNED BY	繪圖 DRAWN BY
比例 SCALE	日期 DATE 102.07
開發號碼 JOB NO.	92234
圖號 DRAWING NO A104 B	張號 SHEET NO 5 / 19

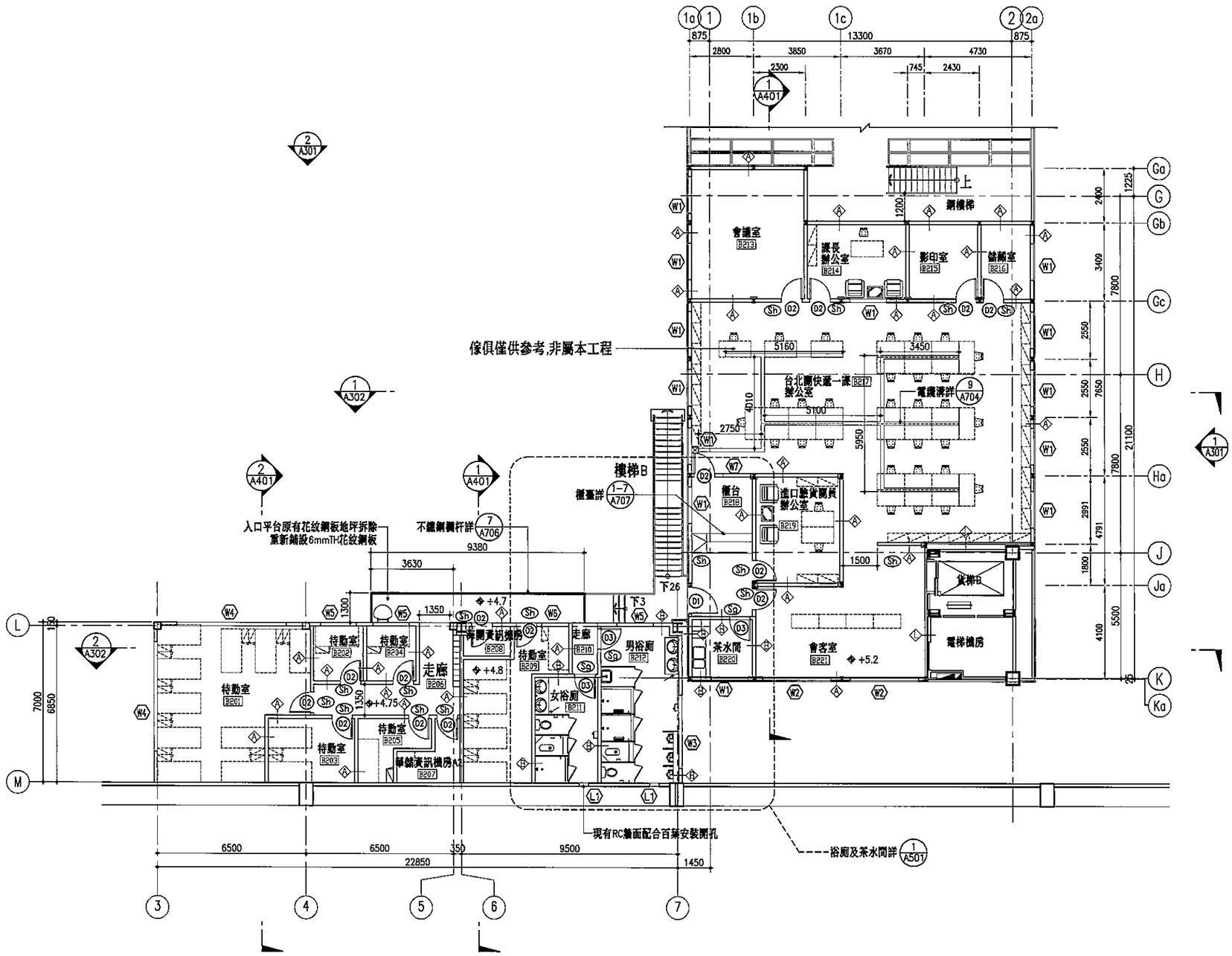

小貨夾層二層平面圖

S=1:100 UNIT=mm 1/-

二層面積計算表					
編號	房間名稱	面 積 m^2	編號	房間名稱	面 積 m^2
非居室			居室		
B206	走廊	14.81	B201	待動室	42.05
B207	華儲資訊機房A2	6.22	B202	待動室	5.93
B208	海關資訊機房	3.24	B203	待動室	11.65
B210	走廊	2.8	B204	待動室	5.93
B211	女浴廁	13.78	B205	待動室	7.46
B212	男浴廁	24.99	B209	待動室	22.49
B215	影印室	10.82	B213	會議室	29.63
B216	儲藏室	7.84	B214	辦公室	15.26
B220	茶水間	7.42	B217	辦公室	140.26
			B218	櫃臺	17.48
			B219	辦公室	18.44
			B221	會客室	37.66
小計		91.92	小計		354.24
總計		446.16			

次數 NO.	日期 DATE	修改內容 DESCRIPTION	修改 REV.	核准 APPR.
審查				
設計				
設計				
審定				

TACT LOGISTICS
華儲股份有限公司

CECI 台灣世曦工程顧問股份有限公司

桃園航空貨運站改建工程
仲裁後修正計畫B項工程
進口小貨夾層增設
海關辦公室工程

小貨夾層二層平面圖

技師 LICENCE ENGINEER	
審定 APPROVED BY	
品保 QA BY	
校核 CHECKED BY	
設計 DESIGNED BY	繪圖 DRAWN BY
比例 SCALE	日期 DATE 102.07
案號編碼 JOB NO	92234
圖號 DRAWING NO A201 B	張號 SHEET NO 6/19

種　類	圖　例
鋁企口天花	
明架礦纖天花 60x60cm	

註:1.礦纖天花板四周須作H:6cm PVC 線腳收邊
2.除特別註明鋁企口天花高度2600mm,
明架礦纖天花板高度為2700mm
3.礦纖明架天花詳 (1/A705)
4.鋁企口天花詳 (一/A-705)
5.廁所鋁企口天花需配合機械通風留設開口及收邊處理。

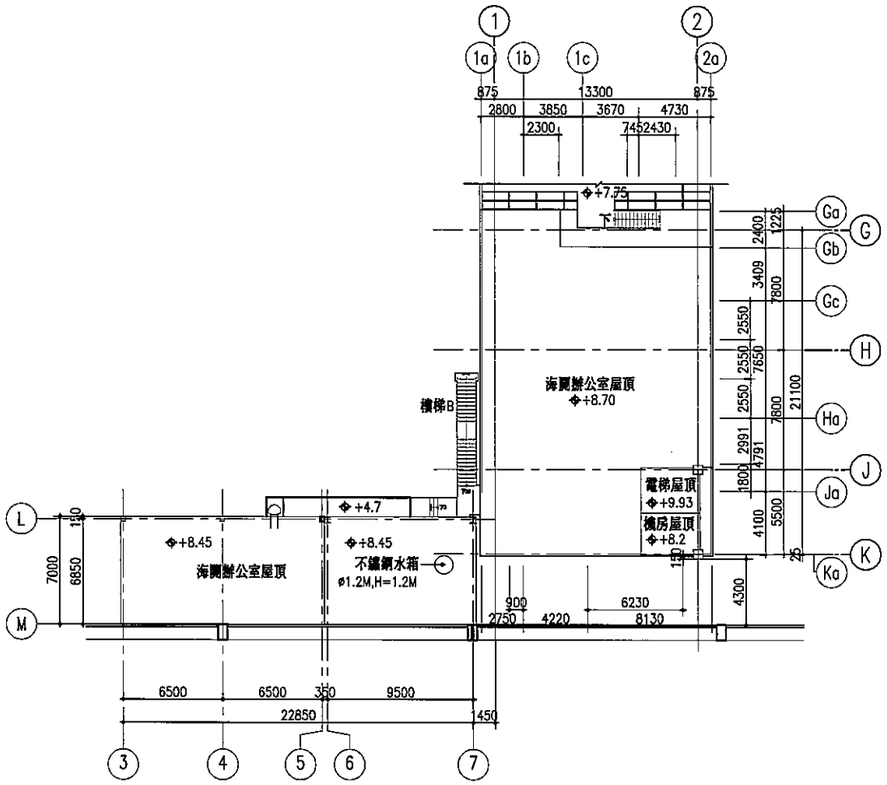

小貨夾層屋頂平面圖 (1/-)
S=1:200　UNIT=mm

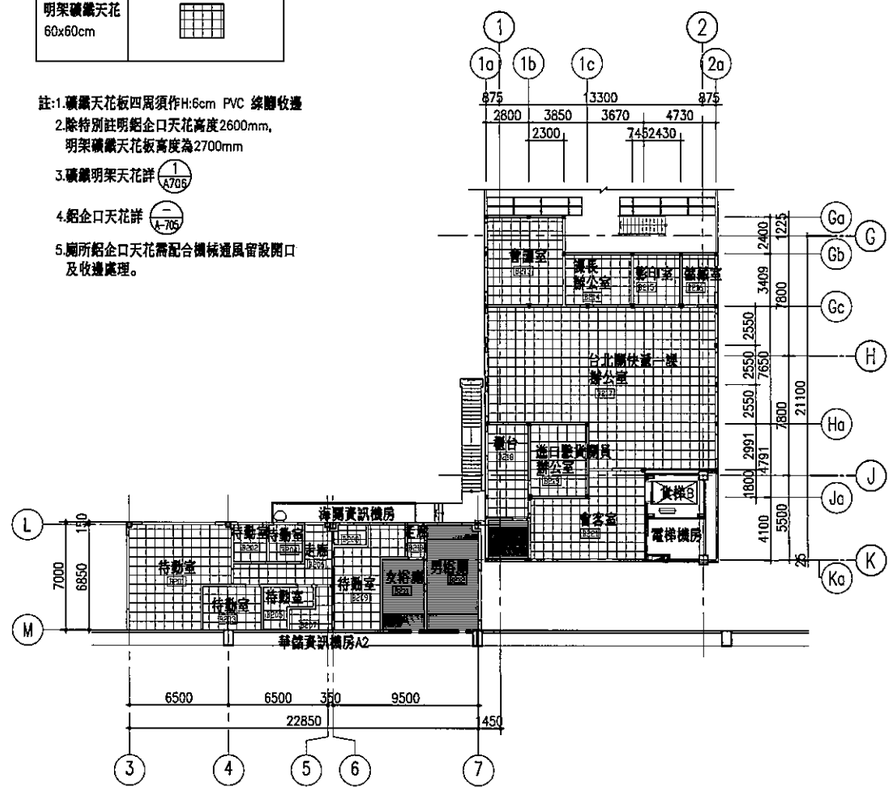

小貨夾層二層天花平面圖 (2/-)
S=1:100　UNIT=mm

次號 NO.	日期 DATE	修改內容 DESCRIPTION	審改 REV.	核准 APPR.
設計				
審查				
審查				
審定				

TACT LOGISTICS
華儲股份有限公司

CECI 台灣世曦工程顧問股份有限公司

桃園航空貨運站改建工程
仲裁後修正計畫B項工程
進口小貨夾層增設
海關辦公室工程

小貨夾層屋頂層平面圖
小貨夾層二層天花平面圖

技師 LICENCE ENGINEER	
審定 APPROVED BY	
品管 QA BY	
校核 CHECKED BY	
設計 DESIGNED BY	繪圖 DRAWN BY
比例 SCALE	日期 DATE 102.07
專案號碼 JOB NO	92234
圖號 DRAWING NO A202 B	張號 SHEET NO 7/19

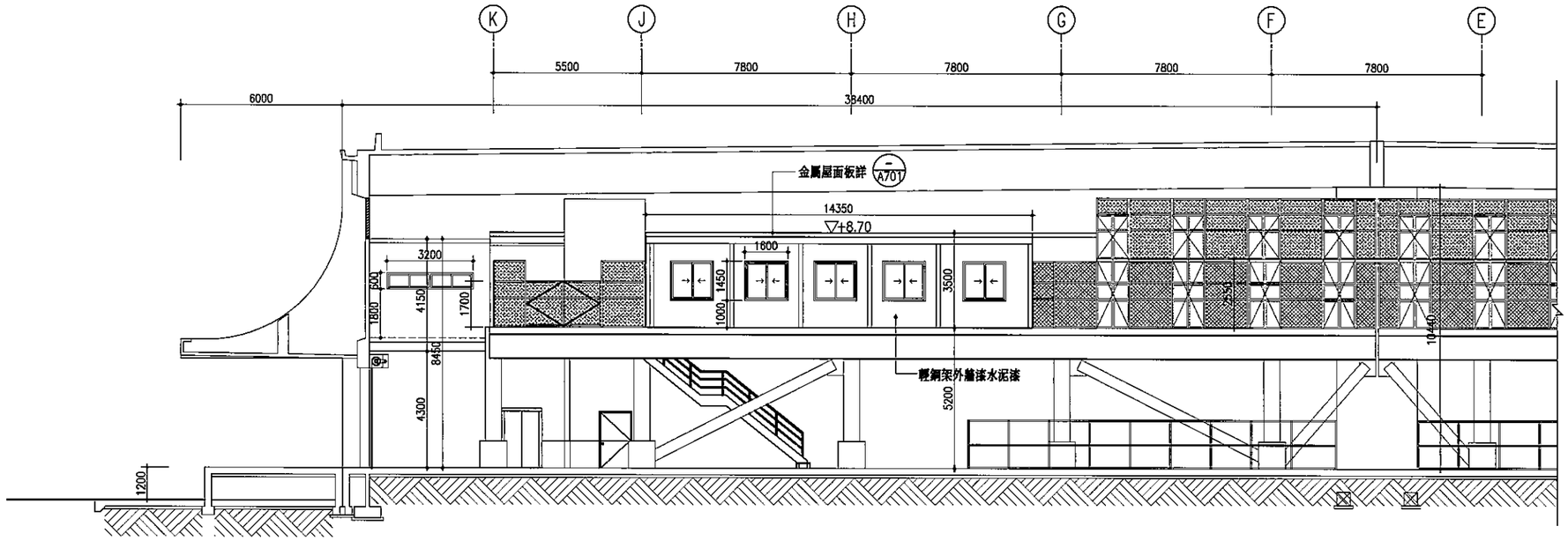

小貨夾層東向立面圖 1

S=1:100 UNIT=mm

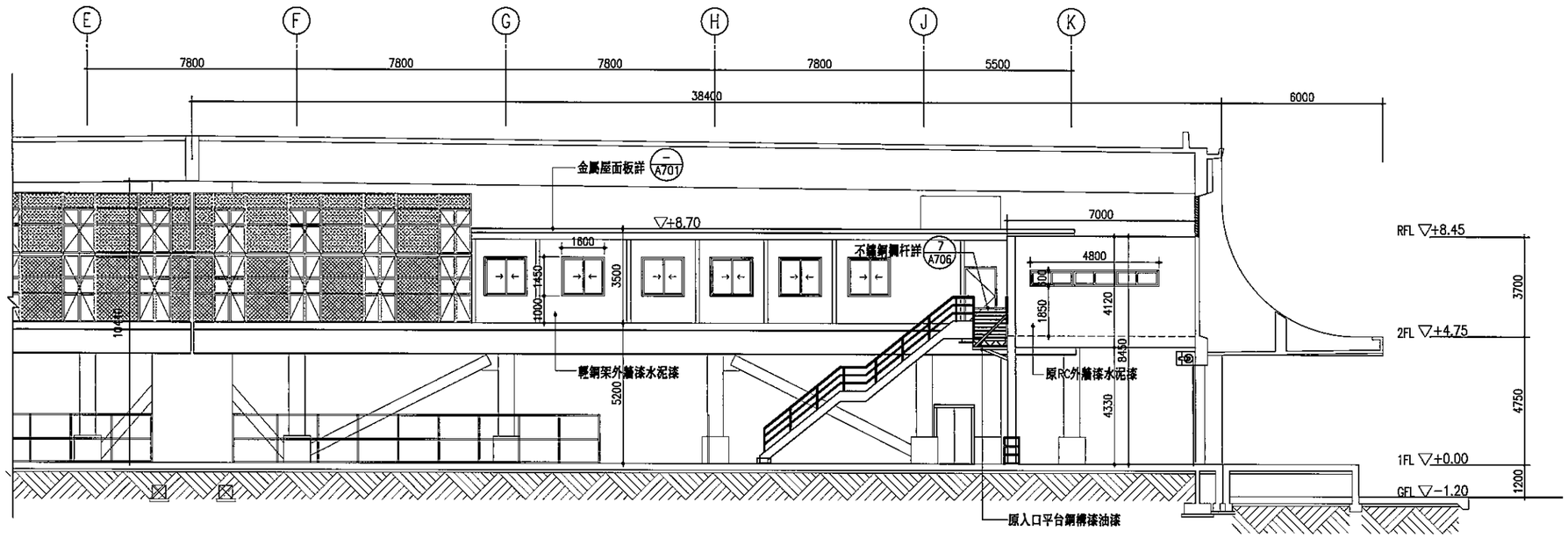

小貨夾層西向立面圖 2

S=1:100 UNIT=mm

次數 NO.	日期 DATE	修改內容 DESCRIPTION	修改 REV.	核准 APPR.
初發				
核發				
核發				
審定				

TACT LOGISTICS 華儲股份有限公司

CECI 台灣世曦工程顧問股份有限公司

桃園航空貨運站改建工程
特殊後修正計畫B項工程
進口小貨夾層增設
海關辦公室工程

小貨夾層東向立面圖
小貨夾層西向立面圖

技師 LICENCE ENGINEER	
審定 APPROVED BY	
負責 DA BY	
校核 CHECKED BY	
設計 DESIGNED BY	繪圖 DRAWN BY
比例 SCALE	日期 DATE 102.07
專案號碼 JOB NO	92234
圖號 DRAWING NO A301 B	張號 SHEET NO 8 / 19

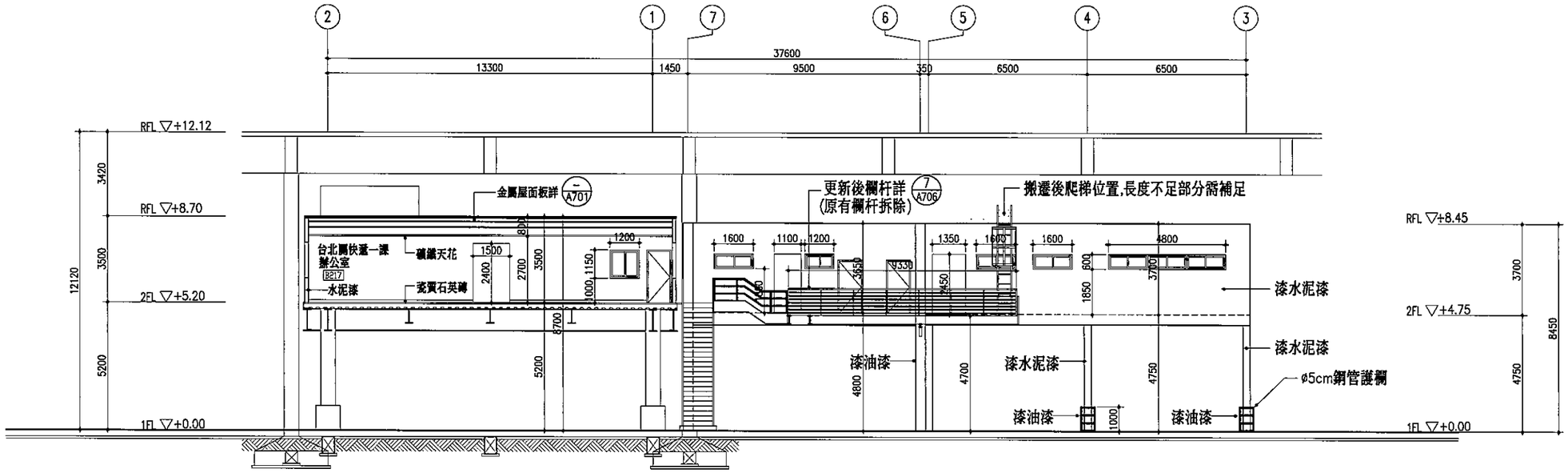

小貨夾層北向剖立面圖

S=1:100 UNIT=mm 1

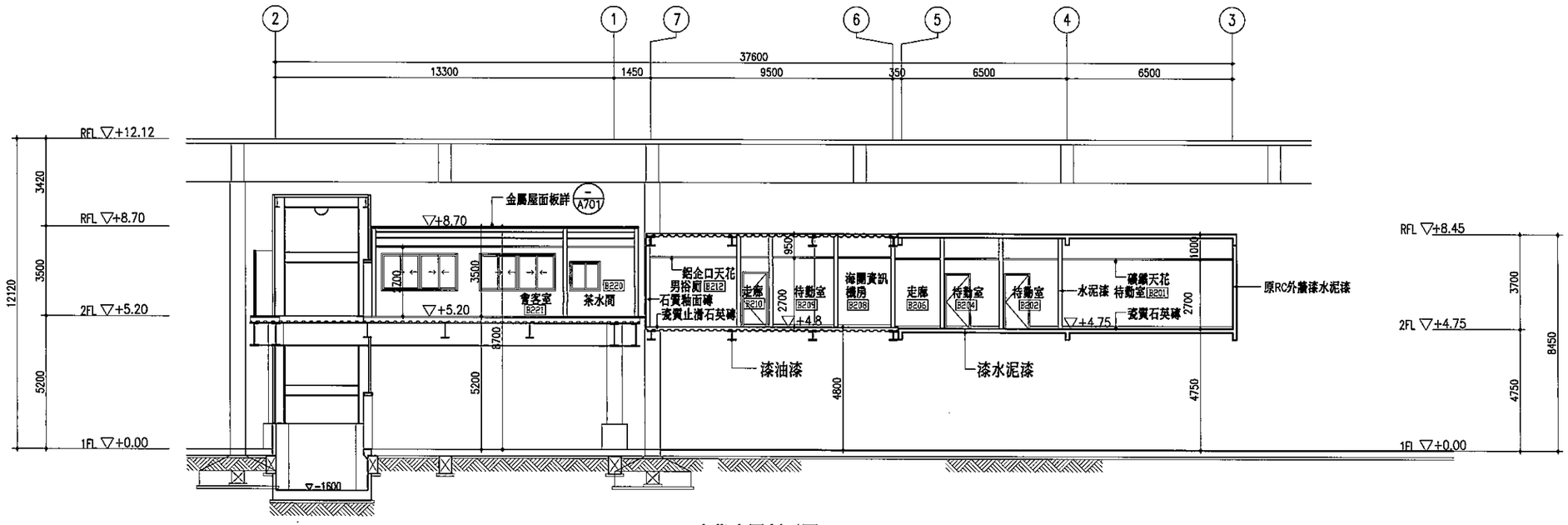

小貨夾層剖面圖

S=1:100 UNIT=mm 2

次數 NO.	日期 DATE	修改內容 DESCRIPTION	修改 REV.	核准 APPR.
審查				
校審				
設審				
審定				

TACT LOGISTICS
華儲股份有限公司

CECE 台灣營建工程顧問股份有限公司
CECE Engineering Consultants, Inc., Taiwan

桃園航空貨運站改建暨擴建工程
附設後棧正計畫B項工程
進口小貨夾層增設
海關辦公室工程

小貨夾層北向剖立面圖
小貨夾層剖面圖

技師 LEDGICE ENGINEER	
審定 APPROVED BY	
品管 QA BY	
校核 CHECKED BY	
設計 DESIGNED BY	繪圖 DRAWN BY
比例 SCALE	日期 DATE 102.07
案號 JOB NO	92234
圖號 DRAWING NO A302 B	張號 SHEET NO 9/19

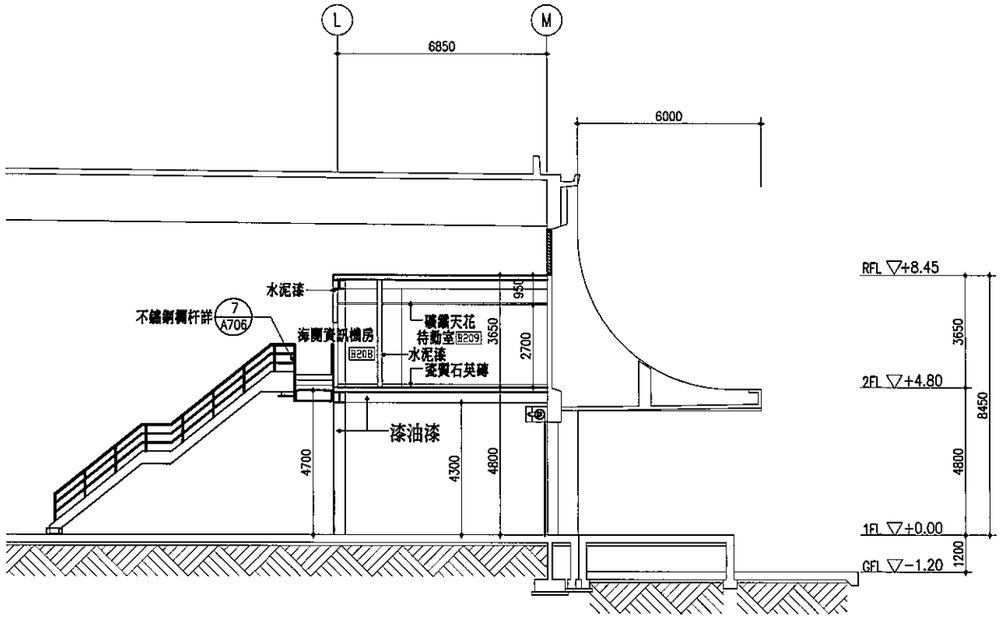

小貨夾層剖面圖 1
S=1:100 UNIT=mm

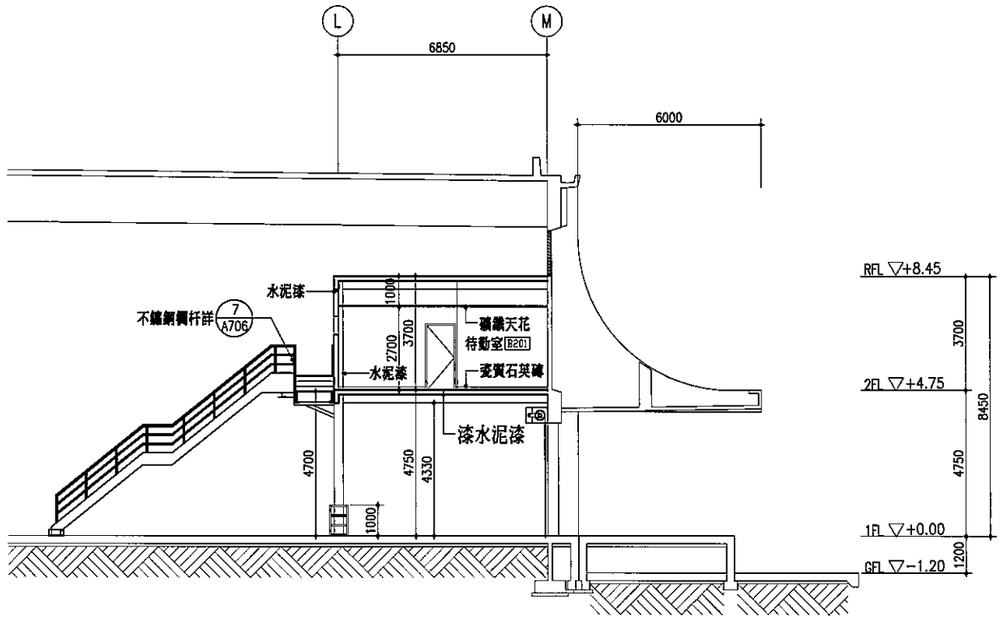

小貨夾層剖面圖 2
S=1:100 UNIT=mm

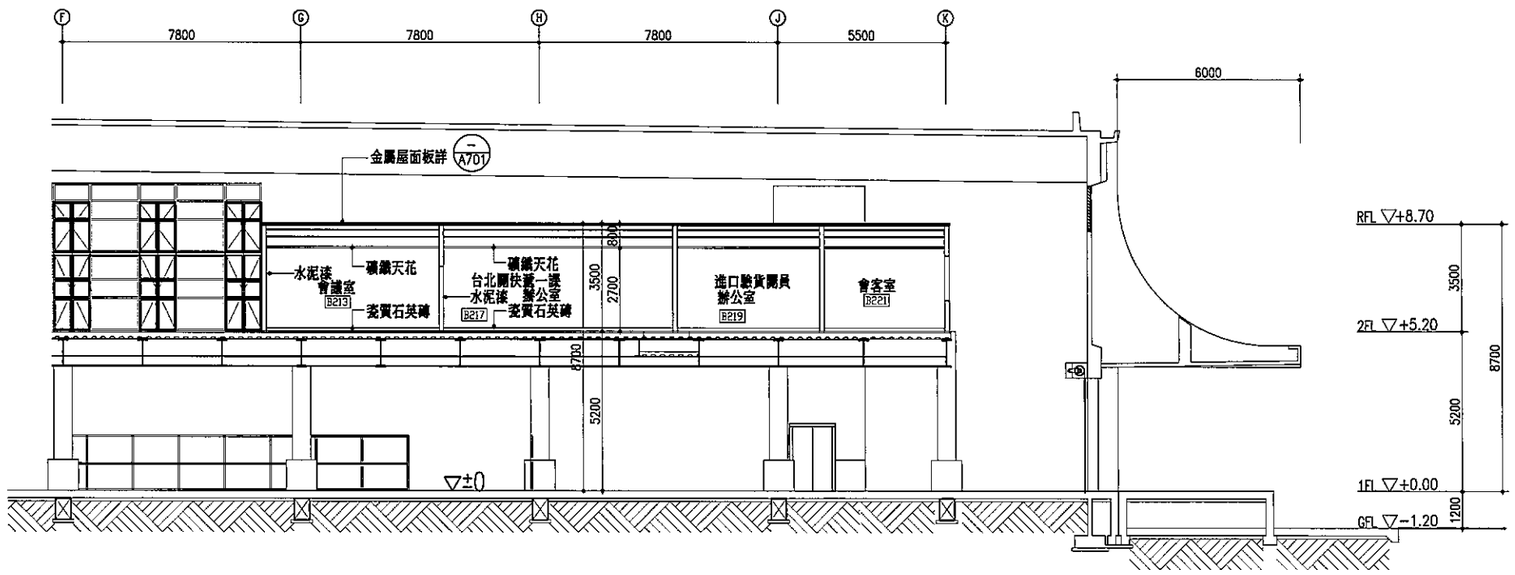

小貨夾層剖面圖 3
S=1:100 UNIT=mm

次數 NO.	日期 DATE	修改內容 DESCRIPTION	修改 REV.	核准 APPR.
初發				
複發				
複發				
審定				

TACT LOGISTICS
華儲股份有限公司

CECI 台灣世曦工程顧問股份有限公司

桃園航空貨運站改建暨工程
仲裁後修正計畫B項工程
進口小貨夾層增設
海關辦公室工程

小貨夾層剖面圖

技師 LICENCE ENGINEER	
審定 APPROVED BY	
品檢 QA BY	
校核 CHECKED BY	
設計 DESIGNED BY	繪圖 DRAWN BY
比例 SCALE	日期 DATE 102.07
案號碼 JOB NO	92234
圖號 DRAWING NO A401 B	張號 SHEET NO 10 / 19

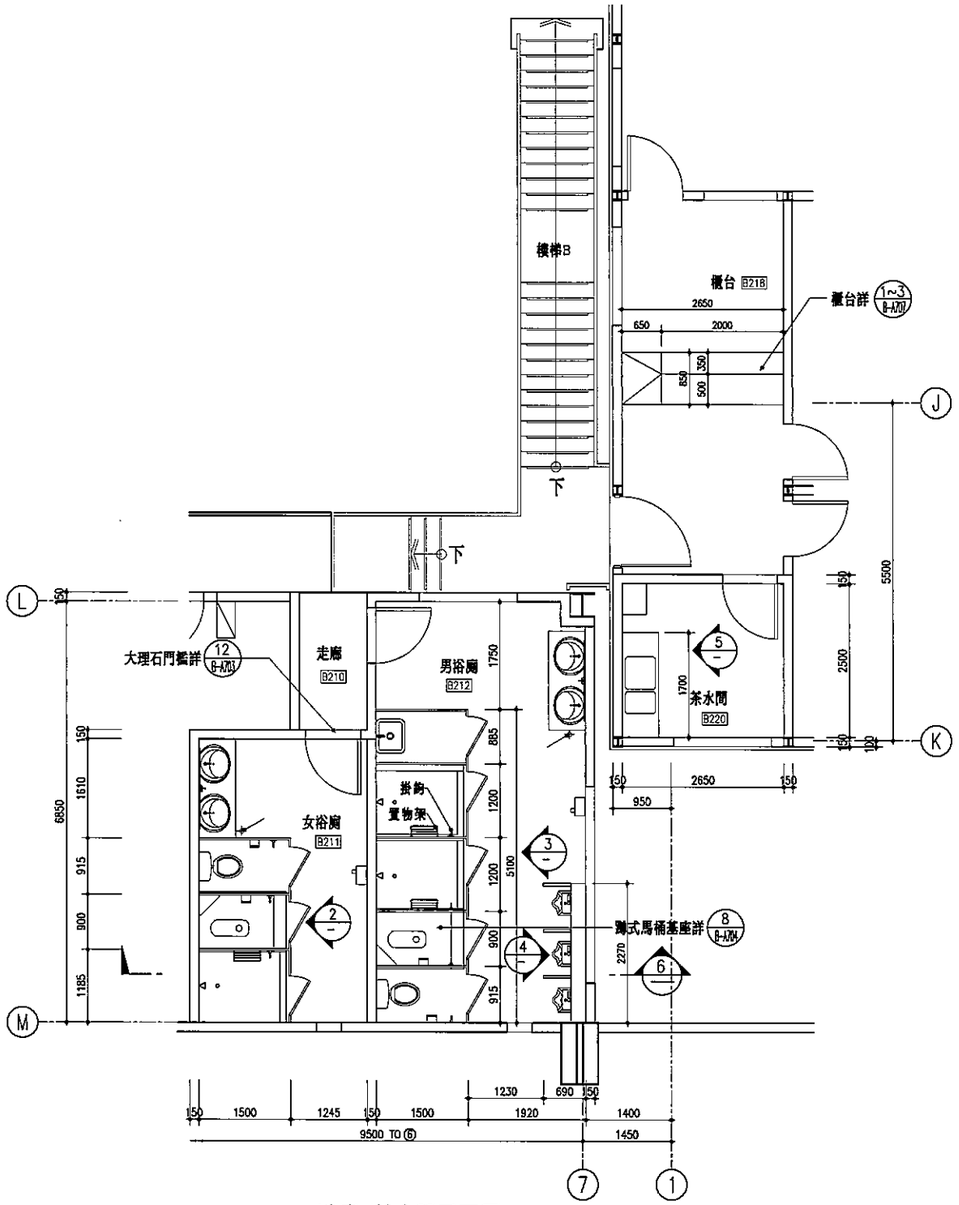

浴廁/茶水間平面圖 1/1 1:50

註：

1. 地面與牆面磁磚應先提送磁磚計畫，送請核可後施工.
2. 小便斗後方之機箱高度為120公分.
3. 廁所、茶水間出入口均應設門檻.
4. 廁所掛架詳B-A703，B-A704
5. 地板幫水頭位置應配合地板排水坡度設置.
   (本設備屬排水設備工程另詳排水設備圖說)
6. 每間廁所均應配置衛紙箱及面紙盒等.
   每間馬桶間均應配置大型草紙架、掛衣鉤.
   洗臉盆應設置化妝明鏡、給皂器.
   (本衛生設備屬給水設備工程另詳設備圖說)
7. 衛生器具、飲水機等設備屬給排水設備工程另詳給排水設備圖說.

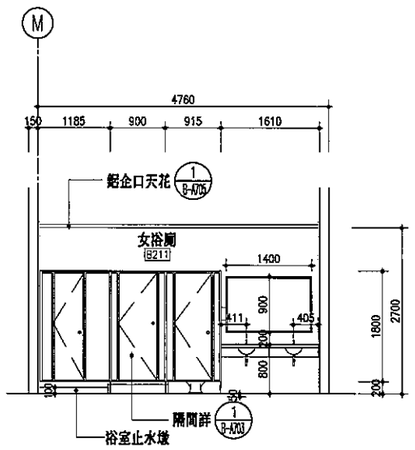

浴廁立面圖 2/- 1:50

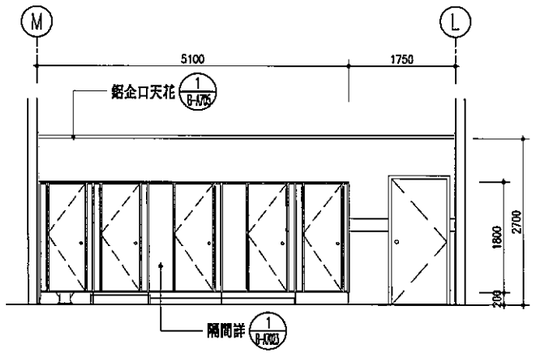

浴廁立面圖 3/- 1:50

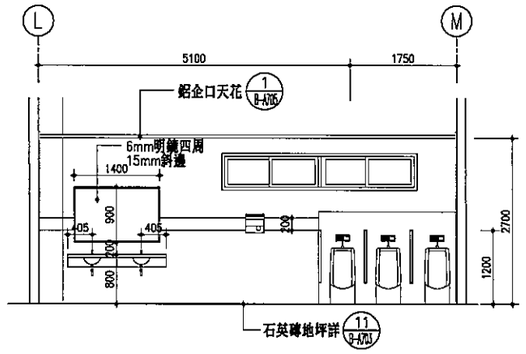

浴廁立面圖 4/- 1:50

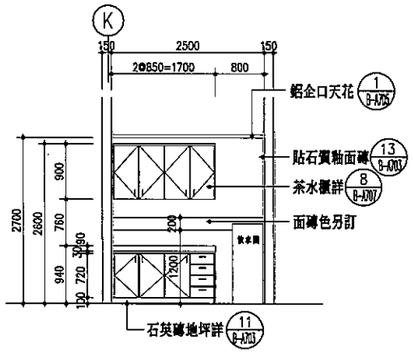

茶水間立面圖 5/- 1:50

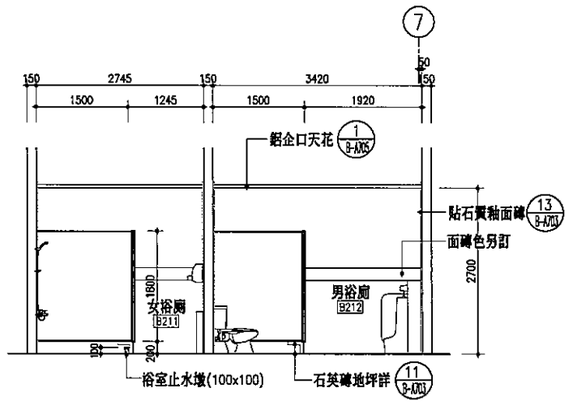

浴廁立面圖 6/- 1:50

次號 NO.	日期 DATE	修改內容 DESCRIPTION	審查/核准 REV./APPR.
初審			
複審			
複審			
審定			

TACT LOGISTICS
華儲股份有限公司

CECI 台灣營建工程顧問股份有限公司

桃園航空貨運站改建工程
仲裁後修正計畫B項工程
進口小貨夾層增設
海關辦公室工程

浴廁及茶水間詳圖

技師 LICENCE ENGINEER	
審定 APPROVED BY	
品管 QA BY	
校核 CHECKED BY	
設計 DESIGNED BY	繪圖 DRAWN BY
比例 SCALE	日期 DATE 102.07
專案號碼 JOB NO	92234
圖號 DRAWING NO A501 B	張號 SHEET NO 11 / 19

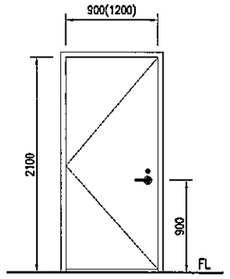

(D1) (D2) 烤漆鋼板門

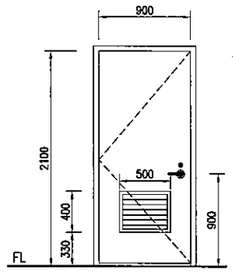

(D3) 玻纖強化門(附百頁)

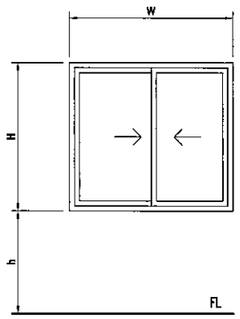

(W1) (W7) 塑鋼橫拉窗

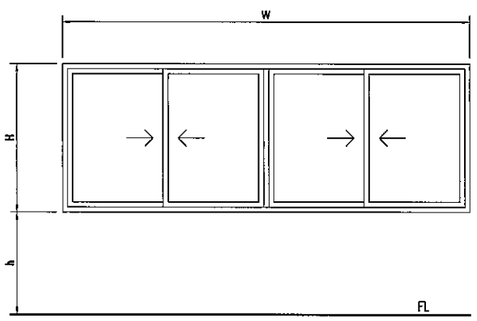

(W2) 塑鋼橫拉窗

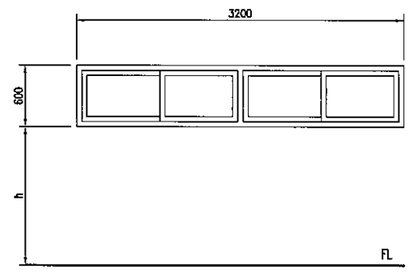

(W3) 塑鋼橫拉窗

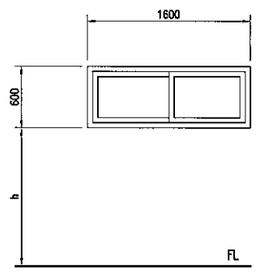

(W5) (W6) 塑鋼橫拉窗

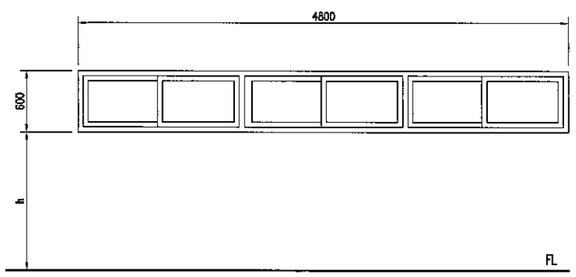

(W4) 塑鋼橫拉窗

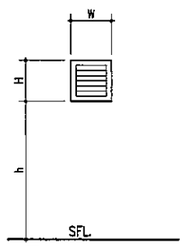

(L1) 固定鋁百頁窗(防颱型)

粉刷表

樓別	項目 / 材料 / 樓別名稱			地坪					踢腳		牆面			天花					標誌牌		
	樓層	空間名稱	空間編號	F1 20x20cmx7mmTH 蔻質止滑石英磚	F2 蔻質石英磚 20x20cmx7mmTH	F3 蔻質石英磚 40x40cmx8mmTH	F4 拍蔻蔻質粉光	F5 蔻質石英磚 20x26cmx7mmTH	B1 H=10cm 褐色烘漆		W1 一底二度水泥漆	W2 石質釉面磚 20x20cmx6mmTH	W3 1:3水泥粉光刷水泥漆	C1 環氧樹脂面漆	C2 約 60x60cm 四周H=9cm強膠收邊料 礦纖天花	C3 鋁合口天花		離地高度 (cm)	Sq 公共房間名牌	Sh 一般房間名牌	
小貨夾層辦公室	二層	待勤室	B201			○			○		○				○			2700		○	
		待勤室	B202			○			○		○				○			2700		○	
		待勤室	B203			○			○		○				○			2700		○	
		待勤室	B204			○			○		○				○			2700		○	
		待勤室	B205			○			○		○				○			2700		○	
		走廊	B206			○			○		○				○			2700			
		電腦室	B207			○			○		○				○			2700		○	
		電腦室	B208			○			○		○				○			2700		○	
		待勤室	B209			○			○		○				○			2700		○	
		走廊	B210			○			○		○				○			2700			
		女浴廁	B211	○								○				○		2700	○		
		男浴廁	B212	○								○				○		2700	○		
		會議室	B213			○			○		○				○			2700		○	
		課長辦公室	B214			○			○		○				○			2700		○	
		影印室	B215			○			○		○				○			2700		○	
		儲藏室	B216			○			○		○				○			2700		○	
		台北關快速一課辦公室	B217			○			○		○				○			2700		○	
		櫃台	B218			○			○		○				○			2700		○	
		進口艙貨關員辦公室	B219			○			○		○				○			2700		○	
		茶水間	B220	○								○				○		2700	○		
		會客室	B221			○			○		○							2700		○	

備註:1.鋼樑先漆防火漆後再漆面漆。
2.室內門窗周圍之收邊材料，承包商須依各房間之指定建材配合施工。
3.各項建材之顏色及尺寸於施作前需送樣品或圖說經監造單位審查核可後方能施作。

門詳細表

編號	尺寸(WXH)	門扇	門框	五金配件 門鎖	門鉸鏈	門止	其他五金配件	數量(樘) 辦公室2F	合計
(D1) 烤漆鋼板門	1200x2100mm	4.2cm 厚雙面 1.2mmTH 烤漆鋼板	5x10cmx1.5mmTH 烤漆鋼板	水平鎖 1付	非自動鉸鏈 1組	–	門弓器 1組	1	1
(D2) 烤漆鋼板門	900x2100mm	4.2cm 厚雙面 1.2mmTH 烤漆鋼板	5x10cmx1.5mmTH 烤漆鋼板	水平鎖 1付	非自動鉸鏈 1組	–	門弓器 1組	15	15
(D3) 玻纖強化門(附百頁)	900x2100mm	玻纖強化門扇(附百頁)	玻纖強化門框	浴廁水平鎖 1付	自動歸位鉸鏈 3片	–	–	3	3

窗詳細表

編號	尺寸 W x H	玻璃	離地高(h)	數量(樘) 2F	小計	備註
(W1) 塑鋼橫拉窗	1600x1450	5mm厚清玻璃，	2F=1000,	13	13	附紗窗
(W2) 塑鋼橫拉窗	2000x1450	5mm厚清玻璃，	2F=1000,	2	2	附紗窗
(W3) 塑鋼橫拉窗	3200x600	5mm厚清玻璃，	2F=1800,	1	1	附紗窗
(W4) 塑鋼橫拉窗	4800x600	5mm厚清玻璃，	2F=1850	2	2	附紗窗
說明	1.塑鋼窗顏色需經監造單位審核同意後施作 2.材質,製作,按裝等均應符合本工程施工規範					

窗詳細表

編號	尺寸 W x H	玻璃	離地高(h)	數量(樘) 2F	小計	備註
(W5) 塑鋼橫拉窗	1600x600	5mm厚清玻璃，	2F=1800,1850	3	3	附紗窗
(W6) 塑鋼橫拉窗	1200x600	5mm厚清玻璃，	2F=1800,	1	1	附紗窗
(W7) 塑鋼橫拉窗	1200x1150	5mm厚清玻璃，	2F=1000,	1	1	附紗窗
說明	1.塑鋼窗顏色需經監造單位審核同意後施作 2.材質,製作,按裝等均應符合本工程施工規範					

鋁百頁窗詳細表

編號	尺寸 W x H	玻璃	離地高(h)	數量(樘) 2F	合計	備註
(L1) 鋁百頁窗(防颱型)	400X400	無	2F=2800	2	2	附不銹鋼防蟲網

次數 NO.	日期 DATE	修改內容 DESCRIPTION	修改 REV.	核准 APPR.
初審				
複審				
覆審				
審定				

TACT LOGISTICS 華儲股份有限公司

CECI 台灣世曦工程顧問股份有限公司 SINO Engineering Consultants, Inc. Taiwan

桃園航空貨運站改建工程
伸縮後修正計畫B項工程
進口小貨夾層增設
海關辦公室工程

粉刷表及門窗詳圖

技師 LICENCE ENGINEER	
審定 APPROVED BY	
負責 CH. BY	
校核 CHECKED BY	
設計 DESIGNED BY	繪圖 DRAWN BY
比例 SCALE	日期 DATE 102.07
專案號碼 JOB NO	92234
圖號 DRAWING NO A601 B	張號 SHEET NO 12/19

30-000R

壹.鋼板斷面型式：TRIMDEK C.S
Profile:

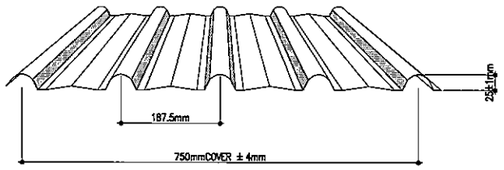

貳.鋼板基材成型：

鋼板基材強度應符合 ASTM A792-83 GRADE 40~50級或
AS 1397-1984 G300級，即其降伏強度為 3060 kg/cm² 。

註：本圖構件斷面僅供參考，廠商可提供相同之規格性能之產品供選用。

參.鋁鋅合金鍍層：冷軋鋼板經連續鍍鋁鋅合金處理而成，其鍍層含量，鋁佔 50%以上，其餘為鋅及少量矽,即符合ASTM A792-80 AZ50或 AS 1397-1984 AZ150之規定，其鋁鋅合金雙面附著量為 150 g/m²以上
(三點試樣法)

肆.烤漆表面處理：鋁鋅合金處理完成後，以滾輪塗覆，並經烘烤兩次而成，烤漆幅差度須符合 AS 2728-1984 SECTION 2.4及 TABLE 2.1之規範

(A)正面：
1.底漆：5um (商業標準)，高鉻量耐腐蝕樹脂塗料。
2.面漆：10um (商業標準)，PE烤漆。
(B)背面：
1.面漆：7um (商業標準)，PE烤漆。

伍.鋼板厚度：鋼板基材厚度為 0.38mm (商業標準)。
鋼板總厚度為 0.42mm (商業標準)。

陸.證明文件：承包商應提出下列文件供甲方工程司或業主審核，審核通過方可使用。
1. 廠商需提供原廠之材質證明
2. 若為進口材料需附進口證明

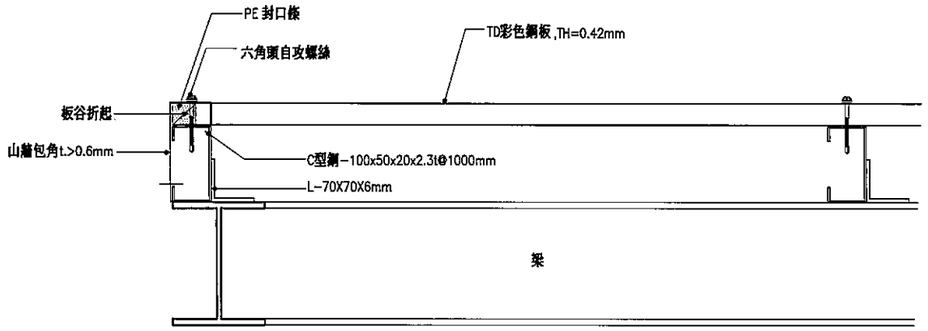

1/- 彩色鋁鋅鋼板規範 NTS

2/- 簷口收邊大樣圖 NTS

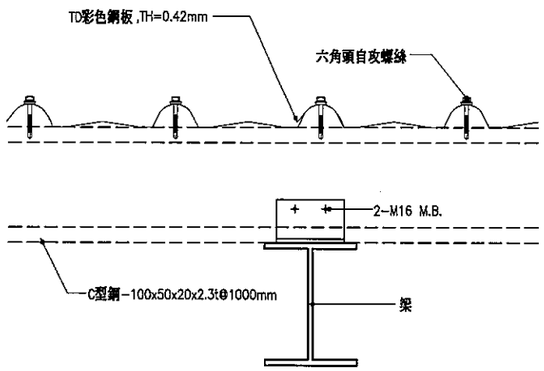

3/- 屋頂橫向剖面大樣圖 NTS

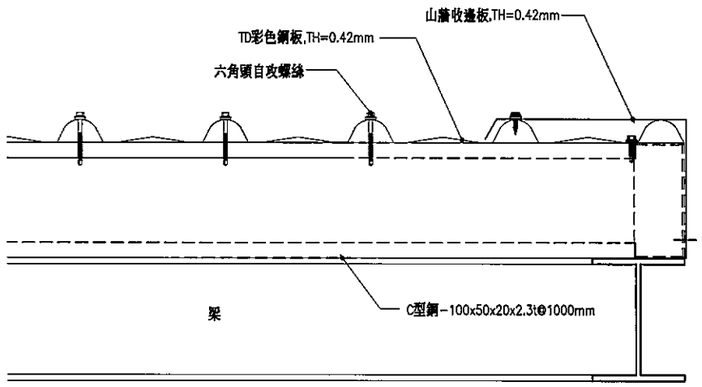

4/- 山牆收邊大樣圖 NTS

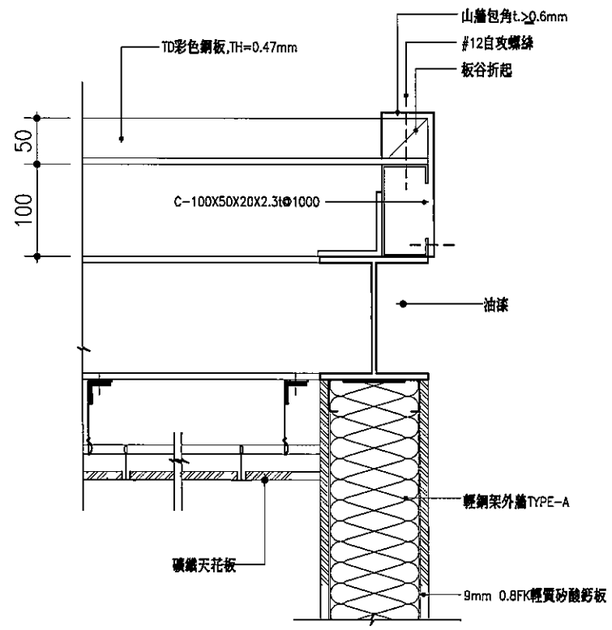

5/- 屋頂收頭詳圖 S=1:3

次數 NO.	日期 DATE	修改內容 DESCRIPTION	修改 REV.	核准 APPR.
初發				
複發				
核發				
修定				

TACT LOGISTICS
華儲股份有限公司

CECI 台灣設備工程顧問股份有限公司

桃園航空貨運站改建工程
仲裁後修正計畫B項工程
進口小貨夾層增設
海關辦公室工程

金屬屋面板詳圖

技師 LICENCE ENGINEER	
審查 APPROVED BY	
品管 QA BY	
校核 CHECKED BY	
設計 DESIGNED BY	繪圖 DRAWN BY
比例 SCALE	日期 DATE 102.07
原案號碼 JOB NO	92234
圖號 DRAWING NO A701 B	張號 SHEET NO 13/19

S-EXWALL.DWG

A=143（一底二度水泥漆/一底二度水泥漆）

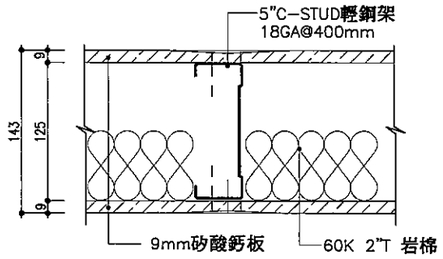

牆平面圖

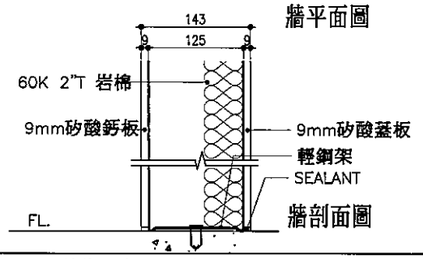

牆剖面圖

B=179（石質釉面磚/石質釉面磚）
B=164（石質釉面磚/一底二度水泥漆）

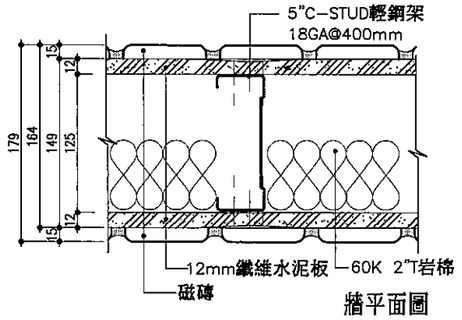

牆平面圖

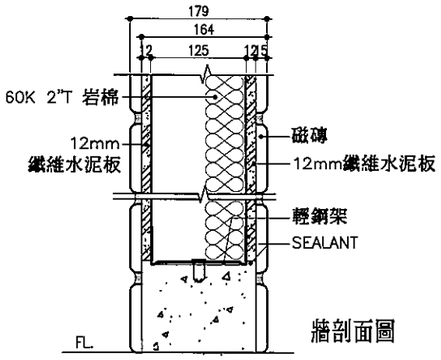

牆剖面圖

L=74（9mm矽酸鈣板表面一底二度水泥漆）

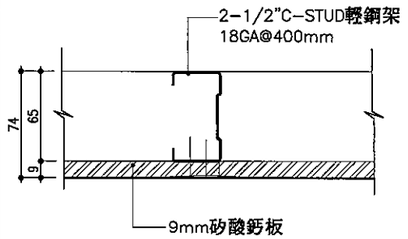

TYPE-A
板材說明:
骨架: 5"C-STUD輕鋼架
18GA@400mm
板材: 9mm矽酸鈣板
吸音棉: 60K 2"T 岩棉
防火時效: 防火時效一小時

TYPE-B
板材說明:
骨架: 5"C-STUD輕鋼架
18GA@400mm
板材: 12mm纖維水泥板
吸音棉: 60K 2"T 岩棉
防火時效: 防火時效一小時

TYPE-L
板材說明:
骨架: 2-1/2"C-STUD輕鋼架
18GA@400mm
板材: 9mm矽酸鈣板
註: 包柱及外牆內側封板做法

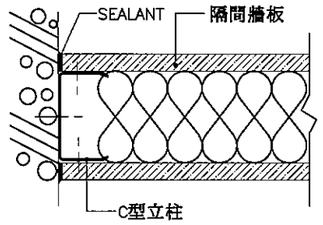

1/- 牆面接縫圖

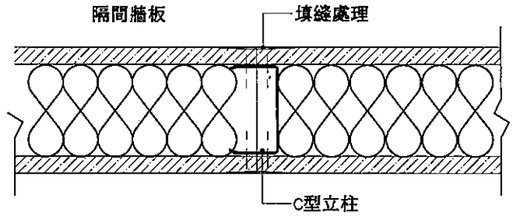

2/- 板縫接合圖

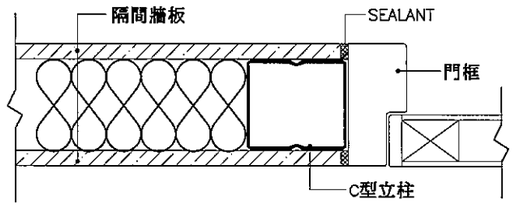

3/- 門框接縫圖

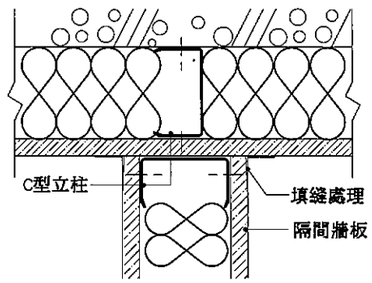

4/- 直交牆面圖(二)

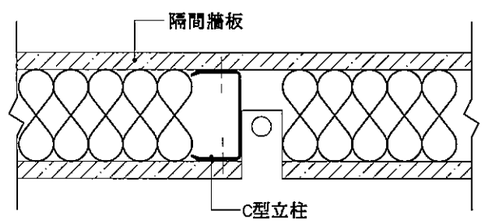

5/- 出線口固定圖

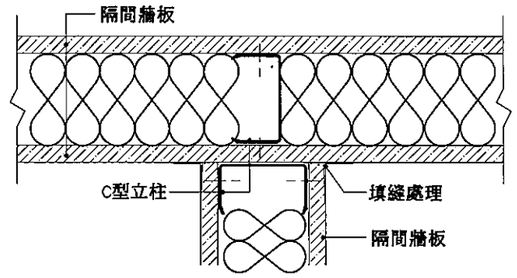

6/- 直交牆面圖

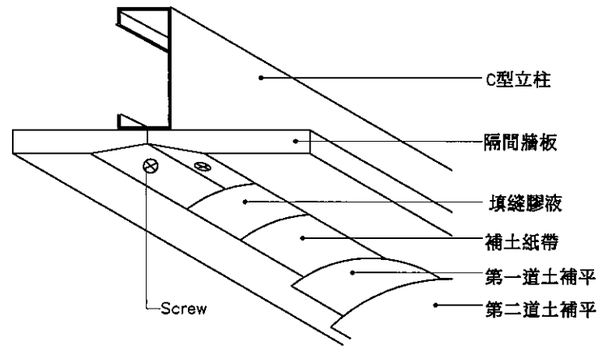

7/- 接縫補土詳圖

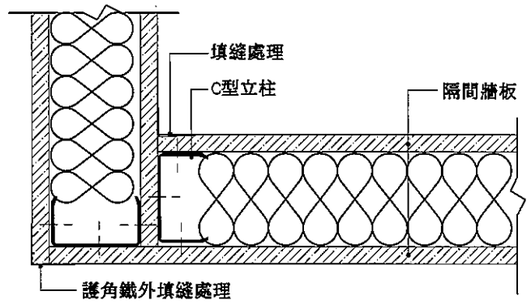

8/- 角接牆面圖

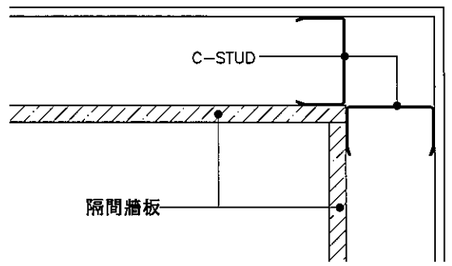

9/- 單面隔間內轉角詳圖

次數 NO.	日期 DATE	修改內容 DESCRIPTION	修改 REV.	核准 APPR.
說明				
說明				
說明				
備註				

TACT LOGISTICS 華儲股份有限公司

CECI 台灣世曦工程顧問股份有限公司 CECI Engineering Consultants, Ltd., Taiwan

桃園航空貨運站改擴建工程
仲裁後修正計畫B項工程
進口小貨夾層增設
海關辦公室工程

輕隔間牆詳圖

技師 LICENCE ENGINEER	
審定 APPROVED BY	
品管 QA BY	
校核 CHECKED BY	
設計 DESIGNED BY	繪圖 DRAWN BY
比例 SCALE	日期 DATE 102.07
案號 JOB NO	92234
圖號 DRAWING NO A702 B	張號 SHEET NO 14/19

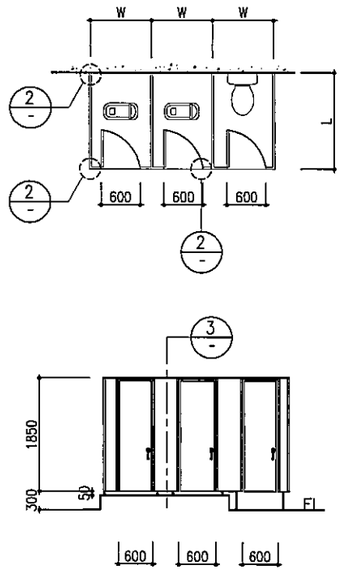

註：
本圖僅供參考，承包廠商於施工前需配合
提送大樣詳圖，經監造單位核可後方可施工。

1 浴廁隔間標準立面圖 NTS

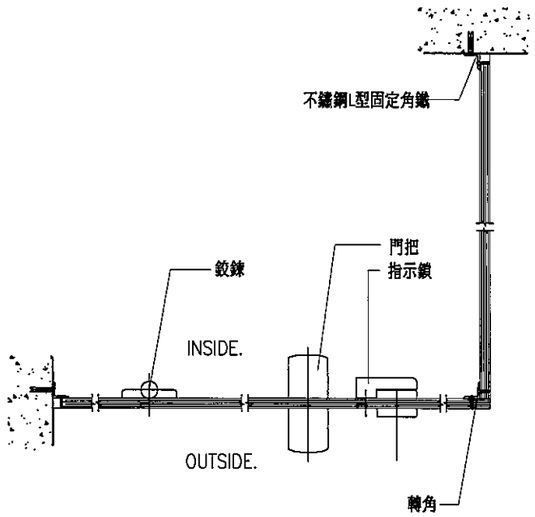

*.廁所門及門框收邊以倒角處理,呈 L型

2 隔間結合詳圖 NTS

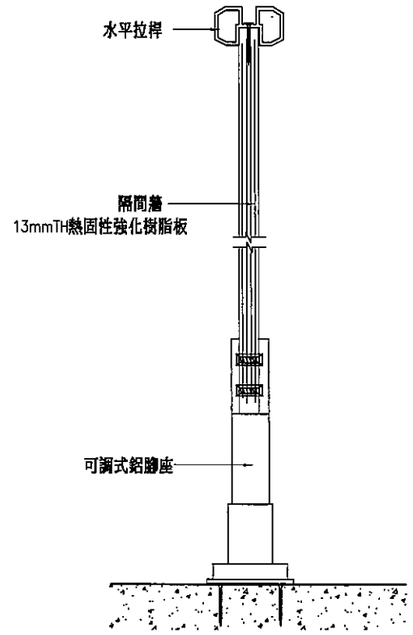

3 隔間剖面詳圖 NTS

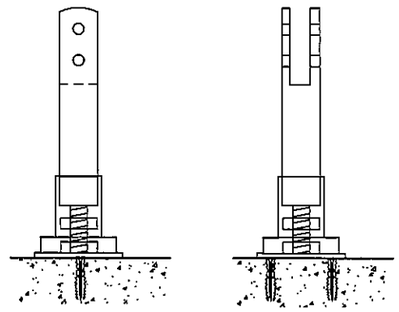

*.鋁腳柱 ,不鏽鋼腳盤 ,可調整高低 ,外套 PVC蓋

4 可調式腳座示意圖 NTS

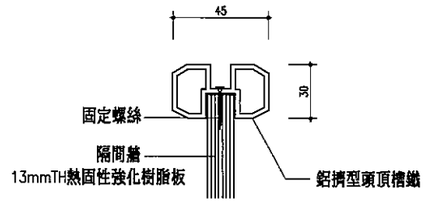

5 水平拉桿示意圖 NTS

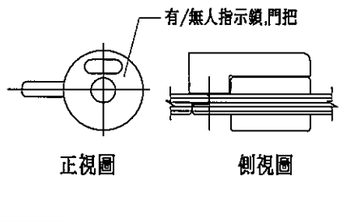

6 指示鎖示意圖 NTS

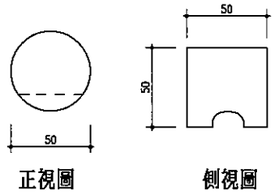

7 門把示意圖 NTS

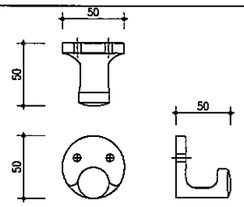

8 外衣掛鉤/緩衝鉤 NTS

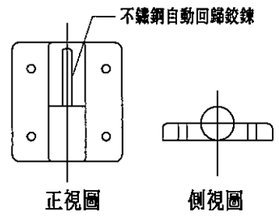

9 不鏽鋼鉸鍊示意圖 NTS

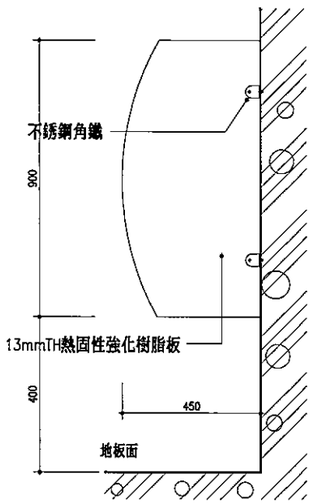

10 小便斗隔屏 S=1:10

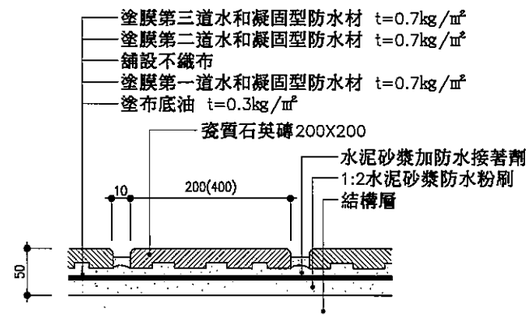

11 石英磚地坪詳圖 1:2

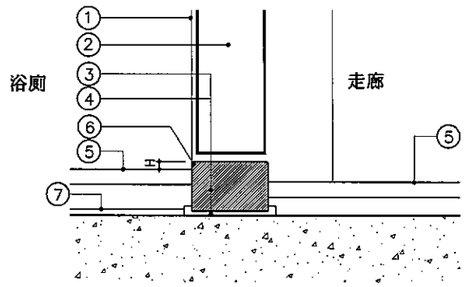

① 門框
② 門扇
③ 大理石門檻
(5*5cm條石,長度同門淨寬)
④ 1:2水泥砂漿黏貼層
⑤ 地坪飾材詳粉刷表
⑥ 2分圓角處理
⑦ 防水層

12 浴廁、茶水間門檻詳圖 N.T.S

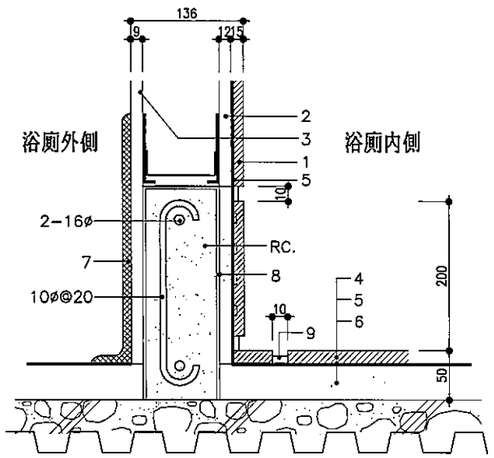

① 200x200磁質面磚
② 12mmTH水泥板
③ 9mmTH矽酸鈣板
④ 瓷質止滑石英磚200X200
⑤ 防水層－
塗膜第三道水和凝固型防水材 t=0.7kg/㎡
塗膜第二道水和凝固型防水材 t=0.7kg/㎡
舖設不織布
塗膜第一道水和凝固型防水材 t=0.7kg/㎡
塗布底油 t=0.3kg/㎡
⑥ 1:2防水粉刷
⑦ 踢腳板
⑧ 1:3水泥砂漿粉平
⑨ 水泥砂漿加防水接著劑

13 浴廁及茶水間牆板收邊詳圖 NTS

次數 NO.	日期 DATE	修改內容 DESCRIPTION	審查 REV.	核准 APPR.
設計				
製圖				
校對				
審定				

TACT LOGISTICS
華儲股份有限公司

CECI 台灣世曦工程顧問股份有限公司

桃園航空貨運站改擴建工程
伸展後修正計畫B項工程
進口小貨夾層增設
海關辦公室工程

廁所隔間詳圖(一)
浴廁及茶水間門檻詳圖
浴廁及茶水間牆板收邊詳圖

技師 LICENCE ENGINEER	
審核 APPROVED BY	
品管 QA BY	
校核 CHECKED BY	
設計 DESIGNED BY	繪圖 DRAWN BY
比例 SCALE	日期 DATE 102.07
廠商發圖 JOB NO	92234
圖號 DRAWING NO A703 B	張號 SHEET NO 15/19

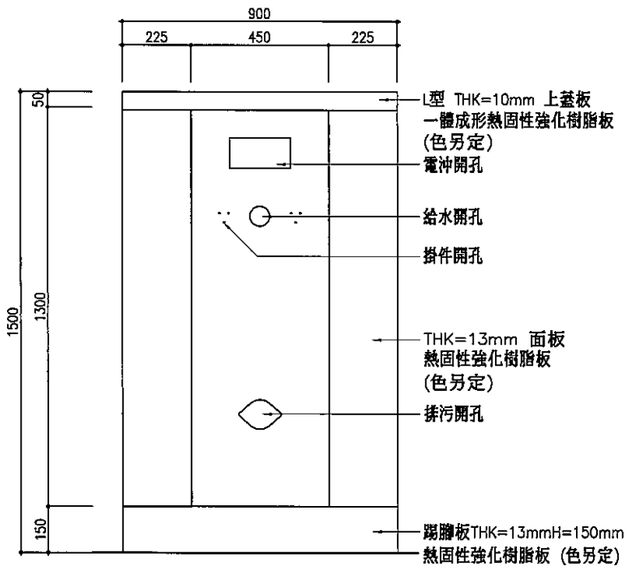

1 面板立面圖 NTS

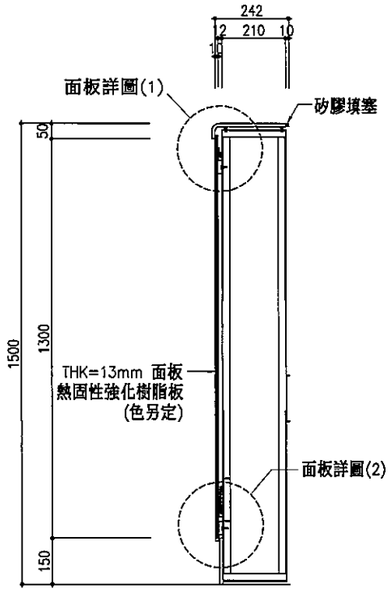

2 面板右側立面圖 NTS

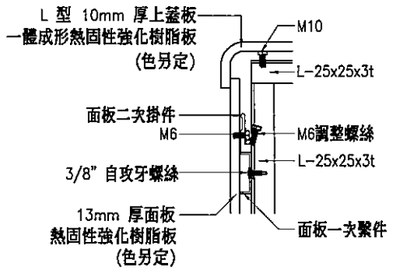

面板詳圖(1)

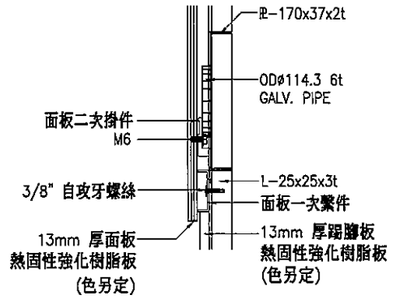

面板詳圖(2)

3 面板詳圖 NTS

施工說明:

1. 本背板機箱側牆採用13m/m 厚之熱固性強化樹脂板。
2. 上蓋板板材採用一體成形10m/m 厚之熱固性強化樹脂板。
3. 掛件採不銹鋼製品。
4. 所有材料顏色及配件,於施工前須經業主,建築師審核認可後,方可進場施工。
5. 實際施工時必須配合現場尺寸丈量施工,材料全部為廠製而後於現場組裝。
6. 所有板邊皆以電腦刨刀進行45° 倒角處理。

材 料 表

編號	材 料 名 稱	材 質	規 格
①	框架立料	GALV. STEEL	L-25x25x3t
②	框架橫料	GALV. STEEL	L-25x25x3t
③	框架縱料	GALV. STEEL	L-25x25x3t
④	給水管補強橫料	GALV. STEEL	R-100x37x2t
⑤	配管固定縱料	GALV. STEEL	R-45x15x10x1.2t
⑥	便器補強橫料	GALV. STEEL	R-100x37x2t
⑦	排污管固定用管料	GALV. STEEL	PIPE OD 89.1x3t
⑧	框架牆面固定用橫料	GALV. STEEL	R-50x10x1.2t
⑨	掛板繫件		C-45x12x3t
⑩	框架及上蓋板水平調整螺絲	GALV. STEEL	M10
⑪	給水閥固定座補強橫料	GALV. STEEL	L-25x25x3t
⑫	給水閥固定座	GALV. STEEL	R-100x20x2t

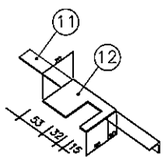

4 電充盒基座骨架圖 NTS

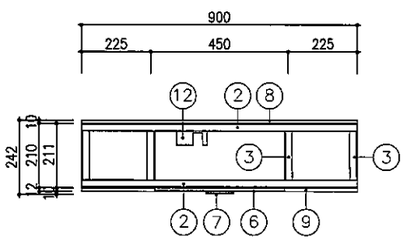

5 骨架平面圖 NTS

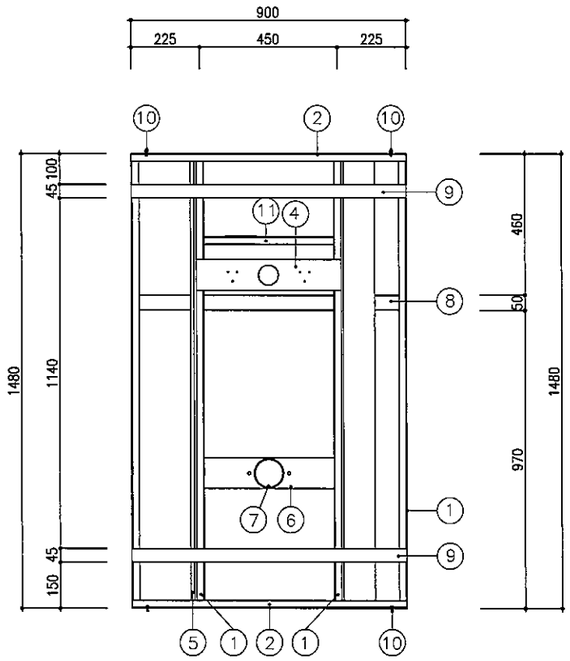

6 骨架正立面圖 NTS

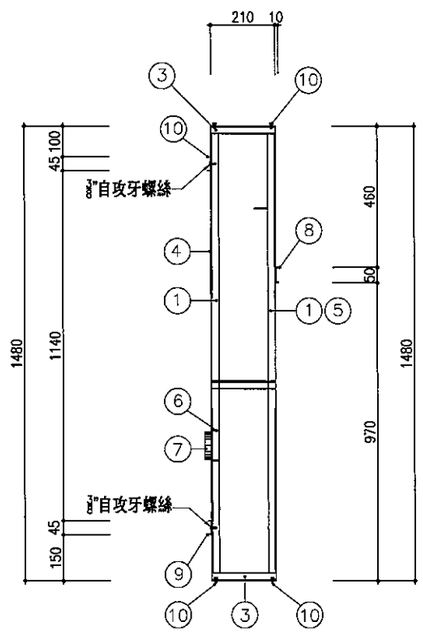

7 骨架右側立面圖 NTS

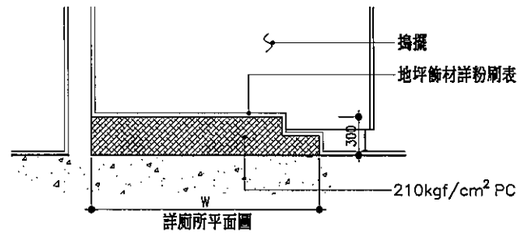

8 蹲式馬桶基座詳圖 NTS

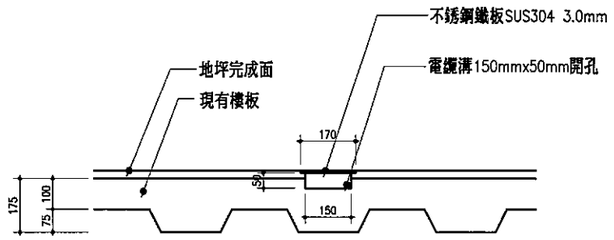

9 電纜溝示意詳圖 NTS

次數 NO.	日期 DATE	修改內容 DESCRIPTION	修改 REV.	核准 APPR.

審查
審查
審查
審定

TACT LOGISTICS
華儲股份有限公司

CECI 台灣世曦工程顧問股份有限公司

桃園航空貨運站改建工程
仲裁後修正計畫日項工程
進口小貨夾層增設
海關辦公室工程

廁所隔間詳圖 (二)
蹲式馬桶基座詳圖
電纜溝示意詳圖

技師 LICENCE ENGINEER	
審定 APPROVED BY	
主辦 CH. BY	
校核 CHECKED BY	
設計 DESIGNED BY	繪圖 DRAWN BY
比例 SCALE	日期 DATE 102.07
專案號碼 JOB NO.	92234
圖號 DRAWING NO A704-B	張號 SHEET NO 16/19

10-廁所隔間.DWG

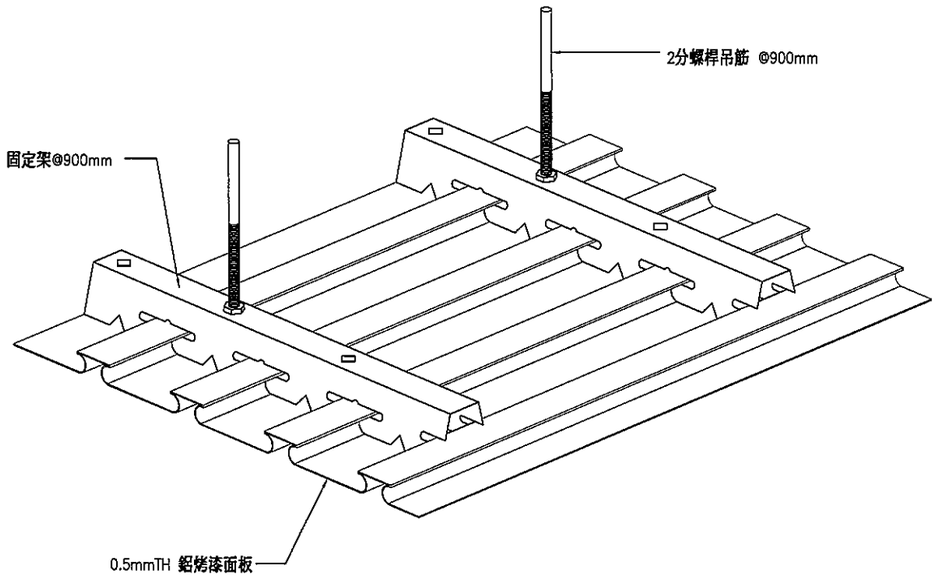

1 鋁板安裝示意圖 NTS

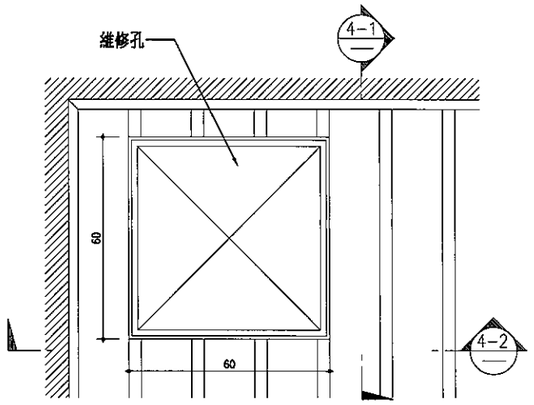

2 長條鋁板平面示意圖 NTS

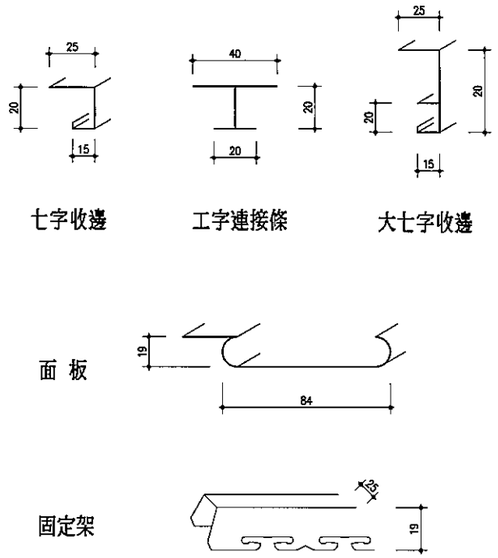

3 材料配件明細圖 NTS

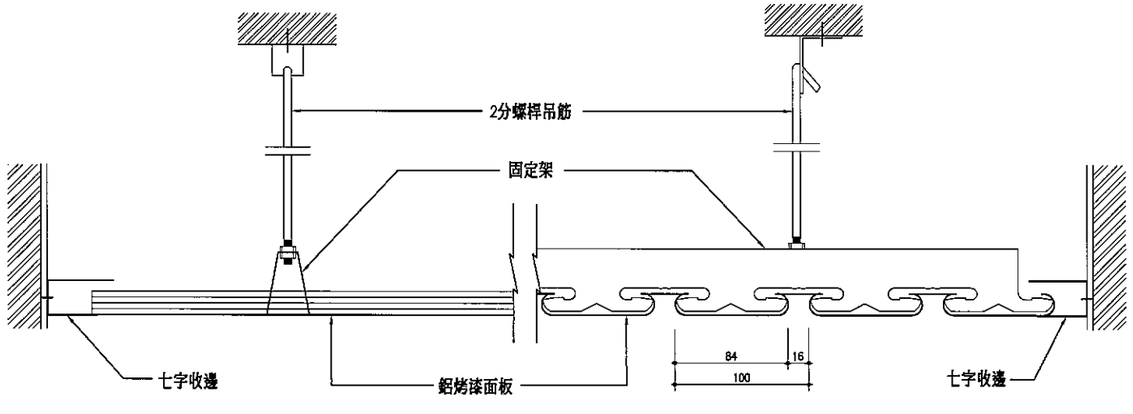

1 縱向剖面圖

2 橫向剖面圖

4 長條鋁板剖面圖 NTS

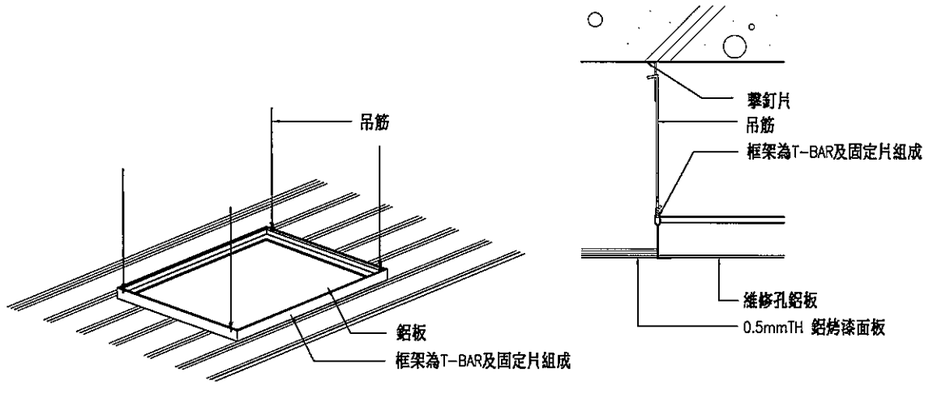

5 維修孔或燈具安裝示意圖 NTS

施工說明：

1.面板採進口彩色鋁捲片滾壓成型材質AA3105 H46，面寬84mm 凹槽16mm 鋁板厚度0.5mm，表面使用樹脂烤漆。
2.支撐架採用鍍鋅烤漆鋼板，規格:25x45x0.8mm。
3.收邊料採用七字型鋁料材質，塗裝同面板。
4.吊掛系統採用2分螺桿吊筋以火藥擊釘器固定。
5.所有建材五金經由監造單位或業主審核後方可施工。
6.本工程為責任施工，完工後應附相關證明及保固書等有關文件與驗收。
7.單位:mm

次數 NO.	日期 DATE	修改內容 DESCRIPTION	修改 REV.	核准 APPR.
設計				
審查				
覆審				
審定				

TACT LOGISTICS
華儲股份有限公司

CECI 台灣世曦工程顧問股份有限公司

桃園航空貨運站改建暨建工程
仲裁後修正計畫8項工程
進口小貨夾層增設
海關辦公室工程

鋁企口天花詳圖

技師 LICENCE ENGINEER	
審定 APPROVED BY	
品管 QA BY	
校核 CHECKED BY	
設計 DESIGNED BY	繪圖 DRAWN BY
比例 SCALE	日期 DATE 102.07
專案號碼 JOB NO	92234
圖號 DRAWING NO A705 B	張號 SHEET NO 17/19

1-長條鋁板

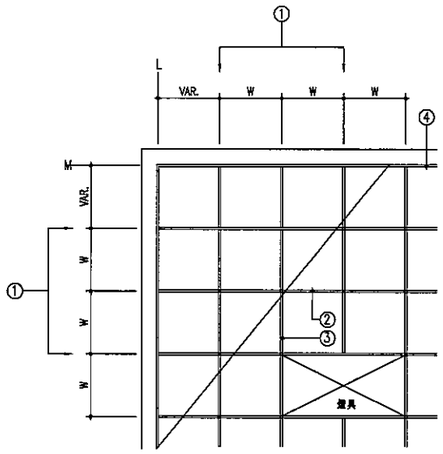

① 主架@2W
② 副架2W
③ 副架W
④ 收邊料

說明	規格	W	VAR.
礦纖板	600X600X15	600	視現況而定

1/— 礦纖明架天花平面圖 S=1:30

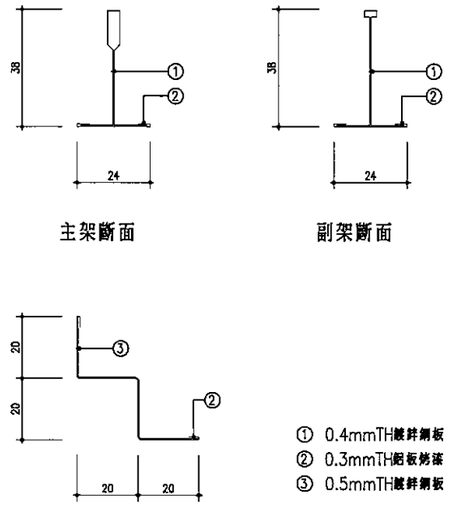

① 0.4mmTH鍍鋅鋼板
② 0.3mmTH鋁板烤漆
③ 0.5mmTH鍍鋅鋼板

2/— 礦纖明架天花構件圖 S=1:1

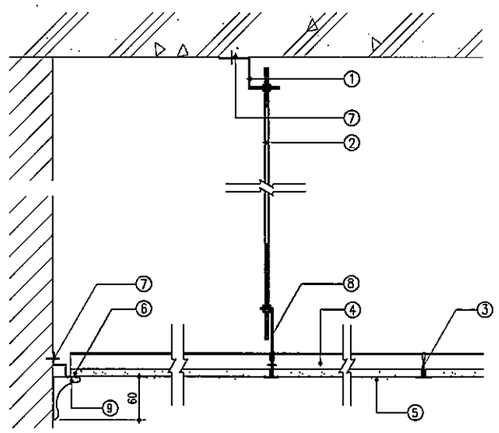

① 掣釘片
② 鍍鋅吊筋
③ 主架
④ 副架
⑤ 礦纖板
⑥ 收邊料
⑦ 固定釘器(鋼釘,螺絲,火藥掣釘或其它.)
⑧ 調整片
⑨ PVC線板

天花板重量	吊筋間距
3kg/m²以下	100-120cm
3kg/m²-5kg/m²	60-90cm
5kg/m²以上	60cm

3/— 礦纖明架天花剖面圖 S=1:5

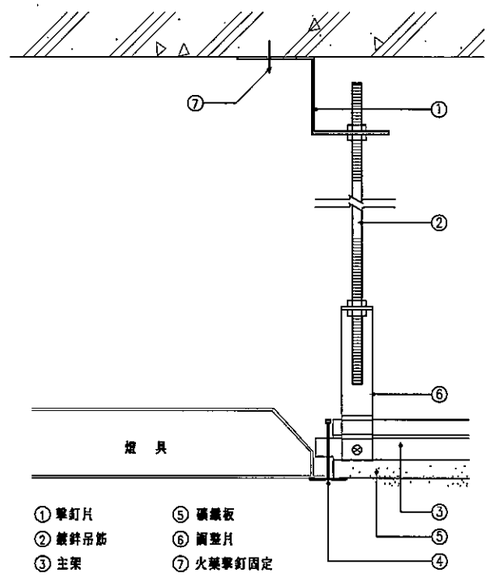

① 掣釘片
② 鍍鋅吊筋
③ 主架
④ 副架
⑤ 礦纖板
⑥ 調整片
⑦ 火藥掣釘固定

註:燈具屬機電工程,詳機電圖及規範,需自行吊掛於R.C.樓板上.

4/— 礦纖明架天花燈具收頭圖 S=1:2

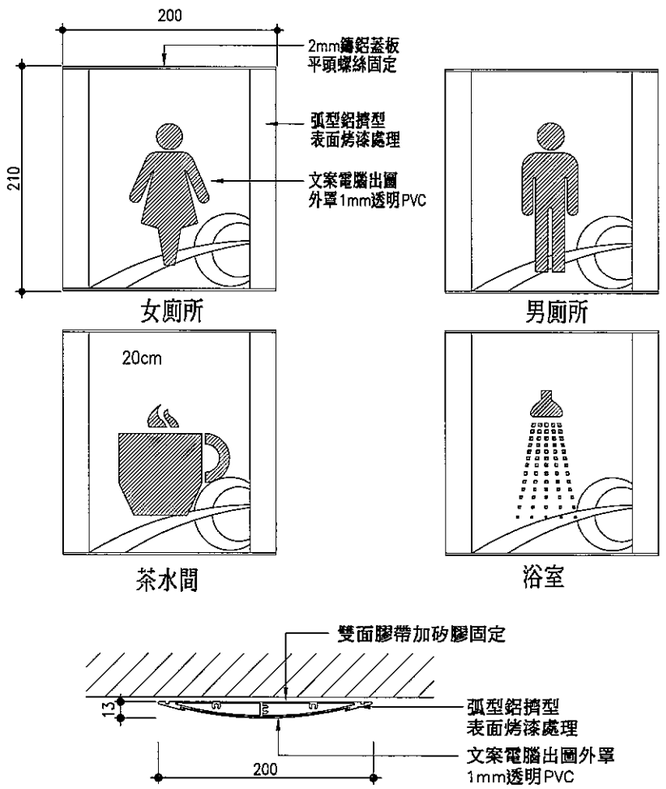

5/— Sg 公共房間名牌

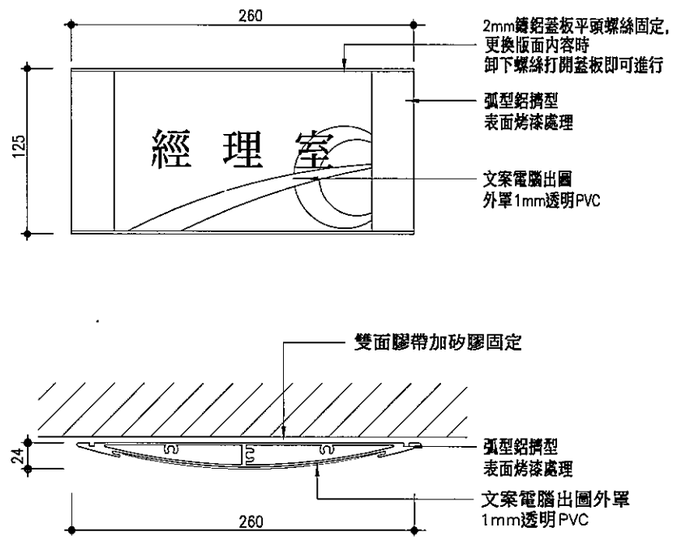

註：一、標誌內容之字樣、字型、字體、名稱及文字大小應於施工前送樣品經業主或監造單位同意並確認後方可施工。
二、底板顏色及圖案需於施工前送樣品經業主或監造單位同意並確認後施作。

6/— Sh 一般房間名牌

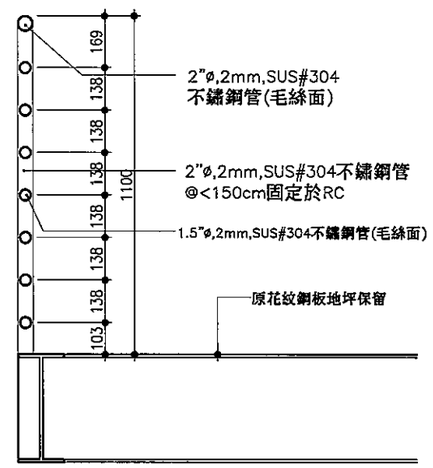

註:不銹鋼欄杆固定方式,承包商須提施工圖經監造單位核可後施作。

7/— 不鏽鋼欄杆詳圖

次數 NO.	日期 DATE	修改內容 DESCRIPTION	修改 REV.	核准 APPR.

審查
覆審
複審
審定

TACT LOGISTICS
華儲股份有限公司

CECI 台灣營建工程顧問股份有限公司

桃園航空貨運站改建工程
仲裁後修正計畫B項工程
進口小貨夾層增設
海關辦公室工程

礦纖明架天花、標誌及
不鏽鋼欄杆詳圖

核准 LICENCE ENGINEER	
審定 APPROVED BY	
負責 DA BY	
校核 CHECKED BY	
設計 DESIGNED BY	繪圖 DRAWN BY
比例 SCALE	日期 DATE 102.07
案號編碼 JOB NO	92234
圖號 DRAWING NO A706 B	張號 SHEET NO 18/19

10-A7

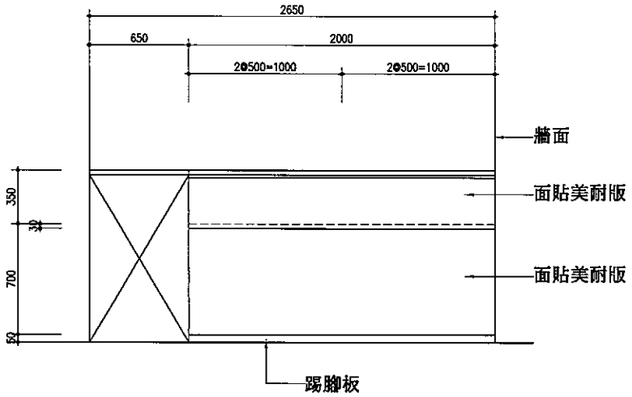

1 櫃檯正向立面圖 1:20

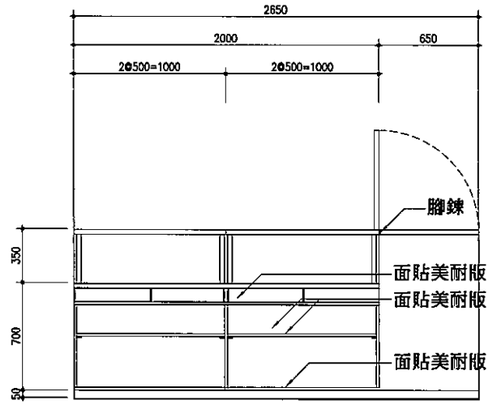

2 櫃檯背向立面圖 1:20

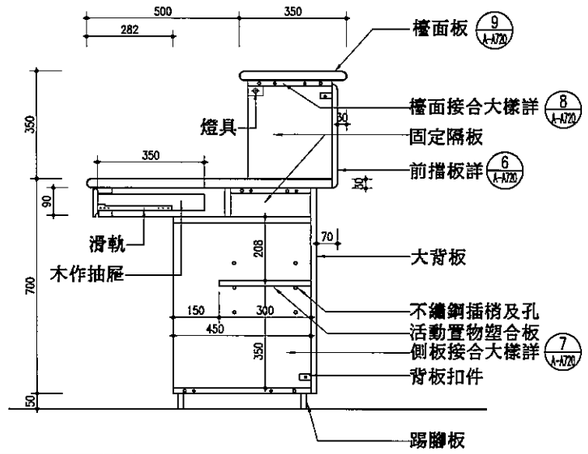

3 櫃檯剖面圖 1:10

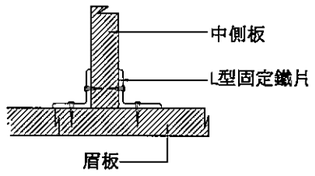

註：材質為塑合板，面貼0.6mmTH美耐板。

4 收頂接合大樣圖 1:2

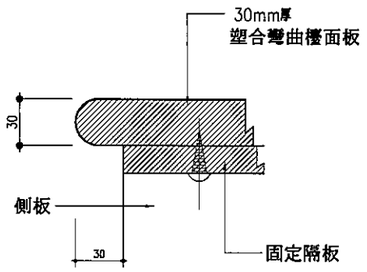

5 矮櫃檯面板接合大樣圖 1:2

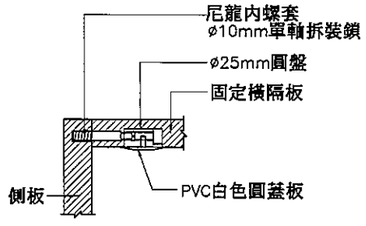

6 獨立櫃側板接合大樣圖 1:2

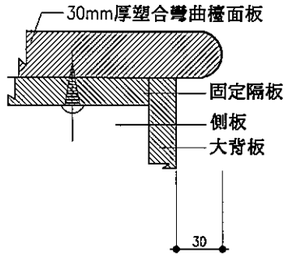

7 矮櫃檯面板接合大樣圖 1:2

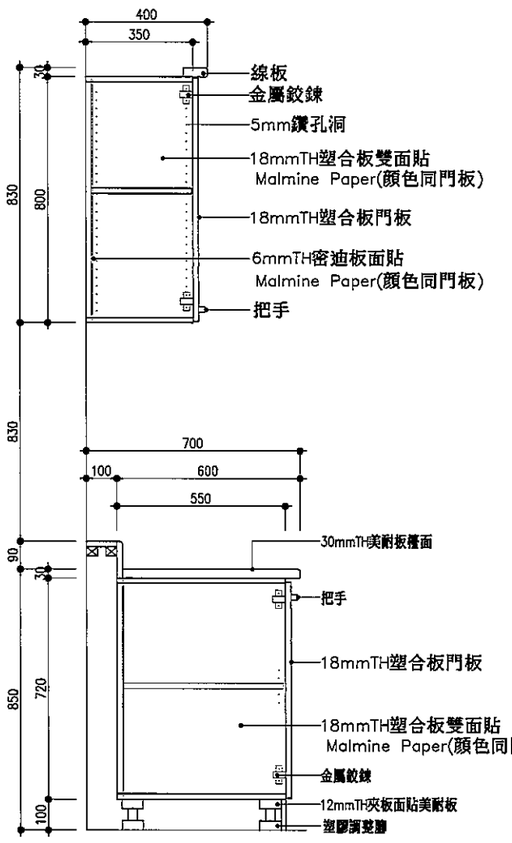

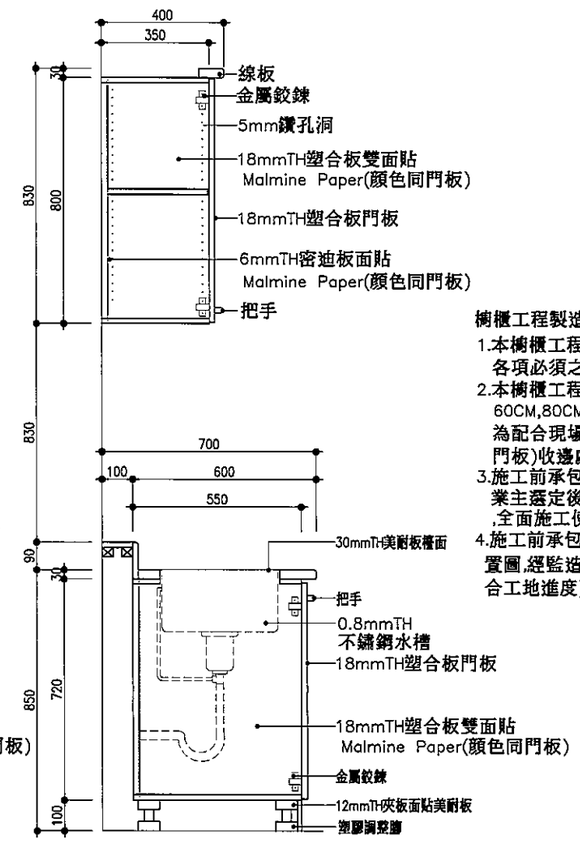

8 茶水櫃詳圖 1:20

櫥櫃工程製造規範及施工說明:

1.本櫥櫃工程內含不銹鋼單槽,單槍長頸龍頭,及各項必須之五金配件.
2.本櫥櫃工程除了圖面特別註明外,皆以40CM,60CM,80CM等三種尺寸為基準排列而成,若為配合現場尺寸而有空隙,則以填縫板(材質同門板)收邊處理.
3.施工前承包商需檢送美耐板色卡,經工程司或業主審定後,檢送樣品簽核後,方得依核可樣品,全面施工使用.
4.施工前承包商需配合現場尺寸繪製施工立面配置圖,經監造工程師核可後方可按圖施工.(須配合工地進度).

次數 NO.	日期 DATE	修改內容 DESCRIPTION	修改 REV.	核准 APPR.
設計				
製圖				
審查				
審定				

TACT LOGISTICS
華儲股份有限公司

CECI 台灣世曦工程顧問股份有限公司

桃園航空貨運站改建工程
仲裁後修正計畫B項工程
進口小貨夾層增設
海關辦公室工程

櫃檯及茶水櫃詳圖

技師 LICENCE ENGINEER	
審定 APPROVED BY	
品管 QA BY	
校核 CHECKED BY	
設計 DESIGNED BY	繪圖 DRAWN BY
比例 SCALE	日期 DATE 102.07
專案編號 JOB NO	92234
圖號 DRAWING NO A707 B	張號 SHEET NO 19/19

鋼筋混凝土結構一般注意事項說明:

一、總則

1.本工程所稱之建築師為主辦本工程之建築師,工地工程師為本工程業主或業主指派負責之工程人員.
2.本工程使用之材料及施工除應遵照本說明之規定外,並應符合國家標準(CNS標準),內政部公佈施行之最新版建築技術規則以及本工程合約所列之有關規定.
3.若使用國外材料及機具,應依據其規格及說明辦理,特殊試驗得依據國際通行之試驗規定辦理.
4.如結構圖說與建築圖說有不符之處,其外形尺寸及坡度、高度均以建築圖說為準,但梁、柱、牆與版等結構尺寸不得小於結構圖說尺寸,如仍有疑義,應依建築師之解釋施工,且承包商應將修正後之尺寸,繪製施工圖,經工地工程師核准後方得施工.
5.本工程結構體架柱之軸向,承包商於施工前須與建築圖核對,不符之處,應依建築師之解釋施工.
6.承包商施工前應核對各有關工程圖說,並與水電、機械及其他有關之承包人員確定各種管道、套管、錨定螺栓及各項預埋機電之零件及開口等尺寸及位置,並依需要施做補強措施.
7.本工程所示之結構標準圖係指一般之構造情形,若圖樣未能完全吻合,或承包商對所列之施工要求有不明瞭處,應事先要求建築師解釋,承包商不得事後以圖說不清楚做為推諉責任之依據.
8.本工程結構設計係依據內政部頒佈施行之最新版建築技術規則,結構混凝土設計規範,結構混凝土施工規範以及其他公認之規範.

二、一般注意事項

1.鋼筋混凝土結構圖說尺寸,除另有註明外,均以公分(cm)為單位.
2.鋼筋混凝土材料強度

(A). 混凝土

除另有註明外,混凝土28天齡期之試體抗壓強度f'c規定如下:

(1) 主體結構：fc'≧280Kgf/cm²
(2) 基礎打底之墊層混凝土： fc'≧140Kgf/cm²
(3) 混凝土試體強度之取樣及試驗標準,依相關規範規定辦理.

(B). 鋼筋

鋼筋號數、直徑、單位重量關係表

鋼筋號號	D10	D13	D16	D19	D22	D25	D29	D32	D36
	#3	#4	#5	#6	#7	#8	#9	#10	#11
	10ø	13ø	16ø	19ø	22ø	25ø	29ø	32ø	36ø
標稱直徑 (mm)	9.53	12.7	15.9	19.1	22.2	25.4	28.7	32.2	35.8
標稱面積 (cm²)	0.713	1.267	1.986	2.865	3.871	5.067	6.469	8.143	10.07
單位重量 (kgf/m)	0.56	0.994	1.56	2.25	3.04	3.980	5.08	6.39	7.90

除另有註明外,鋼筋之降伏強度fy規定如下:

鋼筋號數	fy (kgf/cm²)	CNS 符號
D16以下(含D16)	≧2800 kgf/cm²	SD280W
D19以上(含D19)	≧4200 kgf/cm²	SD420W

本工程不得使用熱處理鋼筋(水淬鋼筋).

3.鋼筋混凝土所有水泥、粒料、水及鋼筋等均應符合本說明之總則第2款之規定.
4.卜特蘭水泥成份及品質應符合國家標準CNS 61 R2001第Ⅰ型之規定.
5.除螺箍筋可用光面鋼筋外,其他均須用竹節鋼筋,鋼筋應符合國家標準CNS 560 A2005之規定.
6.鋼筋之續接若採用銲接時,須符合須ANSI/AWS D1.4之規定辦理; 除經工地工程司許可外,不得為便於鋼筋之組合而於交叉處作點銲.
7.鋼筋續接若採用鋼筋續接器時,應符合88年內政部營建署「鋼筋續接器續接施工規範及解說」(草案)相關規定,各構材性能等級如下:
a. 所有耐震韌性架柱構材: SA級.
b. 其它非耐震構材: 至少B級.
續接器續接位置之範圍:
a. D16(含)以下主筋續接≧60cm.
b. D19(含)以上主筋續接≧75cm.
8.混凝土之細骨材,不得使用海砂,本工程之用砂採符合CNS 3090預拌混凝土及CNS 134070細料中水溶性氯離子含量試驗法,不論仍在施工中或全部工程完工後,(即不限在工程保固期間內),如發現所使用之混凝土之細骨料經檢驗證實為海砂時,承包商應負責打除重建,並負一切賠償及法律責任.
9.鋼筋不得使用輻射鋼筋,承商應於施工前提出無輻射鋼筋檢驗証明,並不論仍在施工中或全部工程完工後(即不限在工程保固期限內),如發現所使用之鋼筋經檢驗證實為輻射鋼筋時,承包商應負責打除重建,並負一切賠償及法律責任.
10.承包商於施工前應將模板及撐架等之詳圖及施工步驟(包含拆模)交由承包商所聘主任技師審查簽署,承包商對本工程模板及撐架之設計及施工安全應負全部責任,對於外牆及池體內外模版間所使用之對拉構件所可能引致之防水缺陷,承商應負責設置相關止水措施,其費用已含於模板單價費用內,不另給價.
11.梁淨跨度超過八公尺以上時,均須依據其跨度及解載重等因素於梁中央部作適當之預拱,(除圖面上特別註明其預拱量者外,其他每公尺宜有0.1cm之預拱(例如跨度為十公尺梁,中央預拱1.0cm).)
12.混凝土之澆置應連續不斷以至段落全部完成,避免冷縫產生,如有工作接縫須依據建築技術規則建築構造編第351條規定處理.
13.鋼筋之綁紮、排列、搭接與錨定等除另有註明外,須依據標準圖施工.
14.鋼筋混凝土牆配筋,除另有配筋圖樣外,均依照標準圖施工.

三、基礎施工

1.現場地基高程如與設計圖所示不符合時,承造人必須依現場高程重定施工計畫,並交監造人核可後再行施工.
2.基礎工程施工前或施工中,承造人應對工地地質調查進行確認工作,以確認土層分佈和土層性質與地質調查報告書比對是否相符,如有疑義應立即洽請監造人處理.
3.施工階段若因地形地貌變動，造成無法按圖施工，應由工地依現況調整或辦理變更設計.

四、埋設構件

1.機械、電氣以及管線等單位,必須埋設於結構物內之構件通常未標示於結構圖內,承造人必須依據所有相關設計圖說作成細部施工圖(包括其位置及估據之空間)交監造人審核後施工.
2.每次澆灌混凝土前,承造人須表列所有預埋之構件,送監造人核可後,方得進行施工.
3.其他未在圖內標示之埋設構件,未經監造人之書面同意,不得作額外之埋設.
4.混凝土澆置前,所有鋼筋、錨定螺栓、地下管線(含水管、電管等)及其他所有必須配合埋設之埋置物等,均應按設計圖及監造人指示,預先正確埋置妥當,並予適當固定.
5.柱內埋管及其配件所佔面積不得超過柱設計斷面積4%,且內徑不得大於5cm.版、梁、牆內埋管及其配件所佔深度,除經設計人同意,不得超過其斷面厚度之三分之一,且內徑不得大於5cm,管之間隔不得小於管徑之三倍,埋設位置不得傷害減弱原有強度.版及牆埋管及配件外包之混凝土直接接受風雨侵襲者,其厚度不得少於4cm,不接受風雨侵襲者,其厚度不得少於2cm,與管垂直之方向須設置鋼筋,其量不得少於混凝土斷面積之0.2%.

現場澆置混凝土(非預力)鋼筋之最小保護層厚:

(單位:mm)

狀　　況	版、牆、格柵及殼版	梁、柱及基腳	樓梯及摺版
不受風雨侵襲且不與土壤接觸者:			
鋼線或 db ≦ 16mm 鋼筋	20	40	15
16mm < db ≦ 36mm 鋼筋	20	40	20
db > 36mm 鋼筋	40	40	20
受風雨侵襲或與土壤接觸者:			
鋼線或 db ≦ 16mm 鋼筋	40	40	40
16mm < db 鋼筋	50	50	50
澆置於土壤或岩石上或經常與水及土壤接觸者	75	75	
與海水或腐蝕性環境接觸者:	100	100	

說明:

1.若建築規章關於鋼筋防火保護層厚度之規定大於上表規定者，則須從其規定.
2.驗製預鑄混凝土及預力混凝土之鋼筋鋼材保護層另詳結構混凝土設計規範或有關設計圖之規定.
3.鋼筋保護層為自最外層鋼筋外面至混凝土表面之厚度,除另有規定外悉依表列規定辦理.

現地澆置混凝土之鋼筋保護層

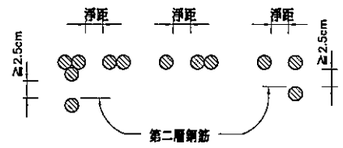

說明:

1.鋼筋間最小淨距：
撓曲構材(如架版)：不得小於2.5cm或粗骨材標稱最大粒徑1.33倍或1.0D。(1.0D')
受壓構材(如柱牆)：不得小於4.0cm或粗骨材標稱最大粒徑1.33倍或1.5D。(1.5D')
D為鋼筋直徑, D' 為束筋相當直徑
2.第二層鋼筋須與第一層鋼筋上下對齊，不得錯開，
且層間淨距不得小於2.5cm。
3.束筋相當直徑D'如下：
二根一束 D'=1.4D
三根一束 D'=1.7D
四根一束 D'=2.0D

鋼筋間淨距標準圖

(主筋標準彎鉤)

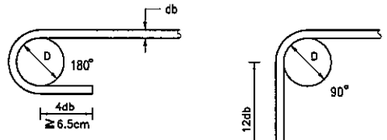

主筋彎鉤最小直徑

鋼筋號數	最小彎鉤直徑
D10~D25	D=6db
D29~D36	D=8db

(箍筋標準彎鉤)

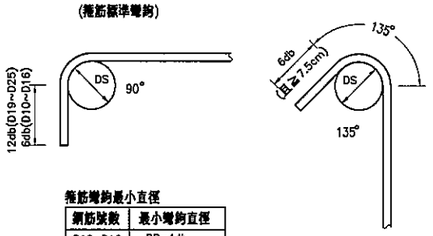

箍筋彎鉤最小直徑

鋼筋號數	最小彎鉤直徑
D10~D16	DS=4db
D19~D25	DS=6db

主筋及箍（肋）筋標準彎鉤圖

梁一般鋼筋埋置長度(Ld)標準表:

(單位：cm)

f'c kgf/cm²	fy kgf/cm²	鋼筋號數 D10 #3 10ø	D13 #4 13ø	D16 #5 16ø	D19 #6 19ø	D22 #7 22ø	D25 #8 25ø	D29 #9 29ø	D32 #10 32ø	D36 #11 36ø	備註
210	2800	35	45	55	65	90	105	120	135	150	
	4200	50	65	80	95	135	155	175	200	220	
245	2800	30	40	50	60	85	100	110	125	135	
	4200	45	60	75	90	130	145	165	185	205	
280	2800	30	40	50	55	80	90	105	115	130	
	4200	45	55	70	85	120	135	155	170	190	
350	2800	30	35	45	50	70	80	90	105	115	
	4200	40	50	65	75	105	120	140	155	170	

說明:

1. 鋼筋應延伸至柱遠端錨定.
2. 若架鋼筋其下方混凝土一次澆置厚度大於30cm(頂層鋼筋),則梁鋼筋埋置長度應為梁一般鋼筋埋置長度再乘以1.3倍.

梁端鋼筋埋置長度表

次數 NO.	日期 DATE	修改內容 DESCRIPTION	審查 REV.	核准 APPR.
審查				
審查				
審查				
審定				

TACT LOGISTICS
華儲股份有限公司

CECI 台灣世曦工程顧問股份有限公司

桃園航空貨運站改建建工程
仲裁後修正計畫B項工程
進口小貨夾層增設
海關辦公室工程

結構一般說明（一）

技師 LICENCE ENGINEER	
審定 APPROVED BY	
品管 QA BY	
校核 CHECKED BY	
設計 DESIGNED BY	繪圖 DRAWN BY
比例 SCALE N.T.S.	日期 DATE 102.07
專案編號 JOB NO	92234
圖號 DRAWING NO S001 B	張號 SHEET NO 1/11

(P10)92234 102.05.17

具標準彎鉤竹節鋼筋之受拉伸展長度(Ldh): (單位：cm)

f'c kgf/cm²	fy kgf/cm²	鋼筋號數 D10 #3 10φ	D13 #4 13φ	D16 #5 16φ	D19 #6 19φ	D22 #7 22φ	D25 #8 25φ	D29 #9 29φ	D32 #10 32φ	D36 #11 36φ	備註
210	2800	15	19	23	28	33	37	42	47	52	
	4200	21	28	35	42	49	56	63	70	78	
245	2800	15	18	22	26	30	35	39	44	49	
	4200	20	26	32	39	45	52	58	65	73	
280	2800	15	16	20	24	28	32	37	41	45	
	4200	18	24	30	36	42	48	55	61	68	
350	2800	15	15	18	22	25	29	33	37	41	
	4200	17	22	27	33	38	43	49	55	61	

說明:
若梁之彎鉤鋼筋其側面保護層(垂直彎鉤平面)大於6.5cm且90°彎鉤直線延長段之保護層大於5cm(詳下圖),則上表之Ldh值可再乘以0.7倍,唯修正後之長度不得小於8倍鋼筋標稱直徑或15cm.

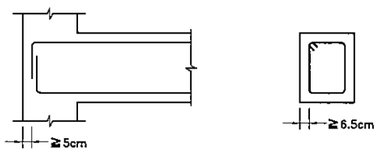

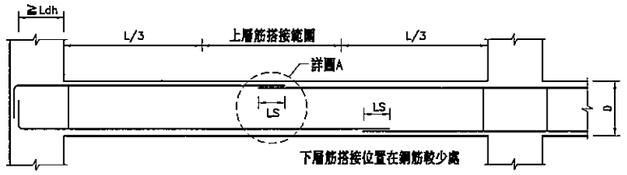

大梁及小梁鋼筋搭接位置示意圖

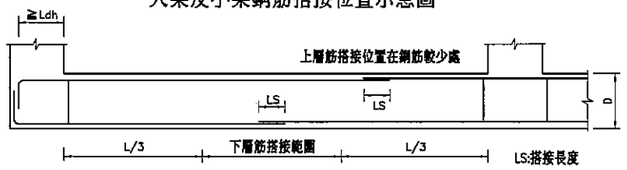

地梁鋼筋搭接位置示意圖

梁鋼筋搭接長度說明:
1. 梁搭接位置須在應力較小處(如圖示),除梁配筋圖中特別註明者外.
2. 相鄰鋼筋之搭接位置至少需錯開60cm.
3. 梁下層主筋在左端搭接者,不得再於右端搭接,反之亦然.
4. 鋼筋搭接範圍必須配置閉合箍筋或螺筋,且間距不得大於D/4或10cm.
5. 梁縱向主筋終止於柱內時,應延伸至柱圍束核心區之另一面.
6. 屋頂層、露台層邊跨大梁之最上層鋼筋其90°彎鉤長度為Ld(取代12db),且不適用機械式錨定.

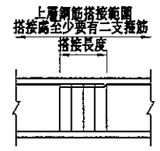

詳圖A

梁鋼筋搭接長度(Ls)標準表： (單位：cm)

fc' kgf/cm²	fy kgf/cm²	長度分類	鋼筋號數 D10 #3 10φ	D13 #4 13φ	D16 #5 16φ	D19 #6 19φ	D22 #7 22φ	D25 #8 25φ	D29 #9 29φ	D32 #10 32φ	D36 #11 36φ	備註
210	2800	一般鋼筋	45	55	70	85	120	135	155	170	190	
		頂層鋼筋	55	75	90	110	155	175	200	225	245	
	4200	一般鋼筋	65	85	105	125	180	205	230	255	285	
		頂層鋼筋	85	110	135	165	230	265	295	335	370	
245	2800	一般鋼筋	40	55	65	80	110	125	140	160	175	
		頂層鋼筋	50	70	85	100	145	165	185	205	230	
	4200	一般鋼筋	60	80	100	115	165	190	210	240	265	
		頂層鋼筋	75	100	125	150	215	245	275	310	345	
280	2800	一般鋼筋	40	50	60	75	105	120	135	150	165	
		頂層鋼筋	50	65	80	95	135	155	170	195	215	
	4200	一般鋼筋	55	75	90	110	155	175	200	225	245	
		頂層鋼筋	70	95	120	140	200	230	260	290	320	
350	2800	一般鋼筋	35	45	55	65	95	105	120	135	150	
		頂層鋼筋	45	55	70	85	120	135	155	175	190	
	4200	一般鋼筋	50	65	80	100	140	160	180	200	220	
		頂層鋼筋	65	85	105	125	180	205	230	260	285	

說明:
鋼筋其下方混凝土一次澆置厚度大於30cm者為頂層鋼筋.

梁具標準彎鉤之受拉伸展長度表

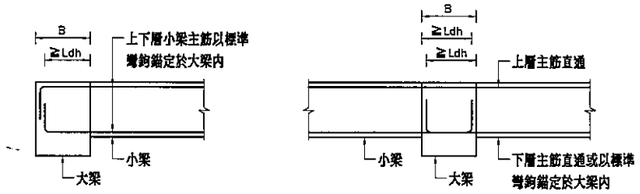

說明:
1.小梁主筋端點需採用90°標準彎鉤錨定.
2.彎鉤長度及直徑詳標準彎鉤圖.
3.小梁主筋應延伸至大梁遠端錨定,Ldh不得小於大梁寬Bx0.75.

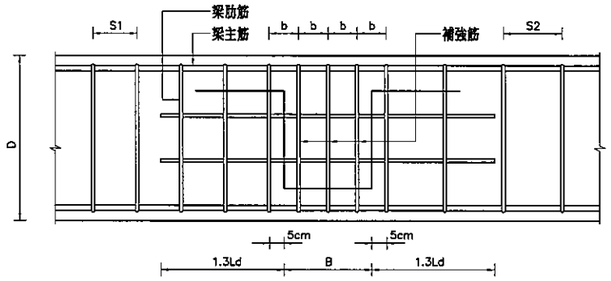

說明:
1.小梁寬度B範圍內大梁箍筋間距b取S1/2或S2/2取小者,且不得少於三支.
2.補強筋號數同大梁箍筋,其長度如圖示.

小梁接頭標準圖

梁鋼筋搭接標準圖

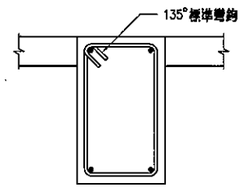

TYPE A

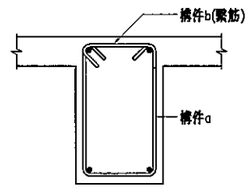

TYPE B

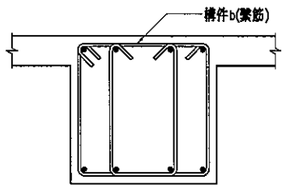

TYPE C

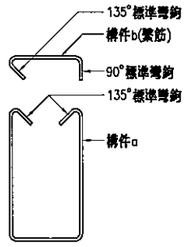

說明:
1.TYPE A可適用於全部大小架箍筋.
2.TYPE B僅能適用於兩側皆有樓版圍束之大小架肋筋.
3.配筋圖標示之雙肋筋,可以採用兩支TYPE A或兩支TYPE B,或TYPE C .
4.鉤住同一主筋相鄰各繁筋之90°與135°彎鉤應交替排置.架如僅一邊有樓版者,繁筋之90°彎鉤應置於樓版之一側.

梁閉合箍筋標準圖

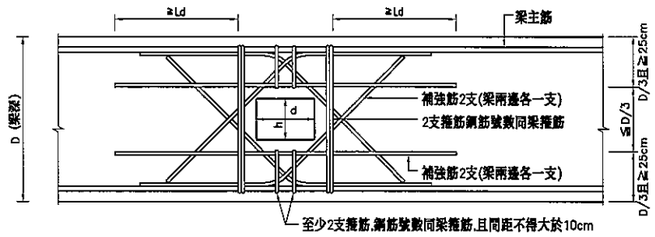

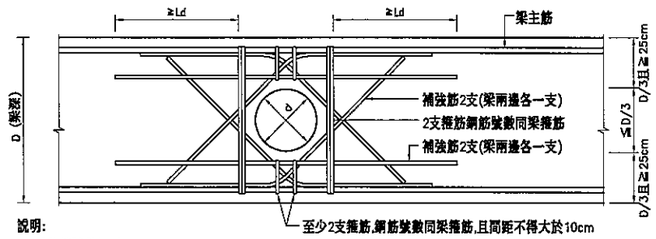

說明:
1.補強筋號數如下:

孔徑d	補強筋
d ≦ 20cm	D13
20cm < d ≦ 30cm	D16
30cm < d ≦ 40cm	D19

2.梁穿孔不得大於D/3且不可在同一斷面垂直排列.穿孔之間隔不得小於孔徑之3倍或30cm以上,且距柱面2倍梁深範圍內不得穿孔.
3.矩形開孔時,其孔徑為矩形開孔d,h之大者
4.穿孔若小於D/10,可不予補強.若大於D/10至D/3時,補強如上.

梁穿孔補強標準圖

次數 NO.	日期 DATE	修改內容 DESCRIPTION	修改 REV.	核准 APPR.
初審				
複審				
複審				
審定				

TACT LOGISTICS
華儲股份有限公司

CECI 台灣世曦工程顧問股份有限公司

桃園航空貨運站改建工程
仲裁後修正計畫B項工程
進口小貨夾層增設
海關辦公室工程

結構一般說明 (二)

技師 LICENCE ENGINEER
審定 APPROVED BY
品保 QA BY
校核 CHECKED BY
設計 DESIGNED BY
繪圖 DRAWN BY
比例 SCALE N.T.S.
日期 DATE 102.07
案號號碼 JOB NO 92234
圖號 DRAWING NO S002 B
張號 SHEET NO

(P10A)92234 102.05.17

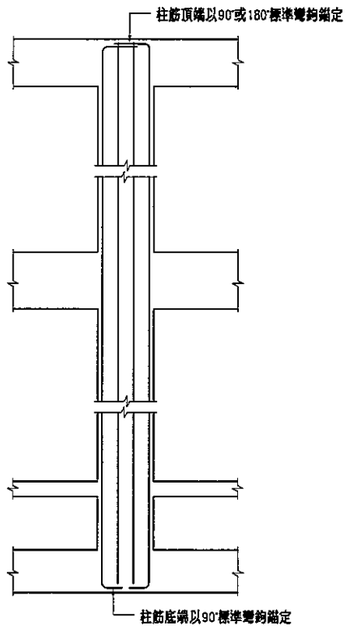

柱鋼筋端點錨定標準圖

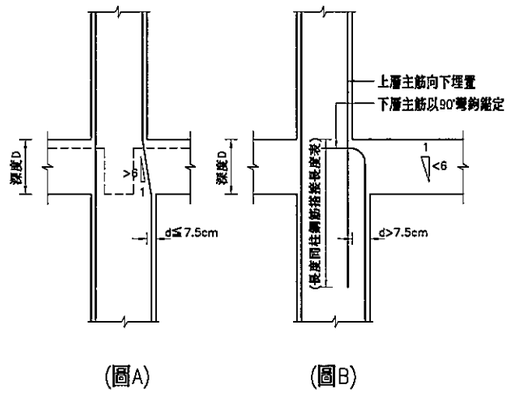

說明:

1. 幅折鋼筋對柱軸幅斜部份之斜度不得大於1:6(D/d≧6),如圖A,且柱筋幅折點在柱筋與上、下層梁筋交叉點位置附近將柱筋彎曲加工.
2. 柱幅移尺度與梁深比值D/d<6或柱面幅距7.5cm以上時主筋不得幅折(d≧7.5cm),下層主筋以彎鉤錨定,上層主筋向下埋設,如圖B,或以銜接筋續接之,續接長度須按柱主筋續接標準施作.
3. 柱筋之幅折應預先加工處理,禁止於組立後現場彎折.

柱斷面縮小縱向主鋼筋之處理

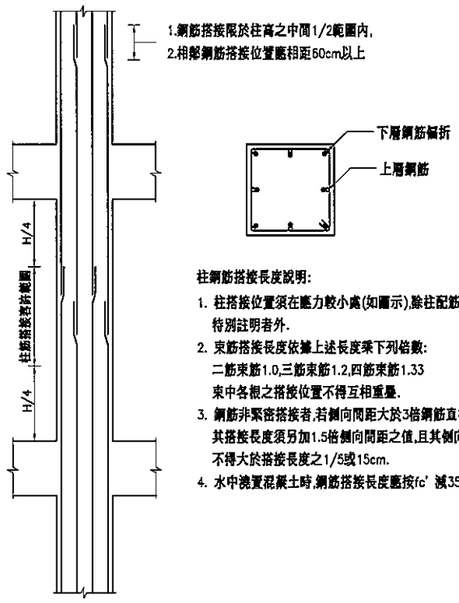

1.鋼筋搭接限於柱高之中間1/2範圍內,
2.相鄰鋼筋搭接位置應相距60cm以上

柱鋼筋搭接長度說明:

1. 柱搭接位置須在應力較小處(如圖示),除柱配筋圖中.特別註明者外.
2. 束筋搭接長度依據上述長度乘下列倍數:
   二筋束筋1.0,三筋束筋1.2,四筋束筋1.33
   束中各根之搭接位置不得互相重疊.
3. 鋼筋非緊密搭接者,若側向間距大於3倍鋼筋直徑時,其搭接長度須另加1.5倍側向間距之值,且其側向間距不得大於搭接長度之1/5或15cm.
4. 水中澆置混凝土時,鋼筋搭接長度應按fc' 減35kgf/cm² 計.

柱鋼筋搭接長度標準表:

(單位:cm)

fc' kgf/cm²	fy kgf/cm²	鋼筋號數 D10 #3 10ø	D13 #4 13ø	D16 #5 16ø	D19 #6 19ø	D22 #7 22ø	D25 #8 25ø	D29 #9 29ø	D32 #10 32ø	D36 #11 36ø	備註
210	2800	45	55	70	85	120	135	155	170	190	
	4200	65	85	105	125	180	205	230	255	285	
245	2800	40	55	65	80	110	125	140	160	175	
	4200	60	80	100	115	165	190	210	240	265	
280	2800	40	50	60	75	105	120	135	150	165	
	4200	55	75	90	110	155	175	200	225	245	
350	2800	35	45	55	65	95	105	120	135	150	
	4200	50	65	80	100	140	160	180	200	220	

柱主筋續接標準圖

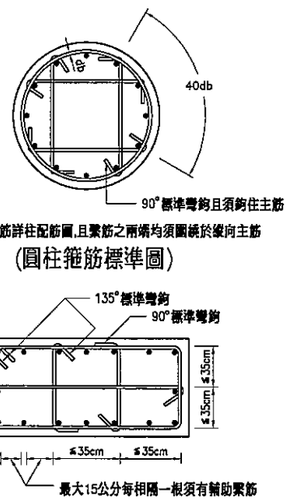

(圓柱箍筋標準圖)

(方柱箍筋標準圖)

說明:

1. 箍筋號數及輔助繫筋支數詳柱配筋圖.
2. 彎鉤長度及彎鉤直徑詳標準彎鉤圖.
3. 輔助繫筋90°與135°彎鉤方向,需間隔交錯排列,且繫筋之兩端均須圍繞於縱向主筋.

柱圍束箍筋及補助繫筋示意圖

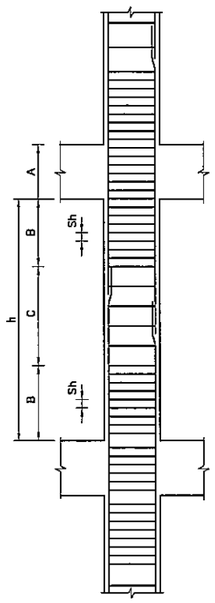

說明:

1. Sh:(圍束箍筋及輔助繫筋間距)≦10cm且小於構材斷面尺度之1/4
2. B: 圍束箍筋及輔助繫筋圍束區範圍
   B> 柱長邊
   B>1/6h(h為柱淨高) } 取大值
   >45cm
3. A: 梁柱接頭圍束箍筋及輔助繫筋範圍
4. C: 柱中央區箍筋範圍
5. 剪力牆兩側之柱及剪力牆下層之柱,其全長均須配置圍束箍筋及輔助繫筋.

韌性柱箍筋排紮標準圖

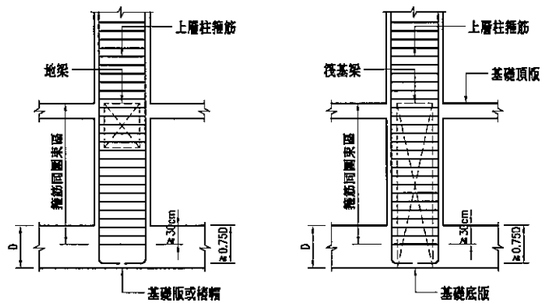

說明:

1. 柱箍筋和輔助繫筋排列方式同上層柱箍筋.(詳柱配筋圖)

柱底部箍筋配置及鋼筋錨定標準圖

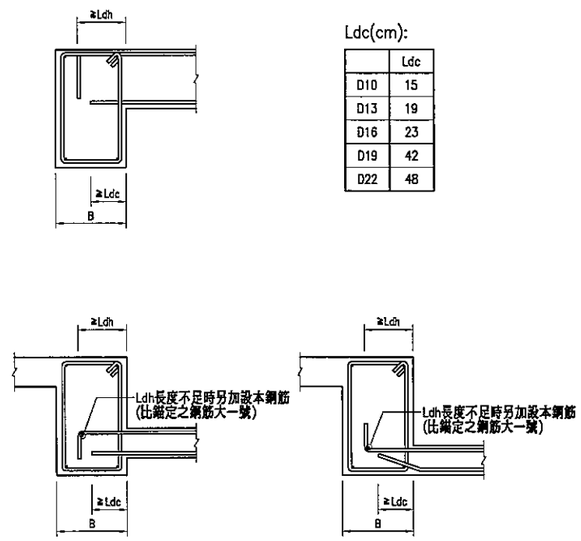

Ldc(cm):

	Ldc
D10	15
D13	19
D16	23
D19	42
D22	48

版筋在梁內錨定標準圖

次數 NO.	日期 DATE	修改內容 DESCRIPTION	修改 REV.	核准 APPR.
結構				
建築				
設備				
審定				

TACT LOGISTICS 華儲股份有限公司

CECI 台灣世曦工程顧問股份有限公司

桃園航空貨運站改建工程
仲裁後修正計畫B項工程
進口小貨夾層增設
海關辦公室工程

結構一般說明(三)

技師 LICENCE ENGINEER	
審定 APPROVED BY	
品管 QA BY	
校核 CHECKED BY	
設計 DESIGNED BY	繪圖 DRAWN BY
比例 SCALE N.T.S.	日期 DATE 102.07
專案號碼 JOB NO	92234
圖號 DRAWING NO S003 B	張號 SHEET NO 3/11

(P10)92234 102.05.17

非結構牆配筋表及開口補強圖

壁厚	鋼筋		開口補強鋼筋	
	垂直筋	水平筋	A	B
10cm,12cm	D10@10 單排	D10@15 單排	1-D16	1-D16
15cm,16cm	D10@15 雙排	D10@20 雙排	2-D16	2-D16
18cm	D13@20 雙排	D13@20 雙排	2-D16	2-D16
20cm	D13@20 雙排	D13@20 雙排	2-D19	2-D19
25cm	D13@15 雙排	D13@20 雙排	2-D19	2-D19
30cm	D13@15 雙排	D13@15 雙排	2-D19	2-D19

說明：1. 混凝土牆除圖說另有註明外,均照上表配筋.
2. 鋼筋間距,單位為公分.
3. 牆垂直筋與水平筋端部均須埋入梁或柱內至少Ld長度.

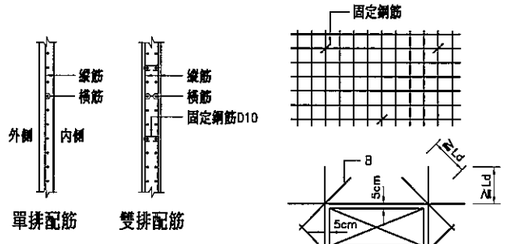

說明: 固定鋼筋之水平間距為垂直筋間距之5倍,
垂直筋間距為水平筋間距之4倍.

非結構牆配筋及開口補強標準圖

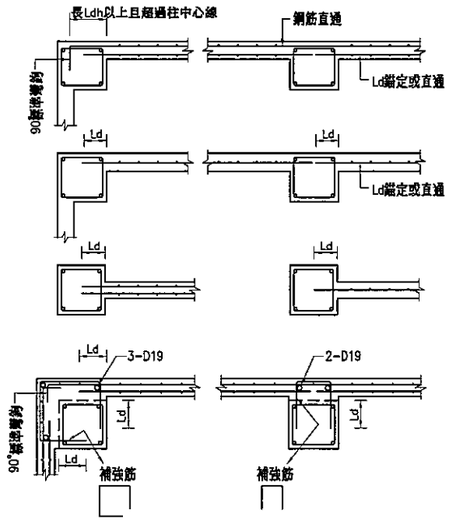

說明:
1.標準彎鉤及錨定長度詳相關圖說.
2.補強筋大小及間距同牆水平鋼筋.

非結構牆與柱接合詳圖

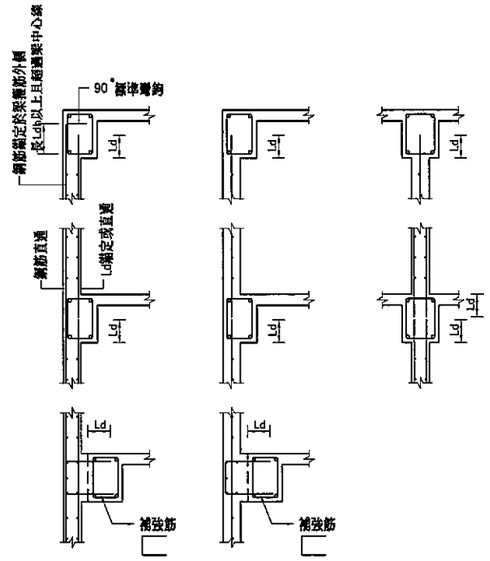

說明:
.1.標準彎鉤及錨定長度詳相關圖說.
2.補強筋大小及間距同牆垂直鋼筋.

非結構牆與梁接合詳圖

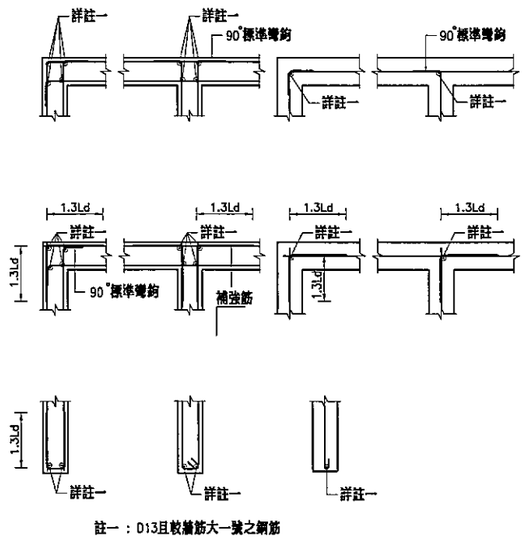

說明:
1.標準彎鉤及錨定長度詳相關圖說.
2.補強筋大小及間距同牆水平(垂直)鋼筋.

牆角隅補強

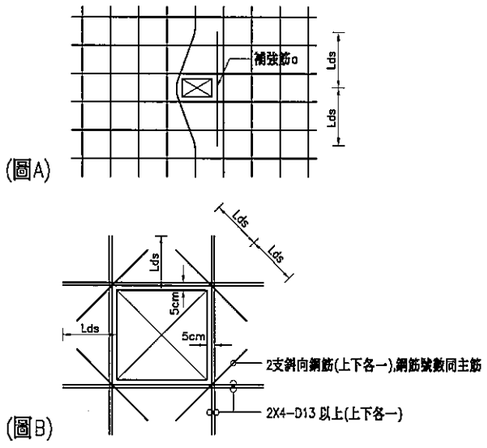

說明:
1. Lds=Ld+1.5(W/2),W為開孔長邊之長度.
2. 開孔尺寸小於20cm採用圖A補強方式.
3. 圖A之開口距主筋不得大於5cm,若大於5cm則需加補強筋α,其鋼筋號數同主筋.
4. 開孔尺寸大於20cm小於60cm採用圖B補強方式.
5. 開孔尺寸大於60cm,本圖不能適用,其補強方式另詳.
6. 圖B縱、橫兩向補強最少鋼筋量如圖示,且不得少於各向版原有主筋被開口截斷之鋼筋量.

樓版開口補強標準圖

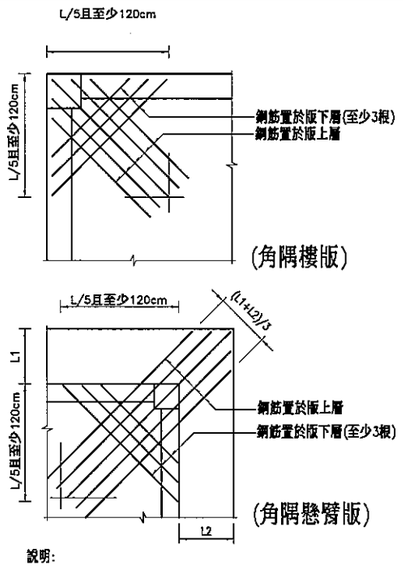

說明:
1. L為樓版長邊寬.
2. 補強筋彎入梁或柱內至少Ld以上(或Ldh當使用標準彎鉤時).
3. 補強鋼筋之號數及間距與樓版短向正彎矩鋼筋相同.
4. 補強鋼筋應配置在上、下層樓版主筋之間.

樓版角隅補強標準圖

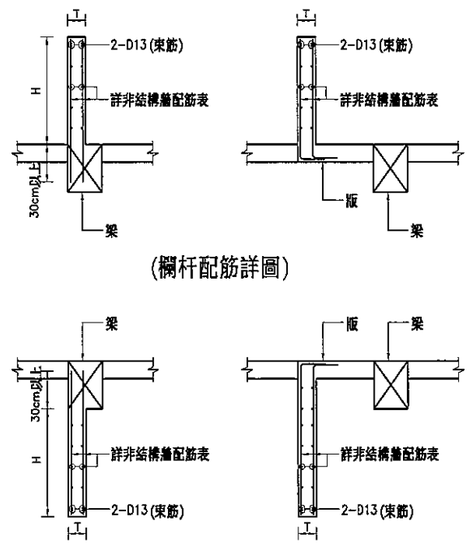

欄杆及垂牆配筋詳圖

次數 NO.	日期 DATE	修改內容 DESCRIPTION	修改 REV.	核准 APPR.
初審				
複審				
複審				
審定				

TACT LOGISTICS
華儲股份有限公司

CECI 台灣世曦工程顧問股份有限公司

桃園航空貨運站改建工程
仲裁後修正計畫B項工程
進口小貨夾層增設
海關營公室工程

結構一般說明（四）

技師 LICENCE ENGINEER	
審定 APPROVED BY	
品保 QA BY	
校核 CHECKED BY	
設計 DESIGNED BY	繪圖 DRAWN BY
比例 SCALE N.T.S.	日期 DATE 102.07
案號編碼 JOB NO	92234
圖號 DRAWING NO S004 8	張數 SHEET NO 4

(P1OA)92234 102.05.17

鋼結構一般說明：

一. 總則

1. 所有鋼結構圖說尺寸，除另有標示者外，均以公厘(mm)為單位。
2. 鋼結構設計、細部詳圖、製造及安裝，除另有註明者外，均須符合下列最新版規範及準則之規定：
   (1) 內政部營建署"建築技術規則"。
   (2) 內政部營建署"鋼構造建築物鋼結構設計技術規範"。
   (3) 內政部營建署"鋼構造建築物鋼結構施工規範"。
   (4) AISC鋼結構設計規範。
   (5) AWS結構銲接規範。
3. 承包商應詳閱本設計圖說，並配合建築設計，R.C.工程及機電設備等其他承包商核對各部尺寸，高程及開孔位置，若對圖上所示尺寸及細節有疑問或發現有不符之處，應於施工前，以書面報請工程師解釋或修正，不得自行解釋及曲解設計原意，否則一切後果由承包商負責。
4. 凡與本工程有關之工程另由其他承包商施工者，承包商必須與之密切聯繫，諸如錨定螺栓之埋設，機電管線之開口或吊掛等，應事先詢問並配合施工，以免產生錯誤而影響施工進度及品質。
5. 承商於施工前須依照設計圖說之規定，提出施工計劃書及品管計劃書，並繪製製造、組合及安裝施工詳圖，經監造單位認可後始得施工，不因監造單位之認可而減免其應負之責任，如在施工過程中有所變更時，須先徵得監造單位同意。
6. 承商若因施工製造問題必須變更設計時，應事前將變更設計之詳圖，有關說明及結構計算書，並經專業技師簽證後，送交監造單位認可後方可變更，但不得因此要求任何任何加價。
7. 浪型鋼承板之施工載重為100kgf/m² 之均佈載重或220kgf/m² 單位寬度之集中載重，施工期間預期之載重超過前述載重時，或鋼承板跨度大於3m者均須設置額外之臨時支撐。
8. 所有鋼製品均須依照規範要求，經過噴砂除銹並塗刷一層工廠油漆，但下列情況不得塗刷：
   (1) 埋於混凝土之部份(但距混凝土表面100mm範圍內)仍須塗裝。
   (2) 與混凝土接觸之表面。
   (3) 工地銲接部位，及其相鄰接兩側各100mm範圍內之區域。
   (4) 高強度螺栓栓接處。
   (5) 轉件，滾輪等密著接觸面或迴轉面。
   (6) 密閉空間之內露面。
   (7) 圖面上另行標示者。
9. 鋼材之防火需求詳建築圖說。
10. 施工階段若因地形地貌變動，造成無法按圖施工，應由工地依現況調整或辦理變更設計.

二. 材料品質及強度

1. 無收縮水泥砂漿抗壓強度Fc'≧350kgf/cm²
2. 所有鋼構材之材質，除另有註明者外，均須符合下列要求：
   (1) 'ㄖ', 'H'形鋼柱及柱內加勁板----CNS 2947 SM400A 或 ASTM A36.
   (2) 'H'形梁內加勁板及接合板------CNS 2947 SM400A 或 ASTM A36.
   (3) 鋼管材質須符合 CNS4435 STK400 或同等品，最小降伏強度 Fy≧2400kg/cm² .
   (4) 鋼製樓梯及其支撐材----------CNS 2947 SM400A 或 ASTM A36
   (5) 浪形鋼板----------CNS 9704 SDP2G 或同等品，鍍鋅須符合 CNS 1244 Z27規定，最小鍍鋅量為275gf/m²
   (6) 冷軋型鋼----------CNS 6813 SSC 400 或同等品，鍍鋅須符合 CNS 1244 Z27規定，最小鍍鋅量為275gf/m²
   (7) 剪力釘----------ASTM A108 或 JIS B1198
   (8) 圓鋼----------CNS SS400 或 ASTM A36
   (9) 鋼筋----------CNS 560 A2006 SD280W 或 SD420W
   (10) 銲接鋼線網----------CNS 6919 G3132
   (11) 錨定螺栓(A.B.)、螺帽及墊圈------JIS G3101 SS400 或 ASTM A307 或 ASTM A36 或同等品
   (12) 普通螺栓(M.B.)、螺帽及墊圈------JIS B1180 4T 或 ASTM A307 或同等品
   (13) 高強度螺栓(H.S.B.)、螺帽及墊圈---------JIS B1186 F10T 或 S10T 或 同等品 (螺栓採烘覆型鍍鉻酸鹽皮膜處理)
   (14) 銲材----------AWS E70XX 或同等品

   註 1. 接合板之材質同接合構材，兩種不同材質之構材其接合板得依較低強度之材質。
   2. 得依施工說明書之規定使用同級品,但須經監造單位之同意。

三. 接合

1. 除圖說特別標示者外，所有高強度螺栓採用摩擦式接合。
2. 全部銲接，包括銲接施工及檢驗，除圖說特別註明者外，皆須符合 AWS D1.1-90 之規定。
3. 圖說未標示之銲接，採用最小銲接尺寸，角銲及對銲之最小銲接尺寸依據 AWS D1.1-90 之規定。
4. 高強度螺栓及電銲混合使用之接頭，須俟全部螺栓栓緊後再行銲接。

四. 其他說明

1. 有關鋼結構構材斷面尺寸表示法:

(1) H或W熱軋型鋼或組合型鋼

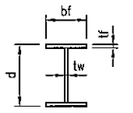

H d x bf x tw x tf

(2) C槽鋼(熱軋型鋼)

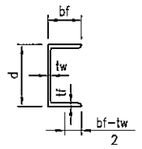

C d x bf x tw x tf

(3) L角鋼(熱軋型鋼)

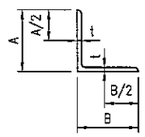

A>B

L A x B x t

(4) T型鋼

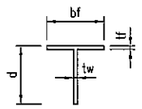

T d x bf x tw x tf

(5) 鋼板

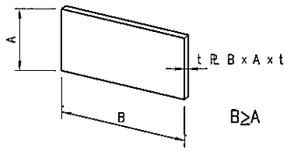

B≥A

(6) 箱型鋼

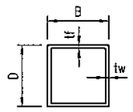

□D x B x tw x tf

2. 除鋼骨鋼筋混凝土之內藏鋼骨等與混凝土接觸之鋼材表面僅作噴砂處理外，所有有外露鋼材須作防鏽處理再依有關施工說明書或相關規定處理。
3. 組合H型及2H型鋼，其翼板與腹板銲接須使用全自動潛弧銲(SAW)。
   腹板厚度小於25mm者，採用角銲，角銲尺寸(mm)如下：

tw	6	7	8	9	10	11	13	15	16	18	20	22	25
tf ≤12	5	5	5	5	5	6	7	7.5	8	9	10	11	13
12<tf ≤19	6	6	6	6	6	6	7	7.5	8	9	10	11	13
19<tf	8	8	8	8	8	8	8	8	8	9	10	11	13

腹板厚度大於25mm者，須採用開槽銲，開槽角度及銲接尺寸(mm)如下：

tw	28	30	32	35	40	42	45	50
D1	8	8.5	9	10	11	11.5	12.5	14
D2	13.5	14.5	15.5	17	19	20	21.5	24

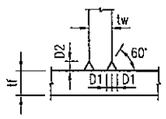

五. 縮寫符號

A.B.	:	錨定螺栓
&	:	和（及）
@	:	間距
BH	:	銲接組合型鋼
BM	:	梁
B.O.B. PL	:	基板底部
B.C.D.	:	螺栓圓形配置之直徑
B. PL	:	基板
BS	:	兩側
℄	:	中心線
C/C	:	中心到中心
CHKD PL	:	花紋鋼板
COL	:	柱
DET	:	詳圖
DWG	:	圖
DIM	:	尺寸
EL	:	高程（高度）
ELEV	:	立面圖
EREC	:	安裝
EXP JT	:	伸縮接頭
FLG	:	翼板
FB	:	扁鐵
FL	:	樓板，層
FS	:	遠側
FDN	:	基礎
G. PL	:	連接板
HR	:	扶手
H.S.B.	:	高強度螺栓
HORIZ.	:	水平
MAX.	:	最大
M.B.	:	普通螺栓
M.C.	:	鋼性接合
MIN.	:	最小
NTS	:	不按比例
NS	:	近側
OPNG	:	開孔
PL	:	鋼板
PLATF	:	工作平台
R.B.	:	圓鋼
RH	:	熱軋H型鋼
SP. PL	:	續接板
STIFF.	:	加勁板
SUPT	:	支撐
SEC.	:	剖面
THK.	:	厚度
T.O.C.	:	混凝土頂部
T.O.S.	:	鋼材頂部
TYP.	:	餘同此
VERT.	:	垂直
WP.	:	工作點
W/	:	含
W/O	:	不含
3S	:	三邊

六. 圖例

: 剛接接合

: 剛接接合

: 鉸接接合

次數 NO.	日期 DATE	修改內容 DESCRIPTION	修改 REV.	核准 APPR.
新增				
取消				
取消				
修定				

TACT LOGISTICS
華儲股份有限公司

CECI 台灣世曦工程顧問股份有限公司

桃園航空貨運站改建工程
仲裁後修正計畫B項工程
進口小貨夾層增設
海關辦公室工程

鋼構圖總說明

技師 LICENCE ENGINEER	
審查 APPROVED BY	
品管 QA BY	
校核 CHECKED BY	
設計 DESIGNED BY	繪圖 DRAWN BY
比例 SCALE N.T.S.	日期 DATE 102.07
專案編號 JOB NO	92234
圖號 DRAWING NO S000b B	張號 SHEET NO 5 11

[P10]92234 102.05.17

尺寸表

	編號	尺寸	備註
柱	SC1	H150X150X7X10	四 (A572)
	Ca	300X300	碳鋼縫補強

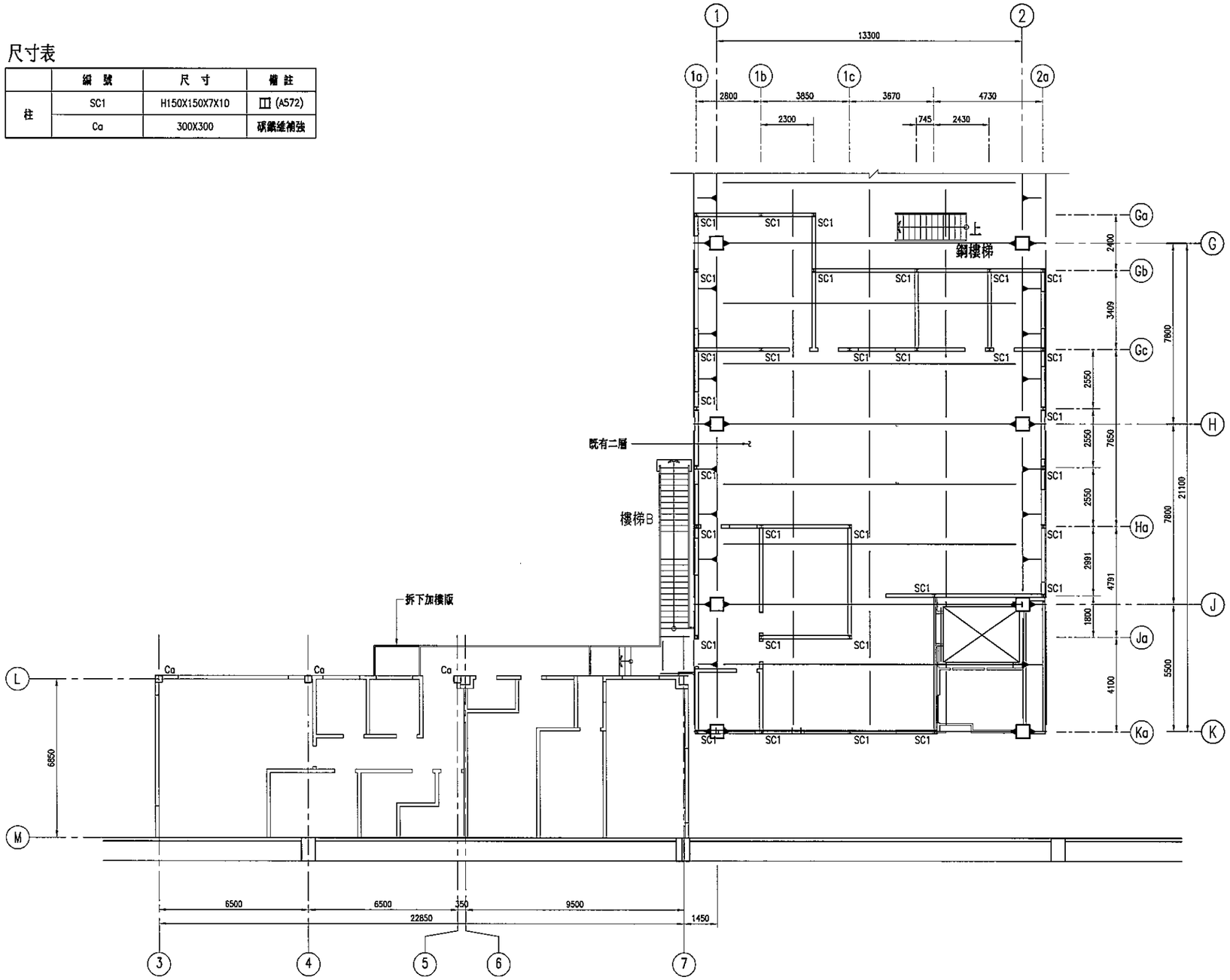

小貨夾層二層結構平面圖

S=1:100 UNIT=mm

次數 NO.	日期 DATE	修改內容 DESCRIPTION	審核 REV.	核准 APPR.
製圖				
設計				
審查				
審定				

TACT LOGISTICS 華儲股份有限公司

CECI 台灣世曦工程顧問股份有限公司

桃園航空貨運站改擴建工程
仲裁後修正計畫B項工程
進口小貨夾層增設
海關辦公室工程

小貨夾層
結構平面圖

技師 LICENCE ENGINEER	
審定 APPROVED BY	
品管 QA BY	
校核 CHECKED BY	
設計 DESIGNED BY	繪圖 DRAWN BY
比例 SCALE 1:100	日期 DATE 102.07
廠區號碼 JOB NO	92234
圖號 DRAWING NO S101 B	張號 SHEET NO 5 / 11

[P1D4] 92234 102.05.17

尺寸表

	編號	尺寸	備註
梁	SG1,SB1	H250X125X6X9	A36
	SG2,SB2	H300X150X6.5X9	A36
	SJ1	H200X100X5.5X8	A36
	SJ2	H250X125X6X9	A36
桁架	P1	C150X50X20X3.2	

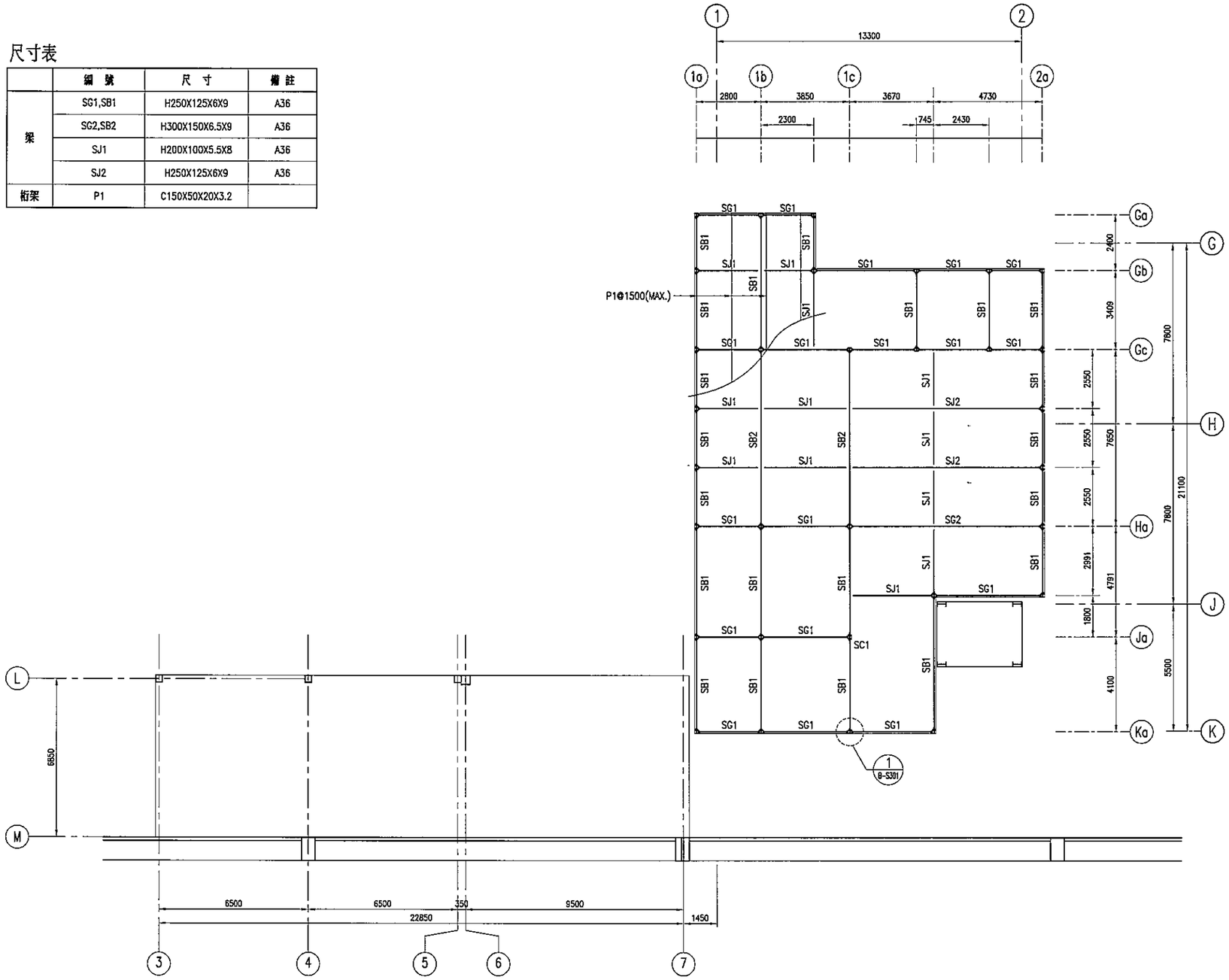

小貨夾層屋頂層結構平面圖

S=1:100 UNIT=mm

次號 NO.	日期 DATE	修改內容 DESCRIPTION	修改 REV.	核准 APPR.

TACT LOGISTICS 華儲股份有限公司

CECI 台灣電機工程顧問股份有限公司

桃園航空貨運站改建工程
仲裁後修正計畫B項工程
進口小貨夾層增設
海關辦公室工程

小貨夾層
屋頂層結構平面圖

技師 LICENCE ENGINEER
審定 APPROVED BY
品管 QA BY
校核 CHECKED BY
設計 DESIGNED BY
繪圖 DRAWN BY
比例 SCALE 1:100
日期 DATE 102.07
案號號碼 JOB NO 92234
圖號 DRAWING NO S102 B
張號 SHEET NO 7/11

(P1CN) 92234 102.05.25

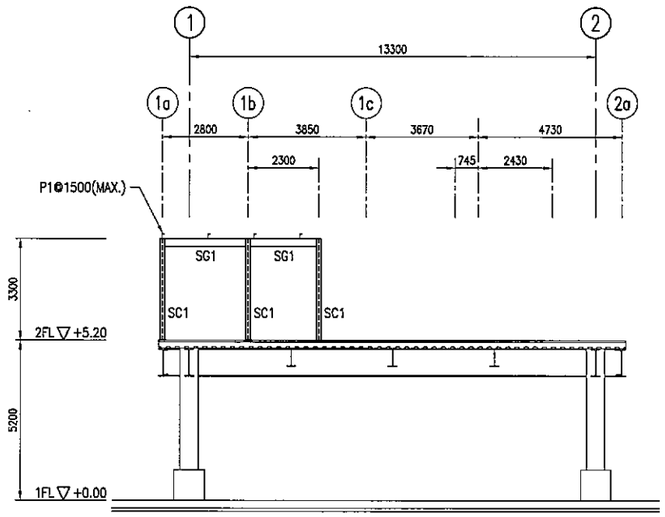

Ga 構架立面圖

S=1:100 UNIT=mm

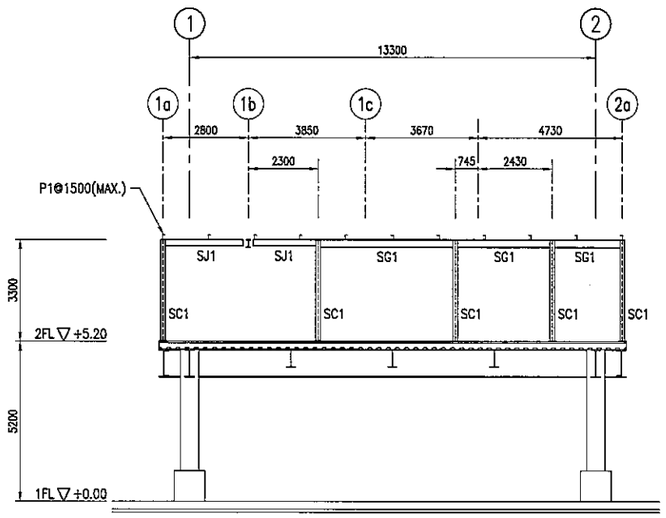

Gb 構架立面圖

S=1:100 UNIT=mm

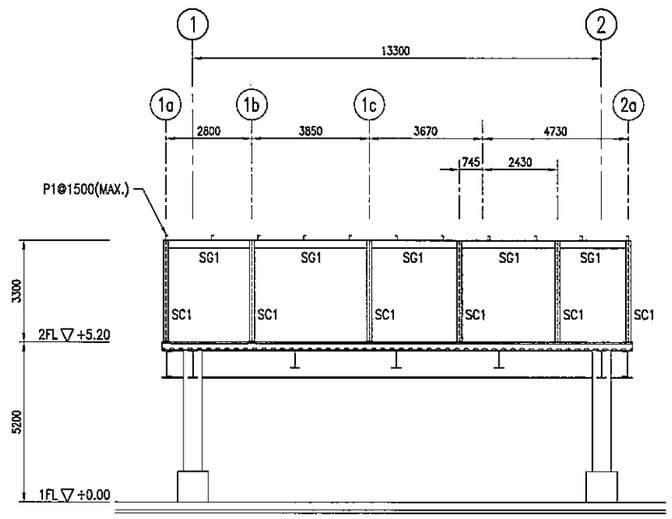

Gc 構架立面圖

S=1:100 UNIT=mm

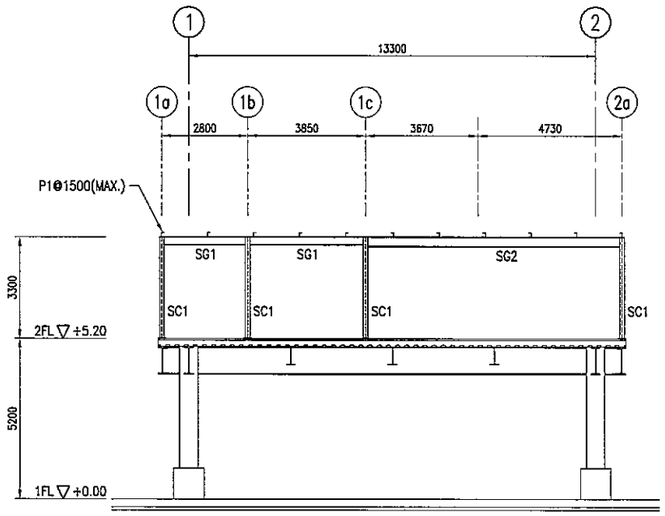

Ha 構架立面圖

S=1:100 UNIT=mm

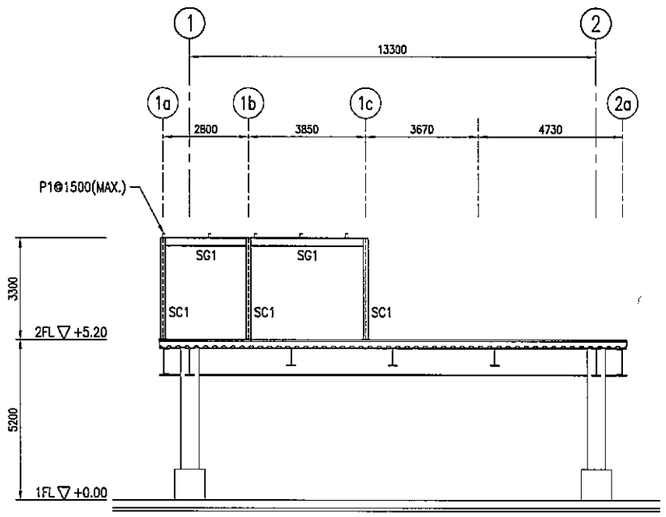

Ja 構架立面圖

S=1:100 UNIT=mm

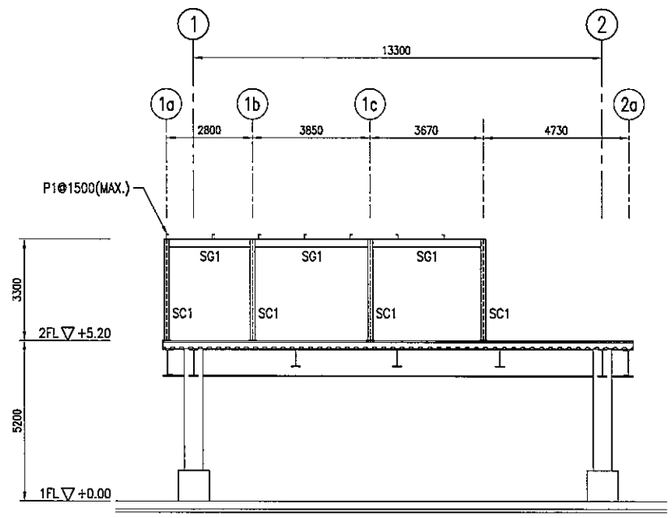

Ka 構架立面圖

S=1:100 UNIT=mm

次數 NO.	日期 DATE	修改內容 DESCRIPTION	修改 REV.	核准 APPR.
初審				
複審				
複審				
審定				

TACT LOGISTICS

華儲股份有限公司

CECI 台灣世曦工程顧問股份有限公司

桃園航空貨運站改建工程
仲裁後修正計畫B項工程
進口小貨夾層增設
海關辦公室工程

小貨夾層
構架立面圖(一)

技師 LICENCE ENGINEER	
審定 APPROVED BY	
出審 ON BY	
校核 CHECKED BY	
設計 DESIGNED BY	繪圖 DRAWN BY
比例 SCALE 1:100	日期 DATE 102.07
案號號碼 JOB NO	92234
圖號 DRAWING NO S201 B	張號 SHEET NO

[P1GA] 92234 102.05.17

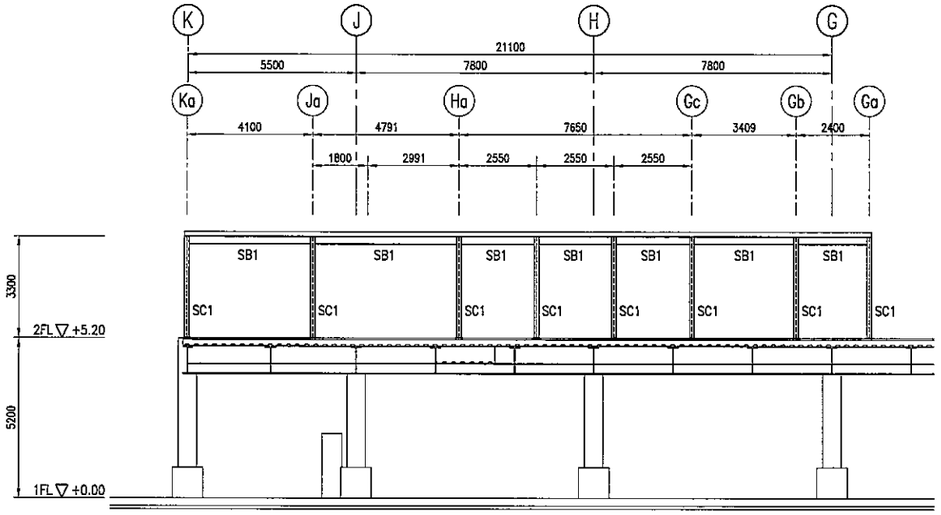

1a 構架立面圖

S=1:100 UNIT=mm

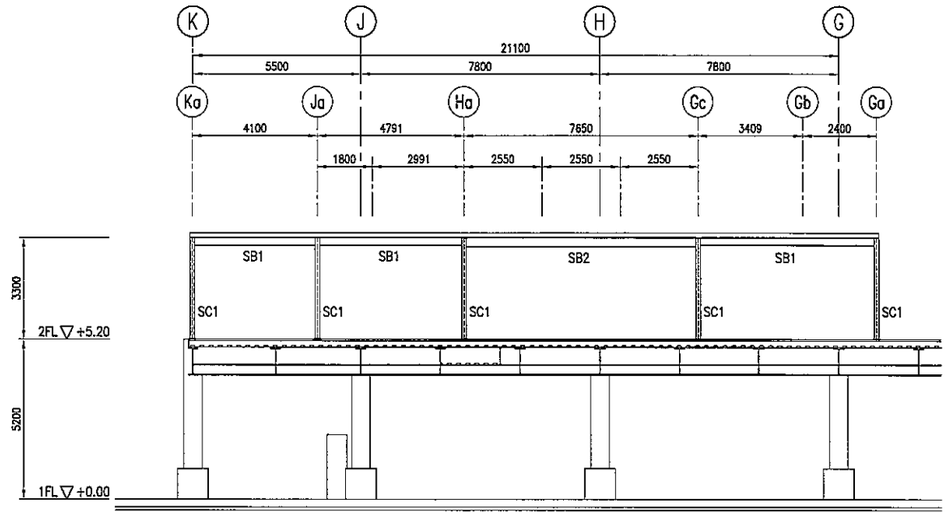

1b 構架立面圖

S=1:100 UNIT=mm

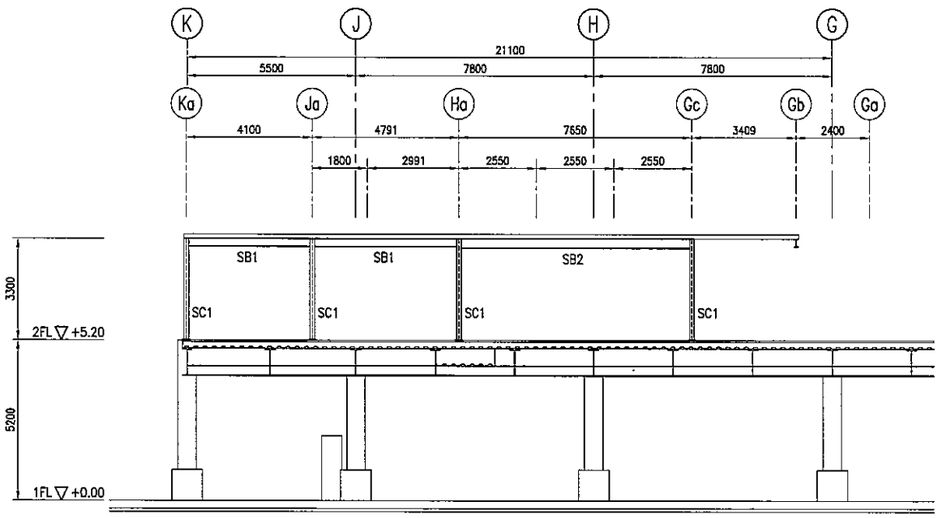

1c 構架立面圖

S=1:100 UNIT=mm

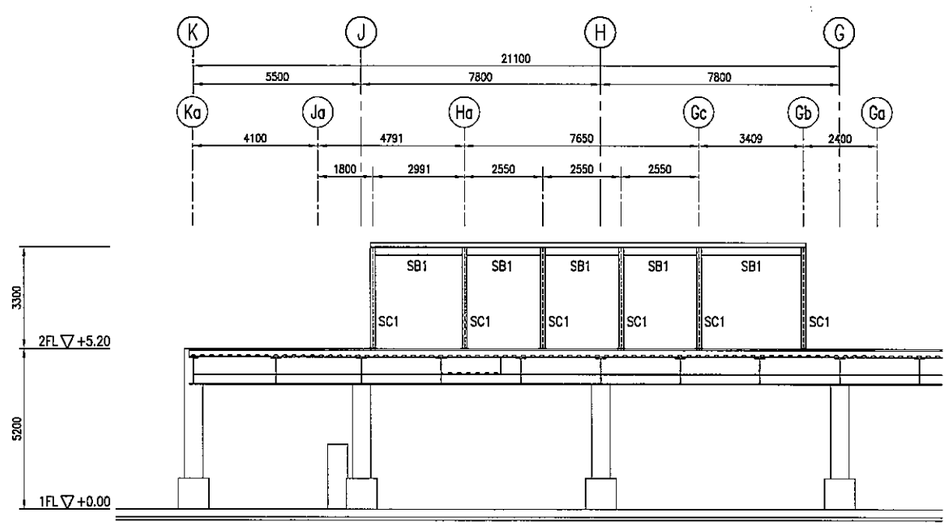

2a 構架立面圖

S=1:100 UNIT=mm

次號 NO.	日期 DATE	修改內容 DESCRIPTION	修改 REV.	核准 APPR.
複審				
核審				
校審				
審定				

TACT LOGISTICS

華儲股份有限公司

CECT 台灣世曦工程顧問股份有限公司

桃園航空貨運站改建工程
仲裁後修正計畫日項工程
進口小貨夾層增設
海關辦公室工程

小貨夾層
構架立面圖(二)

技師 LICENCE ENGINEER	
審定 APPROVED BY	
品管 QA BY	
校核 CHECKED BY	
設計 DESIGNED BY	繪圖 DRAWN BY
比例 SCALE 1:100	日期 DATE 102.07
專案號碼 JOB NO	92234
圖號 DRAWING NO S202 B	頁號 SHEET NO

[P1(A) 92234 102.05.17]

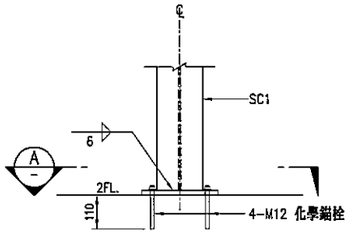

註：1. 化學錨栓最小安全抗拉強度需達1.2T/支.
2. 化學錨栓施工應避開鑽到原有樓版鋼筋及破壞鋼承鈑結構.
3. 二層樓版鋼筋詳圖B-S302.

SC1 柱基座詳圖
S=1:10 UNIT=mm

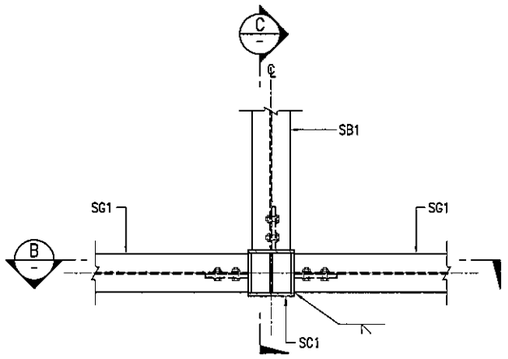

詳 圖 (1 / B-S102)
S=1:10 UNIT=mm

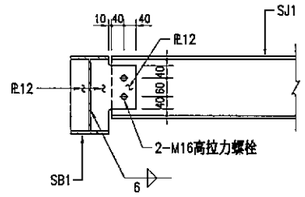

SB1 與 SJ1 詳圖
S=1:10 UNIT=mm

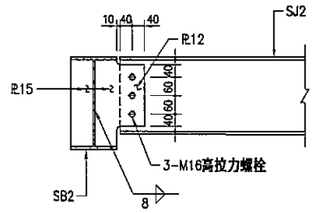

SB2 與 SJ2 詳圖
S=1:10 UNIT=mm

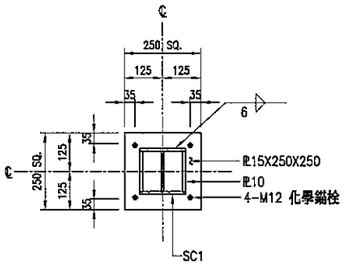

剖面圖 (A)
S=1:10 UNIT=mm

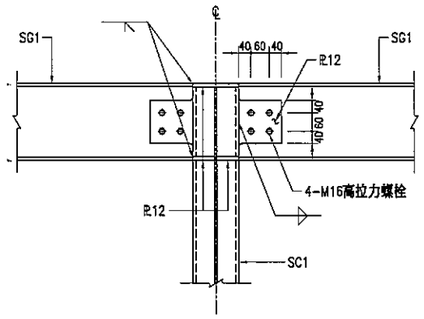

剖面圖 (B)
S=1:10 UNIT=mm

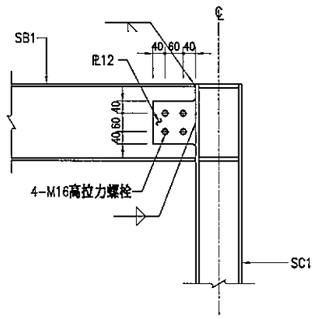

剖面圖 (C)
S=1:10 UNIT=mm

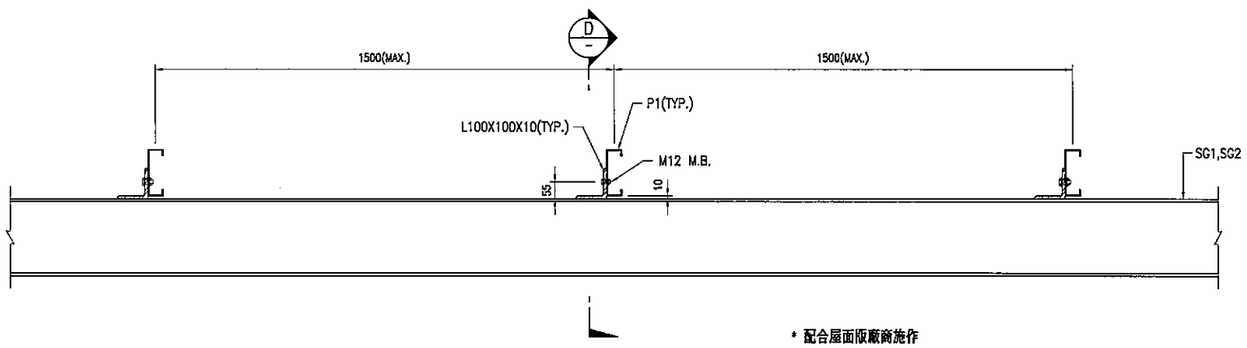

* 配合屋面版廠商施作

屋頂 PURLIN 詳圖
S=1:10 UNIT=mm

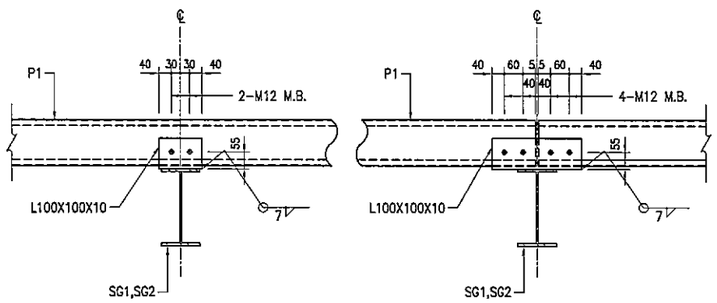

(連續端) (不連續端)

剖面圖 (D)
S=1:10 UNIT=mm

次數 NO.	日期 DATE	修改內容 DESCRIPTION	修改 REV.	核准 APPR.
初發				
第一次				
第二次				
第三次				

TACT LOGISTICS 華儲股份有限公司

CECI 台灣營建工程顧問股份有限公司

桃園航空貨運站改建工程
仲裁後修正計畫B項工程
進口小貨夾層增設
海關辦公室工程

小貨夾層
鋼構詳圖(一)

技師 LICENCE ENGINEER	
審定 APPROVED BY	
品管 QA BY	
校核 CHECKED BY	
設計 DESIGNED BY	繪圖 DRAWN BY
比例 SCALE 1:10	日期 DATE 102.07
專案號碼 JOB NO	92234
圖號 DRAWING NO S301 B	張號 SHEET NO 10 / 11

(P10A) 92234 102.06.25

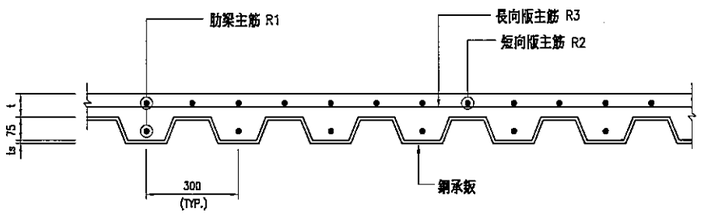

既有二層鋼承鈑樓版配筋示意圖（僅供參考）

S=N.T.S. UNIT=mm

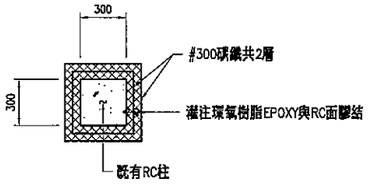

說明：

1. 施作時須將粉刷層敲除至RC面.
2. 與柱交界四周之RC梁須各施作1m長及梁柱接頭亦須施作.
3. 地坪及破壞施作補強完後皆須復原.

Ca 柱補強

S=1:20 UNIT=mm

說明：

1. 承商應於施工前依據現場實況及其專業知識之判斷,提出詳細之施工計劃書,經工程司核可後,始可施作.
2. 本工程屬於專業工程施作,故採由承商責任施工,承商基於其專業知識之判斷,可對設計圖說不足處再加以補充,並須於完工驗收後提出切結書保固2年,承商於保固期限內,若所補強之建物有任何損傷,概由承商立即無償修復,不得異議.

鋼承鈑樓版配筋表:

FL. NO. \ ITEM	t	ts	R1	R2	R3
2S1	100	1.5	1-D16	1-D16	D13@150 ±

註:固定肋架主筋之繫筋如採不同方式,經工程司認可方可施工.

次數 NO.	日期 DATE	修改內容 DESCRIPTION	修改 REV.	核准 APPR.
審查				
審查				
審查				
審定				

TACT LOGISTICS
華儲股份有限公司

CECI 台灣重機工程顧問股份有限公司

桃園航空貨運站改擴建工程
停機後修正計畫日項工程
進口小貨夾層增設
海關辦公室工程

小貨夾層
鋼構詳圖(二)

技師 LICENCE ENGINEER	
審定 APPROVED BY	
品管 QA BY	
校核 CHECKED BY	
設計 DESIGNED BY	繪圖 DRAWN BY
比例 SCALE 1:10	日期 DATE 102.07
案號 JOB NO	92234
圖號 DRAWING NO S.W2 B	張號 SHEET NO

(P1G) 92234 102.05.17

華儲股份有限公司桃園航空貨運站改擴建工程
仲裁後修正計畫B項工程
進口倉小貨夾層增設海關辦公室工程

細部設計圖

電氣設備工程
電信設備工程
消防設備工程
給排水設備工程
空調設備工程
（第2/2冊）

總 顧 問：

CECI 台灣世曦工程顧問股份有限公司
CECI Engineering Consultants, Inc., Taiwan

中華民國 102 年7月

聯絡信箱：pr@ceci.com.tw，網址：www.ceci.com.tw，電話：02-87973567，傳真：02-87973568，計畫編號：92234

說明：

1. ER盤第一迴路之ELP-8盤配合本工程拆除。

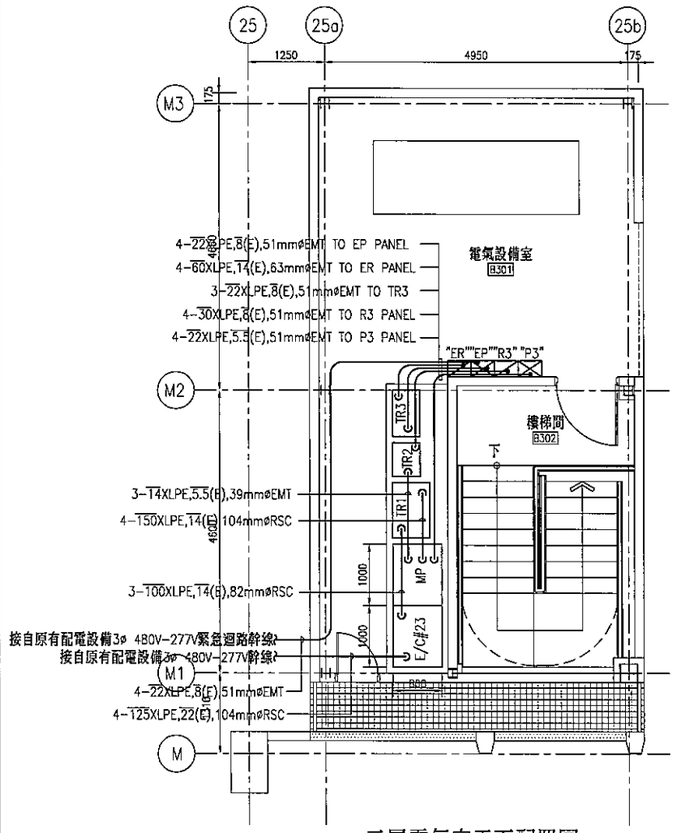

三層電氣室平面配置圖

S=1:50 UNIT=mm

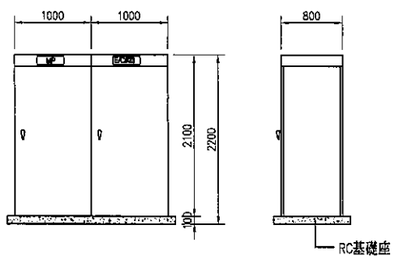

正視圖 **側立面圖**

低壓配電盤正立面圖

S=1:40 Unit=mm

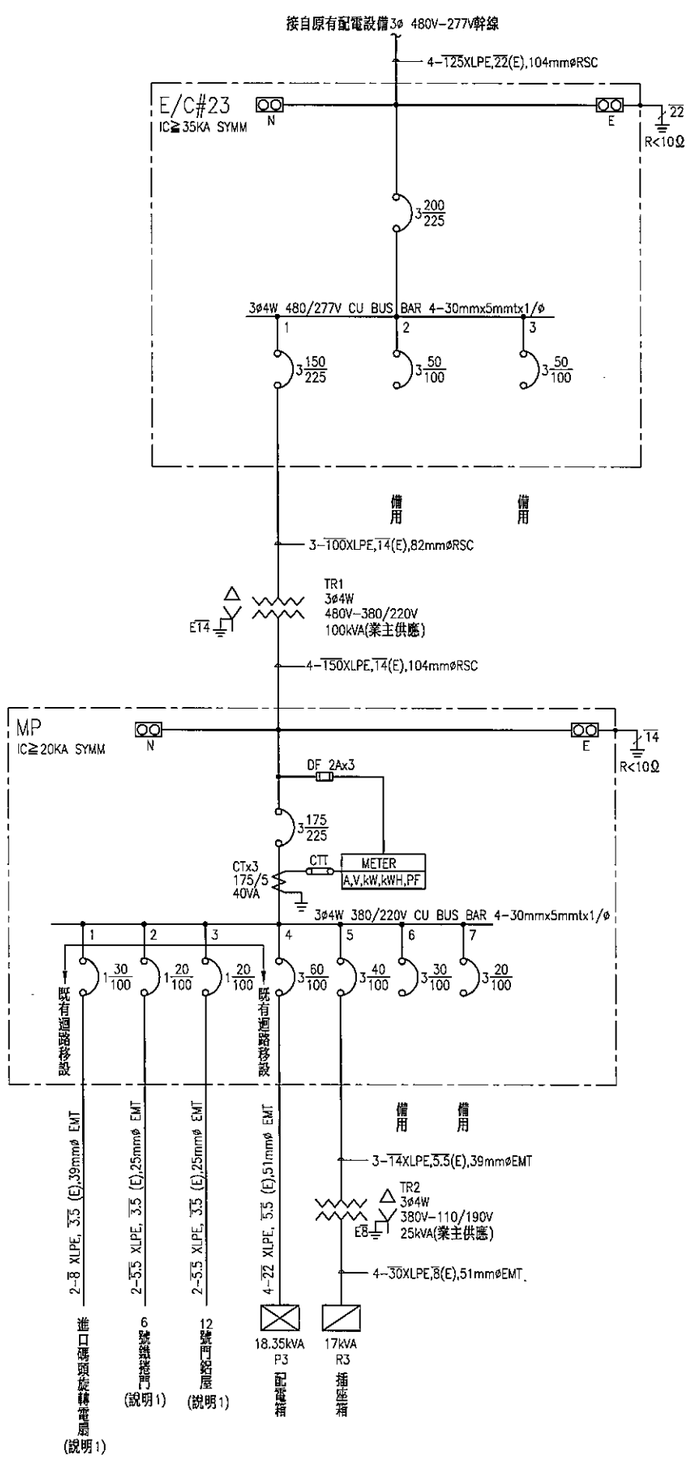

說明	進口碼頭旋轉電扇	6號鐵捲門	12號門鉸屋	P3配電箱	R3插座箱	備用	備用	合計
負載(kVA)	5	3.5	3.5	18.35	17			47.35

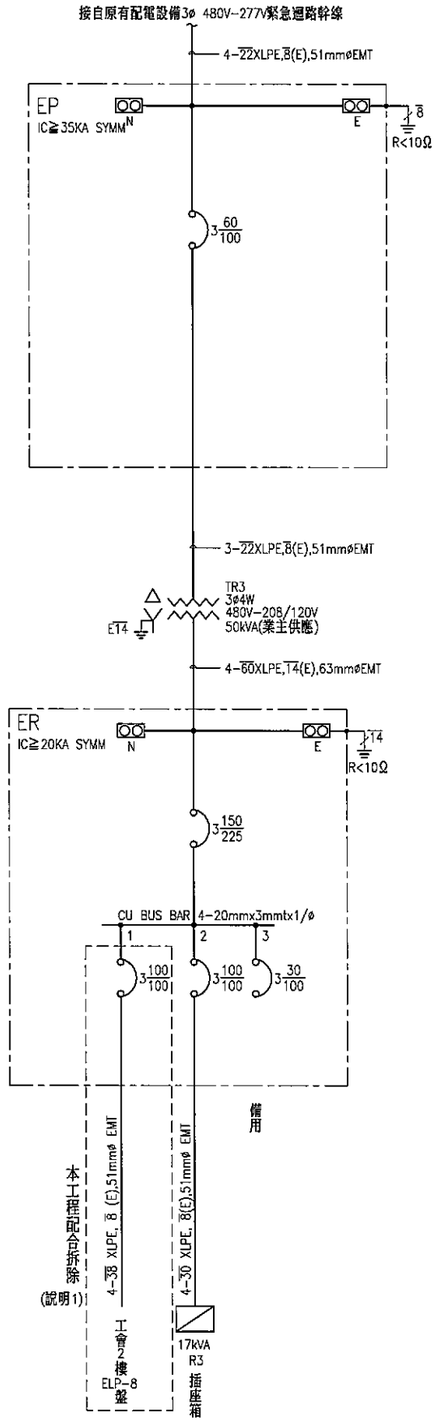

說明	工會2樓ELP-8盤	R3插座箱	備用	合計
負載(kVA)	20	17		37

單線圖

大段 NO.	日期 DATE	修改內容 DESCRIPTION	修改 REV.	核准 APPR.
初發				
設發				
設發				
審定				

TACT LOGISTICS
華儲股份有限公司

CECI 台灣世曦工程顧問股份有限公司

桃園航空貨運站改建工程
仲裁後修正計畫B項工程
進口小貨夾層增設
海關辦公室工程

進口倉辦公室既設單線圖

校閱 LICENCE ENGINEER	
審定 APPROVED BY	
品管 QA BY	
校核 CHECKED BY	
設計 DESIGNED BY	繪圖 DRAWN BY
比例 SCALE 1:50	日期 DATE 102.07
專案編號 JOB NO	92234
圖號 DRAWING NO E101 B	張號 SHEET NO 1/11

92234 \ CAD \ 明工程 \ 進口倉辦公室 \ 102.03.18

說明：

1. 原既設E/C#23盤內主NFB為200AT 225AF配合本工程更改為400AT 400AF。
2. 原既設E/C#23盤內第一迴路為150AT 225AF配合本工程更改為175AT 225AF。
3. 原既設EP盤內配合本工程新增設主NFB 3P 225AT 225AF，並將既設之3P 100AT 60AF改接至EP盤第一迴路。
4. 原既設E/C#23盤內配合本工程新增設NFB 3P 125AT 225AF於第4迴路。
5. 原既設EP盤內配合本工程新增設NFB 3P 175AT 225AF於第2迴路。
6. 本工程為配合G項工程尚未完工前辦公室之用電需求，另增設TR5 75kVA及TR7 50kVA供應MP1及MP2盤改壓前之用電，待G項工程完工後配合拆除。

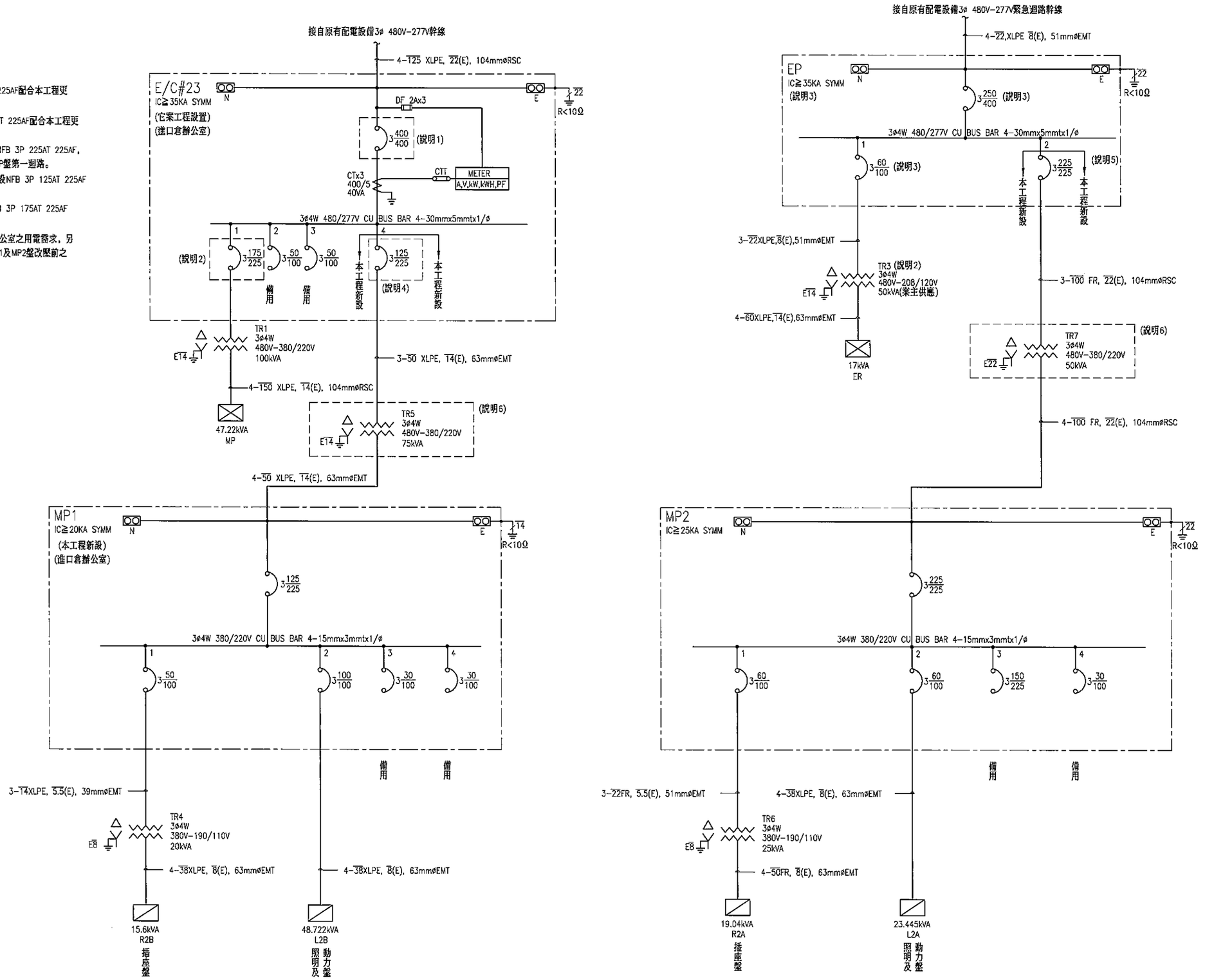

小貨夾海關辦公室電力單線圖

次號 NO.	日期 DATE	修改內容 DESCRIPTION	修改 REV.	核准 APPR.

設專
設專
設專
審定

TACT LOGISTICS
華儲股份有限公司

CECI 台灣世曦工程顧問股份有限公司

桃園航空貨運站改建工程
仲裁後修正計畫B項工程
進口小貨夾層增設
海關辦公室工程

小貨夾層海關辦公室
電力系統單線圖(一)

技師 LICENCE ENGINEER	
審定 APPROVED BY	
品保 QA BY	
校核 CHECKED BY	
設計 DESIGNED BY	繪圖 DRAWN BY
比例 SCALE NTS	日期 DATE 102.07
關鍵號碼 JOB NO	92234
圖號 DRAWING NO E102 B	張號 SHEET NO 2/11

92234 \ CAD \ B項工程 \ 小貨夾層海關辦公室 \ 102.05.17

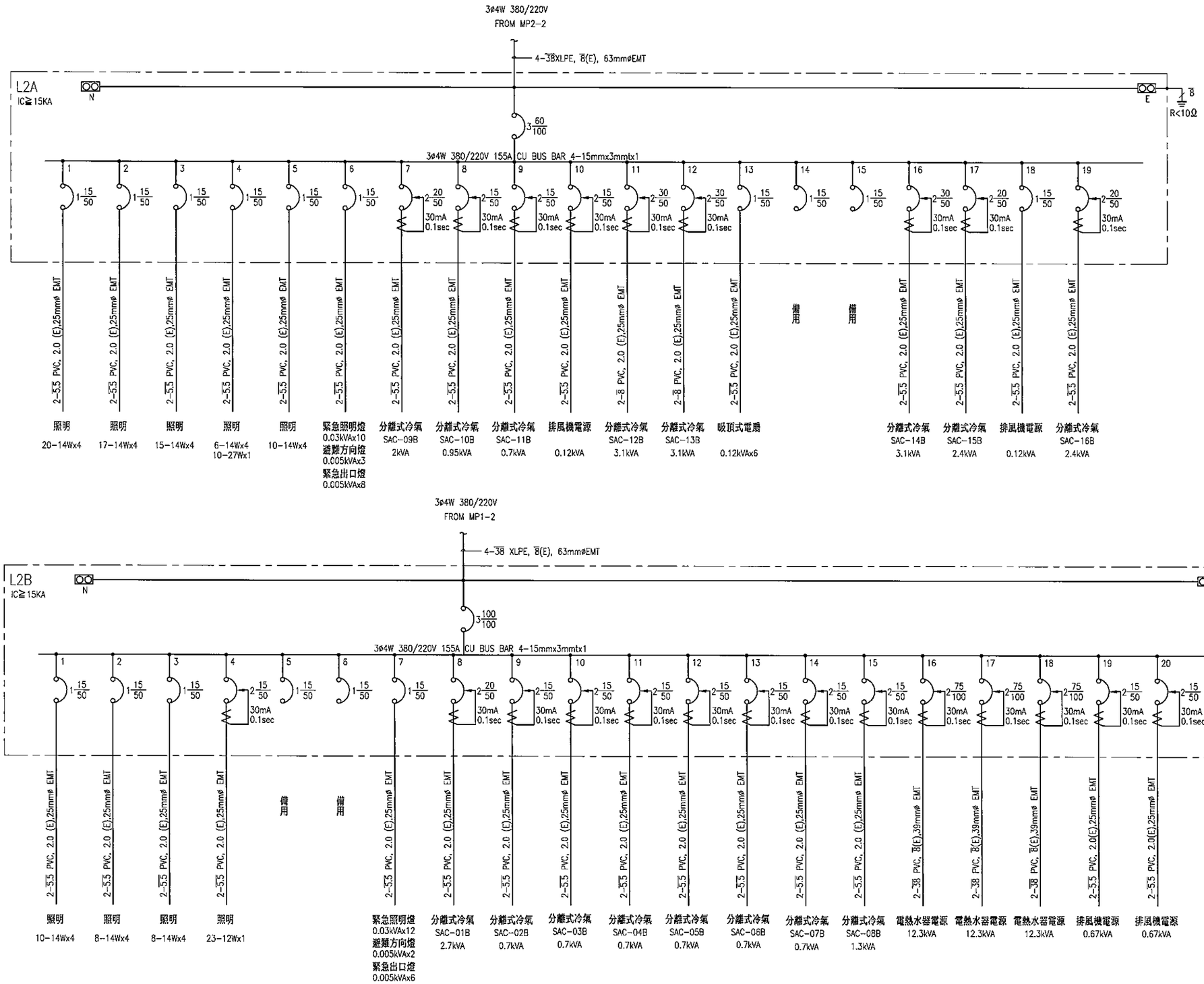

箱體安裝示意圖

L盤及R盤合併設置，採理入式

大號 NO.	日期 DATE	修改內容 DESCRIPTION	修改 REV.	核准 APPR.
初發				
覆發				
版發				
審定				

TACT LOGISTICS
華儲股份有限公司

CECI 台灣世曦工程顧問股份有限公司

桃園機場空貨運站改建暨工程
仲裁後修正計畫B項工程
進口小貨夾層增設
海關辦公室工程

小貨夾層海關辦公室
電力系統單線圖(二)

技師 LICENCE ENGINEER	
審定 APPROVED BY	
品保 QA BY	
校核 CHECKED BY	
設計 DESIGNED BY	繪圖 DRAWN BY
比例 SCALE 1:50	日期 DATE 102.07
施工圖號碼 JOB NO	92234
圖號 DRAWING NO E102 B	張號 SHEET NO 3/11

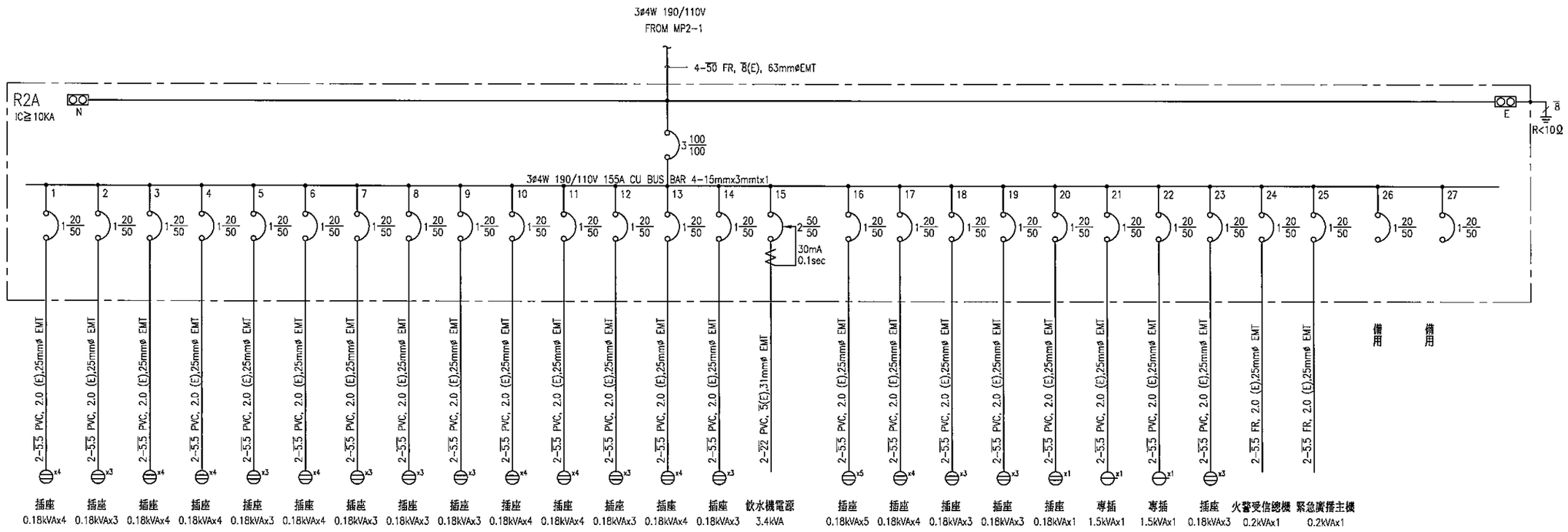

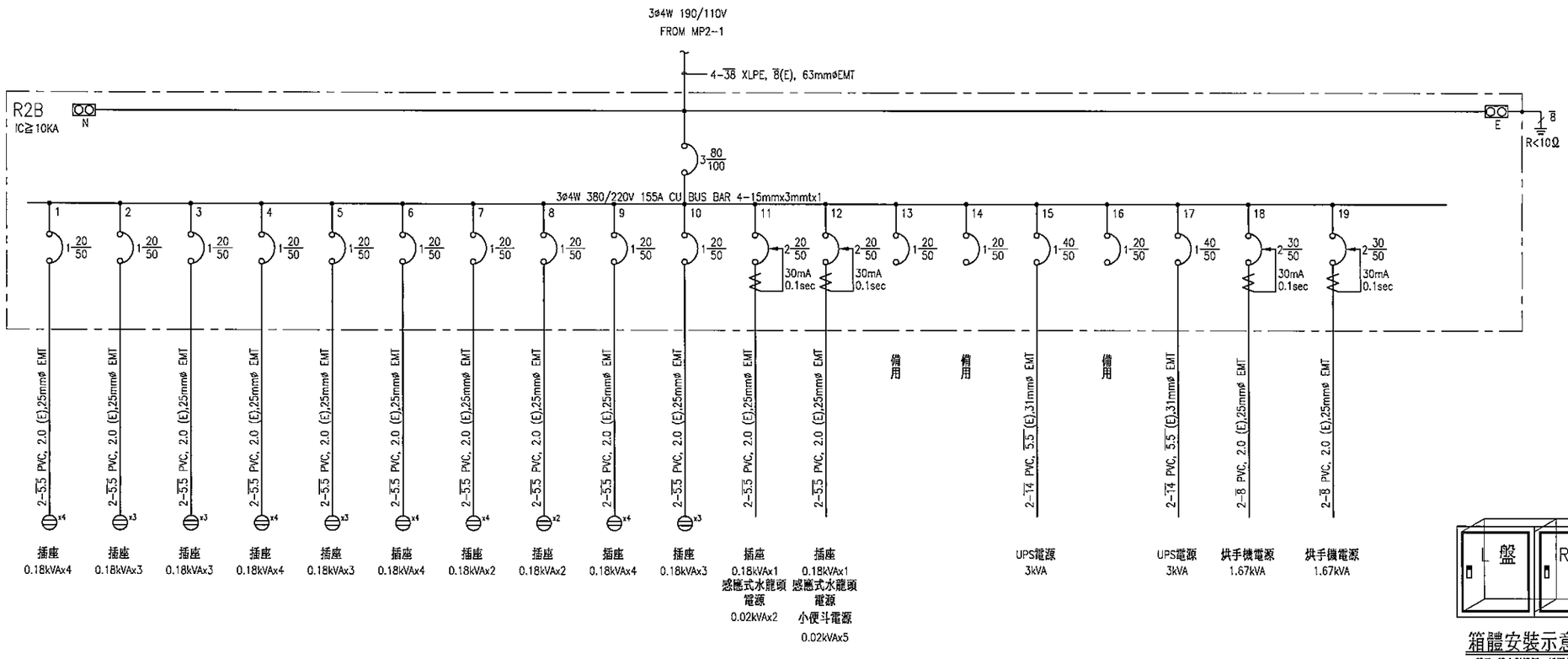

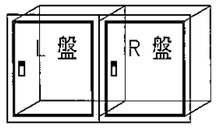

箱體安裝示意圖

L盤及R盤合併設置，採壁入式

次數 NO.	日期 DATE	修改內容 DESCRIPTION	修改 REV.	核准 APPR.
製圖				
設計				
審查				
審定				

TACT LOGISTICS
華儲股份有限公司

CECI 台灣營建工程顧問股份有限公司

桃園航空貨運站改建工程
仲裁後修正計畫B項工程
進口小貨夾層增設
海關辦公室工程

小貨夾層海關辦公室
電力系統單線圖(三)

技師 LICENCE ENGINEER	
審查 APPROVED BY	
品管 QA BY	
校核 CHECKED BY	
設計 DESIGNED BY	繪圖 DRAWN BY
比例 SCALE 1:50	日期 DATE 102.07
案號 JOB NO	92234
圖號 DRAWING NO E103 B	張號 SHEET NO 4/11

92234 \ CAD \ 明工程 \ 小貨夾層海關辦公室 \ 102.05.17

盤名: E/C#23　本盤節點故障電流: KA(SYM.)　供電方式: 3φ4ω 380/220V　往上連接盤名: 無

迴路編號	說明	連接負載(KVA) PF	KVA	KW	KVAR	斷路器 P-AF-AT	I.C. (KA)	電流 (A)	線徑 (芯數, 種類, 導線, 地線)	管徑 (mm)	長度 (M)	壓降 (%)	備註
1	MP "Panel"	0.886	47.220	41.845	21.880	3-225-175	20	71.74	1/C, XLPE電纜, 150x4, 14E	R104	5	0.03	151.93
2	SPARE		0.000	0.000		3-100-50	20						
3	SPARE		0.000	0.000		3-100-50	20						
4	MP1 "Panel"	0.900	64.322	57.890	28.037	3-225-125	20	97.73	1/C, XLPE電纜, 50x4, 14E	E63	20	0.38	
5	MP2 "Panel"	0.900	116.004	104.404	50.564	3-225-225	20	176.25	1/C, FR電纜, 100x4, 22E	E75	100	1.93	
Σ	總負載	0.897	227.528	204.139	100.481	3-400-400	35	345.69	1/C, XLPE電纜, 250x4, 22E	R104	100	2.12	

盤名: MP　本盤節點故障電流: KA(SYM.)　供電方式: 3φ4ω 380/220V　往上連接盤名: E/C#23

迴路編號	說明	連接負載(KVA) PF	KVA	KW	KVAR	斷路器 P-AF-AT	I.C. (KA)	電流 (A)	線徑 (芯數, 種類, 導線, 地線)	管徑 (mm)	長度 (M)	壓降 (%)	備註
1	懷口隔屏旋轉電扇 (5KVAx1)	0.900	5.000	4.500	2.179	1-100-30	20	22.73	1/C, XLPE電纜, 6x2, 3.5E	E39	20	0.96	AN
2	6號鐵捲門 (3.5KVAx1)	0.790	3.500	2.765	2.146	1-100-30	20	15.91	1/C, XLPE電纜, 5.5x2, 3.5E	E25	20	0.86	BN
3	6號門板座 (3.5KVAx1)	0.790	3.500	2.765	2.146	1-100-30	20	15.91	1/C, XLPE電纜, 5.5x2, 3.5E	E25	20	0.86	CN
4	PJ配電盤 (18.35KVAx1)	0.900	18.350	16.515	7.999	3-100-50	20	27.88	1/C, XLPE電纜, 22x3, 5.5E	E51	20	0.22	
5	RJ插座箱 (17KVAx1)	0.900	17.000	15.300	7.410	3-100-40	20	25.83	1/C, XLPE電纜, 14x3, 5.5E	E39	20	0.31	
6	SPARE		0.000	0.000		3-100-30	20						
7	SPARE		0.000	0.000		3-100-20	20						
Σ	總負載	0.866	47.220	41.845	21.880	3-225-175	20	71.74	1/C, XLPE電纜, 150x4, 14E	R104	5	0.03	151.93

盤名: MP1　本盤節點故障電流: KA(SYM.)　供電方式: 3φ4ω 380/220V　往上連接盤名: E/C#23

迴路編號	說明	連接負載(KVA) PF	KVA	KW	KVAR	斷路器 P-AF-AT	I.C. (KA)	電流 (A)	線徑 (芯數, 種類, 導線, 地線)	管徑 (mm)	長度 (M)	壓降 (%)	備註
1	變壓器TR4 (20KVAx1)	0.900	15.500	14.040	6.609	3-100-50	20	30.39	1/C, XLPE電纜, 22x3, 5.5E	E39	80	0.96	R2B
2	L2B "Panel"	0.900	48.722	43.850	21.237	3-100-100	20	75.19	1/C, XLPE電纜, 38x4, 8E	E63	80	1.48	75.97
3	SPARE		0.000	0.000		3-100-30	20						
4	SPARE		0.000	0.000		3-100-30	20						
Σ	總負載	0.900	64.322	57.890	28.037	3-225-125		97.73	1/C, XLPE電纜, 50x4, 14E	E63	20	0.38	

盤名: MP2　本盤節點故障電流: KA(SYM.)　供電方式: 3φ4ω 380/220V　往上連接盤名: E/C#23

迴路編號	說明	連接負載(KVA) PF	KVA	KW	KVAR	斷路器 P-AF-AT	I.C. (KA)	電流 (A)	線徑 (芯數, 種類, 導線, 地線)	管徑 (mm)	長度 (M)	壓降 (%)	備註
1	變壓器TR6 (25KVAx1)	0.900	19.040	17.136	8.299	3-100-60	25	37.98	1/C, FR電纜, 22x3, 5.5E	E51	5	0.08	R2A
2	L2A "Panel"	0.900	23.445	21.101	10.219	3-100-60	25	37.68	1/C, XLPE電纜, 38x4, 8E	E63	5	0.06	45.58
3	3AP (73.519KVAx1)	0.900	73.519	66.167	32.045	3-225-150	25	111.70	1/C, XLPE電纜, 100x3, 14E	E75	100	1.18	
4	SPARE		0.000	0.000		3-100-30	25						
Σ	總負載	0.900	116.004	104.404	50.564	3-225-225	25	176.25	1/C, FR電纜, 100x4, 22E	E75	100	1.93	

盤名: R2B　本盤節點故障電流: KA(SYM.)　供電方式: 3φ4ω 190/110V　往上連接盤名: MP1

迴路編號	說明	連接負載(KVA) PF	合計	AN	BN	CN	斷路器 P-AF-AT	I.C. (KA)	電流 (A)	線徑 (芯數, 種類, 導線, 地線)	管徑 (mm)	長度 (M)	壓降 (%)	備註
1	插座 (0.18KVAx4)	0.900	0.720	0.720			1-50-20	10	6.55	1/C, PVC線, 5.5x2, 2.0mmφE	E25	30	1.22	
2	插座 (0.18KVAx3)	0.900	0.540	0.540			1-50-20	10	4.91	1/C, PVC線, 5.5x2, 2.0mmφE	E25	20	0.61	
3	插座 (0.18KVAx3)	0.900	0.540		0.540		1-50-20	10	4.91	1/C, PVC線, 5.5x2, 2.0mmφE	E25	25	0.76	
4	插座 (0.18KVAx4)	0.900	0.720		0.720		1-50-20	10	6.55	1/C, PVC線, 5.5x2, 2.0mmφE	E25	18	0.73	
5	插座 (0.18KVAx3)	0.900	0.540			0.540	1-50-20	10	4.91	1/C, PVC線, 5.5x2, 2.0mmφE	E25	25	0.76	
6	插座 (0.18KVAx4)	0.900	0.720	0.720			1-50-20	10	6.55	1/C, PVC線, 5.5x2, 2.0mmφE	E25	20	0.61	
7	插座 (0.18KVAx2)	0.900	0.360	0.360			1-50-20	10	3.27	1/C, PVC線, 5.5x2, 2.0mmφE	E25	15	0.30	
8	插座 (0.18KVAx2)	0.900	0.360	0.360			1-50-20	10	3.27	1/C, PVC線, 5.5x2, 2.0mmφE	E25	10	0.20	
9	插座 (0.18KVAx4)	0.900	0.720		0.720		1-50-20	10	6.55	1/C, PVC線, 5.5x2, 2.0mmφE	E25	16	0.65	
10	插座 (0.18KVAx3)	0.900	0.540		0.540		1-50-20	10	4.91	1/C, PVC線, 5.5x2, 2.0mmφE	E25	13	0.40	
11	插座 (0.18KVAx1),	0.900	0.220			0.220	2-50-20(ELCB)	10	2.00	1/C, PVC線, 5.5x2, 2.0mmφE	E25	8	0.10	
	壁掛式水銀燈電源 (0.02KVAx2)													
12	插座 (0.18KVAx1),	0.900	0.280			0.280	2-50-20(ELCB)	10	2.55	1/C, PVC線, 5.5x2, 2.0mmφE	E25	15	0.24	
	壁掛式水銀燈電源 (0.02KVAx2),													
	小便斗電源 (0.02KVAx3)													
13	SPARE		0.000	0.000			1-50-20	10						
14	SPARE		0.000	0.000			1-50-20	10						
15	UPS電源 (3KVAx1)	0.900	3.000		3.000		1-50-40	10	27.27	1/C, PVC線, 14x2, 5.5E	E31	10	0.68	
16	SPARE		0.000		0.000		1-50-20	10						
17	UPS電源 (3KVAx1)	0.900	3.000			3.000	1-50-40	10	27.27	1/C, PVC線, 14x2, 5.5E	E31	25	1.70	
18	供手機電源 (1.67KVAx1)	0.900	1.670			1.670	2-50-30(ELCB)	10	15.18	1/C, PVC線, 8x2, 2.0mmφE	E25	6	0.40	
19	供手機電源 (1.67KVAx1)	0.900	1.670	1.670			2-50-30(ELCB)	10	15.18	1/C, PVC線, 8x2, 2.0mmφE	E25	9	0.59	
Σ	總負載	0.900	15.600	4.370	5.520	5.710	3-100-80	10	51.91	1/C, XLPE電纜, 38x4, 8E	E63	80	2.37	60.77

結線圖

3φ4ω 190/110V (60 HZ)

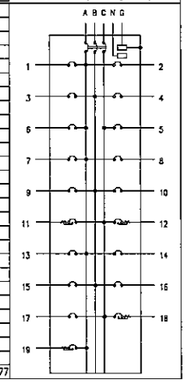

盤名: L2B　本盤節點故障電流: KA(SYM.)　供電方式: 3φ4ω 380/220V　往上連接盤名: MP1

迴路編號	說明	連接負載(KVA) PF	合計	AN	BN	CN	斷路器 P-AF-AT	I.C. (KA)	電流 (A)	線徑 (芯數, 種類, 導線, 地線)	管徑 (mm)	長度 (M)	壓降 (%)	備註
1	T5日光燈14W-4 (0.06KVAx10)	0.900	0.600		0.600		1-50-15	15	2.73	1/C, PVC線, 5.5x2, 2.0mmφE	E25	35	0.30	
2	T5日光燈14W-4 (0.06KVAx8)	0.900	0.480		0.480		1-50-15	15	2.18	1/C, PVC線, 5.5x2, 2.0mmφE	E25	25	0.17	
3	T5日光燈14W-4 (0.06KVAx8)	0.900	0.480			0.480	1-50-15	15	2.18	1/C, PVC線, 5.5x2, 2.0mmφE	E25	20	0.14	
4	12W-LED夜燈 (0.014KVAx23)	0.900	0.322			0.322	1-50-15(ELCB)	15	1.46	1/C, PVC線, 5.5x2, 2.0mmφE	E25	40	0.18	
5	SPARE		0.000			0.000	1-50-15	15						
6	SPARE		0.000			0.000	1-50-15	15						
7	緊急照明燈 (0.03KVAx12),	0.900	0.400	0.400			1-50-15	15	1.82	1/C, PVC線, 5.5x2, 2.0mmφE	E25	50	0.28	
	避難方向燈 (0.005KVAx2),													
	緊急出口燈 (0.005KVAx6)													
8	分離式冷氣SAC-01B (2.7KVAx1)	0.900	2.700	2.700			2-50-20(ELCB)	15	12.27	1/C, PVC線, 5.5x2, 2.0mmφE	E25	25	0.95	
9	分離式冷氣SAC-02B (0.7KVAx1)	0.900	0.700		0.700		2-50-15(ELCB)	15	3.18	1/C, PVC線, 5.5x2, 2.0mmφE	E25	15	0.15	
10	分離式冷氣SAC-03B (0.7KVAx1)	0.900	0.700			0.700	2-50-15(ELCB)	15	3.18	1/C, PVC線, 5.5x2, 2.0mmφE	E25	21	0.21	
11	分離式冷氣SAC-04B (0.7KVAx1)	0.900	0.700			0.700	2-50-15(ELCB)	15	3.18	1/C, PVC線, 5.5x2, 2.0mmφE	E25	14	0.14	
12	分離式冷氣SAC-05B (0.7KVAx1)	0.900	0.700			0.700	2-50-15(ELCB)	15	3.18	1/C, PVC線, 5.5x2, 2.0mmφE	E25	17	0.17	
13	分離式冷氣SAV-06B (0.7KVAx1)	0.900	0.700	0.700			2-50-15(ELCB)	15	3.18	1/C, PVC線, 5.5x2, 2.0mmφE	E25	17	0.17	
14	分離式冷氣SAC-07B (0.7KVAx1)	0.900	0.700		0.700		2-50-15(ELCB)	15	3.18	1/C, PVC線, 5.5x2, 2.0mmφE	E25	8	0.08	
15	分離式冷氣SAC-08B (1.3KVAx1)	0.900	1.300		1.300		2-50-15(ELCB)	15	5.91	1/C, PVC線, 5.5x2, 2.0mmφE	E25	13	0.24	
16	電熱水器電源 (12.3KVAx1)	0.900	12.300		12.300		2-100-75(ELCB)	15	55.91	1/C, XLPE線, 38x2, 8E	E39	10	0.28	
17	電熱水器電源 (12.3KVAx1)	0.900	12.300	12.300			2-100-75(ELCB)	15	55.91	1/C, XLPE線, 38x2, 8E	E39	5	0.14	
18	電熱水器電源 (12.3KVAx1)	0.900	12.300			12.300	2-100-75(ELCB)	15	55.91	1/C, XLPE線, 38x2, 8E	E39	6	0.17	
19	排風機電源 (0.67KVAx1)	0.900	0.670			0.670	2-50-15(ELCB)	15	3.05	1/C, PVC線, 5.5x2, 2.0mmφE	E25	8	0.08	
20	排風機電源 (0.67KVAx1)	0.900	0.670			0.670	2-50-15(ELCB)	15	3.05	1/C, PVC線, 5.5x2, 2.0mmφE	E25	11	0.10	
Σ	總負載	0.900	48.722	16.100	16.080	16.542	3-100-100	15	75.19	1/C, XLPE電纜, 38x4, 8E	E63	80	1.48	75.97

結線圖

3φ4ω 380/220V (60 HZ)

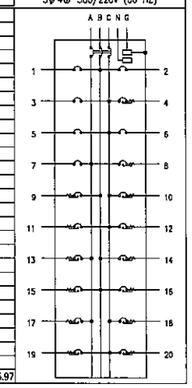

盤名: R2A　本盤節點故障電流: KA(SYM.)　供電方式: 3φ4ω 190/110V　往上連接盤名: MP2

迴路編號	說明	連接負載(KVA) PF	合計	AN	BN	CN	斷路器 P-AF-AT	I.C. (KA)	電流 (A)	線徑 (芯數, 種類, 導線, 地線)	管徑 (mm)	長度 (M)	壓降 (%)	備註
1	插座 (0.18KVAx4)	0.900	0.720	0.720			1-50-20	10	6.55	1/C, PVC線, 5.5x2, 2.0mmφE	E25	33	1.34	
2	插座 (0.18KVAx3)	0.900	0.540	0.540			1-50-20	10	4.91	1/C, PVC線, 5.5x2, 2.0mmφE	E25	30	0.91	
3	插座 (0.18KVAx4)	0.900	0.720		0.720		1-50-20	10	6.55	1/C, PVC線, 5.5x2, 2.0mmφE	E25	35	1.42	
4	插座 (0.18KVAx4)	0.900	0.720		0.720		1-50-20	10	6.55	1/C, PVC線, 5.5x2, 2.0mmφE	E25	34	1.38	
5	插座 (0.18KVAx3)	0.900	0.540			0.540	1-50-20	10	4.91	1/C, PVC線, 5.5x2, 2.0mmφE	E25	20	0.61	
6	插座 (0.18KVAx4)	0.900	0.720			0.720	1-50-20	10	6.55	1/C, PVC線, 5.5x2, 2.0mmφE	E25	16	0.65	
7	插座 (0.18KVAx3)	0.900	0.540	0.540			1-50-20	10	4.91	1/C, PVC線, 5.5x2, 2.0mmφE	E25	15	0.48	
8	插座 (0.18KVAx3)	0.900	0.540	0.540			1-50-20	10	4.91	1/C, PVC線, 5.5x2, 2.0mmφE	E25	25	0.78	
9	插座 (0.18KVAx4)	0.900	0.720	0.720			1-50-20	10	6.55	1/C, PVC線, 5.5x2, 2.0mmφE	E25	24	0.98	
10	插座 (0.18KVAx3)	0.900	0.540			0.540	1-50-20	10	4.91	1/C, PVC線, 5.5x2, 2.0mmφE	E25	24	0.73	
11	插座 (0.18KVAx4)	0.900	0.720			0.720	1-50-20	10	6.55	1/C, PVC線, 5.5x2, 2.0mmφE	E25	22	0.89	
12	插座 (0.18KVAx3)	0.900	0.540			0.540	1-50-20	10	4.91	1/C, PVC線, 5.5x2, 2.0mmφE	E25	22	0.67	
13	插座 (0.18KVAx4)	0.900	0.720	0.720			1-50-20	10	6.55	1/C, PVC線, 5.5x2, 2.0mmφE	E25	20	0.81	
14	插座 (0.18KVAx3)	0.900	0.540	0.540			1-50-20	10	4.91	1/C, PVC線, 5.5x2, 2.0mmφE	E25	20	0.61	
15	飲水機電源 (3.4KVAx1)	0.900	3.400		3.400		2-50-50(ELCB)	10	30.91	1/C, PVC線, 22x2, 5.5E	E31	5	0.25	
16	插座 (0.18KVAx5)	0.900	0.900		0.900		1-50-20	10	8.18	1/C, PVC線, 5.5x2, 2.0mmφE	E25	30	1.52	
17	插座 (0.18KVAx4)	0.900	0.720			0.720	1-50-20	10	6.55	1/C, PVC線, 5.5x2, 2.0mmφE	E25	13	0.53	
18	插座 (0.18KVAx3)	0.900	0.540			0.540	1-50-20	10	4.91	1/C, PVC線, 5.5x2, 2.0mmφE	E25	15	0.46	
19	插座 (0.18KVAx3)	0.900	0.540	0.540			1-50-20	10	4.91	1/C, PVC線, 5.5x2, 2.0mmφE	E25	14	0.43	
20	插座 (0.18KVAx1)	0.900	0.180	0.180			1-50-20	10	1.64	1/C, PVC線, 5.5x2, 2.0mmφE	E25	9	0.09	
21	冰箱 (1.5KVAx1)	0.900	1.500	1.500			1-50-20	10	13.64	1/C, PVC線, 5.5x2, 2.0mmφE	E25	7	0.59	
22	冰箱 (1.5KVAx1)	0.900	1.500			1.500	1-50-20	10	13.64	1/C, PVC線, 5.5x2, 2.0mmφE	E25	7	0.59	
23	插座 (0.18KVAx3)	0.900	0.540			0.540	1-50-20	10	4.91	1/C, PVC線, 5.5x2, 2.0mmφE	E25	20	0.61	
24	火警受信總機 (0.2KVAx1)	0.900	0.200		0.200		1-50-20	10	1.82	1/C, FR電纜, 5.5x2, 2.0mmφE	E25	12	0.14	
25	緊急廣播主機 (0.2KVAx1)	0.900	0.200		0.200		1-50-20	10	1.82	1/C, FR電纜, 5.5x2, 2.0mmφE	E25	12	0.14	
26	SPARE		0.000			0.000	1-50-20	10						
27	SPARE		0.000			0.000	1-50-20	10						
Σ	總負載	0.900	19.040	6.540	6.140	6.360	3-100-100	10	59.45	1/C, FR電纜, 50x4, 8E	E63	80	1.92	

結線圖

3φ4ω 190/110V (60 HZ)

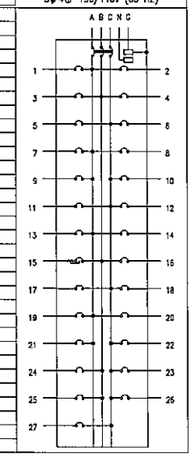

盤名: L2A　本盤節點故障電流: KA(SYM.)　供電方式: 3φ4ω 380/220V　往上連接盤名: MP2

迴路編號	說明	連接負載(KVA) PF	合計	AN	BN	CN	斷路器 P-AF-AT	I.C. (KA)	電流 (A)	線徑 (芯數, 種類, 導線, 地線)	管徑 (mm)	長度 (M)	壓降 (%)	備註
1	T5日光燈14W-4 (0.06KVAx20)	0.900	1.200	1.200			1-50-15	15	5.45	1/C, PVC線, 5.5x2, 2.0mmφE	E25	40	0.68	
2	T5日光燈14W-4 (0.06KVAx17)	0.900	1.020	1.020			1-50-15	15	4.64	1/C, PVC線, 5.5x2, 2.0mmφE	E25	30	0.43	
3	T5日光燈14W-4 (0.06KVAx15)	0.900	0.900		0.900		1-50-15	15	4.09	1/C, PVC線, 5.5x2, 2.0mmφE	E25	30	0.38	
4	T5日光燈14W-4 (0.06KVAx6),	0.900	0.660		0.660		1-50-15	15	3.00	1/C, PVC線, 5.5x2, 2.0mmφE	E25	15	0.14	
	27W-PL型日光燈 (0.03KVAx10)													
5	T5日光燈14W-4 (0.06KVAx10)	0.900	0.600			0.600	1-50-15	15	2.73	1/C, PVC線, 5.5x2, 2.0mmφE	E25	25	0.21	
6	緊急照明燈 (0.03KVAx10),	0.900	0.355			0.355	1-50-15	15	1.61	1/C, PVC線, 5.5x2, 2.0mmφE	E25	35	0.17	
	避難方向燈 (0.005KVAx3),													
	緊急出口燈 (0.005KVAx8)													
7	分離式冷氣SAC-09B (2KVAx1)	0.900	2.000	2.000			2-50-20(ELCB)	15	9.09	1/C, PVC線, 5.5x2, 2.0mmφE	E25	20	0.56	
8	分離式冷氣SAC-10B (0.95KVAx1)	0.900	0.950	0.950			2-50-15(ELCB)	15	4.32	1/C, PVC線, 5.5x2, 2.0mmφE	E25	30	0.40	
9	分離式冷氣SAC-11B (0.7KVAx1)	0.900	0.700		0.700		2-50-15(ELCB)	15	3.18	1/C, PVC線, 5.5x2, 2.0mmφE	E25	33	0.33	
10	排風機電源 (0.12KVAx1)	0.900	0.120		0.120		2-50-15(ELCB)	15	0.55	1/C, PVC線, 5.5x2, 2.0mmφE	E25	35	0.06	
11	分離式冷氣SAC-12B (3.1KVAx1)	0.900	3.100			3.100	2-50-30(ELCB)	15	14.09	1/C, PVC線, 8x2, 2.0mmφE	E25	18	0.55	
12	分離式冷氣SAC-13B (3.1KVAx1)	0.900	3.100			3.100	2-50-30(ELCB)	15	14.09	1/C, PVC線, 8x2, 2.0mmφE	E25	28	0.86	
13	吸頂式電扇 (0.12KVAx6)	0.900	0.720	0.720			1-50-15	15	3.27	1/C, PVC線, 5.5x2, 2.0mmφE	E19	30	0.30	
14	SPARE		0.000	0.000			1-50-15	15						
15	SPARE		0.000		0.000		1-50-15	15						
16	分離式冷氣SAC-14B (3.1KVAx1)	0.900	3.100		3.100		2-50-30(ELCB)	15	14.09	1/C, PVC線, 8x2, 2.0mmφE	E25	25	0.76	
17	分離式冷氣SAV-15B (2.4KVAx1)	0.900	2.400		2.400		2-50-20(ELCB)	15	10.91	1/C, PVC線, 5.5x2, 2.0mmφE	E25	9	0.30	
18	排風機電源 (0.12KVAx1)	0.900	0.120			0.120	1-50-15	15	0.55	1/C, PVC線, 5.5x2, 2.0mmφE	E25	12	0.02	
19	分離式冷氣SAC-16B (2.4KVAx1)	0.900	2.400	2.400			2-50-20(ELCB)	15	10.91	1/C, PVC線, 5.5x2, 2.0mmφE	E25	19	0.64	
Σ	總負載	0.900	23.445	8.290	7.880	7.275	3-100-50	15	37.68	1/C, XLPE電纜, 38x4, 8E	E63	5	0.06	45.58

結線圖

3φ4ω 380/220V (60 HZ)

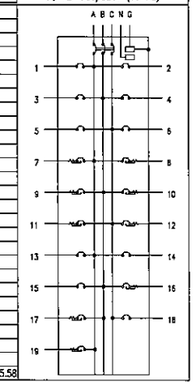

次數 NO.	日期 DATE	修改內容 DESCRIPTION	修改核准 REV.	APPR.
加蓋				
核准				
核准				
審定				

TACT LOGISTICS
華儲股份有限公司

CECI 台灣世曦工程顧問股份有限公司

桃園航空貨運站改製建工程
仲裁後修正計畫B項工程
進口小貨夾層增設
海關辦公室工程

小貨夾層海關辦公室
負載表

技師 LICENCE ENGINEER	
審定 APPROVED BY	
品管 QA BY	
校核 CHECKED BY	
設計 DESIGNED BY	繪圖 DRAWN BY
比例 SCALE 1:50	日期 DATE 102.07
圖號編碼 JOB NO	92234
圖號 DRAWING NO E106 B	張號 SHEET NO 5/11

92234 \ CAD \ 明工程 \ 小貨夾層海關辦公室 \ 102.05.17

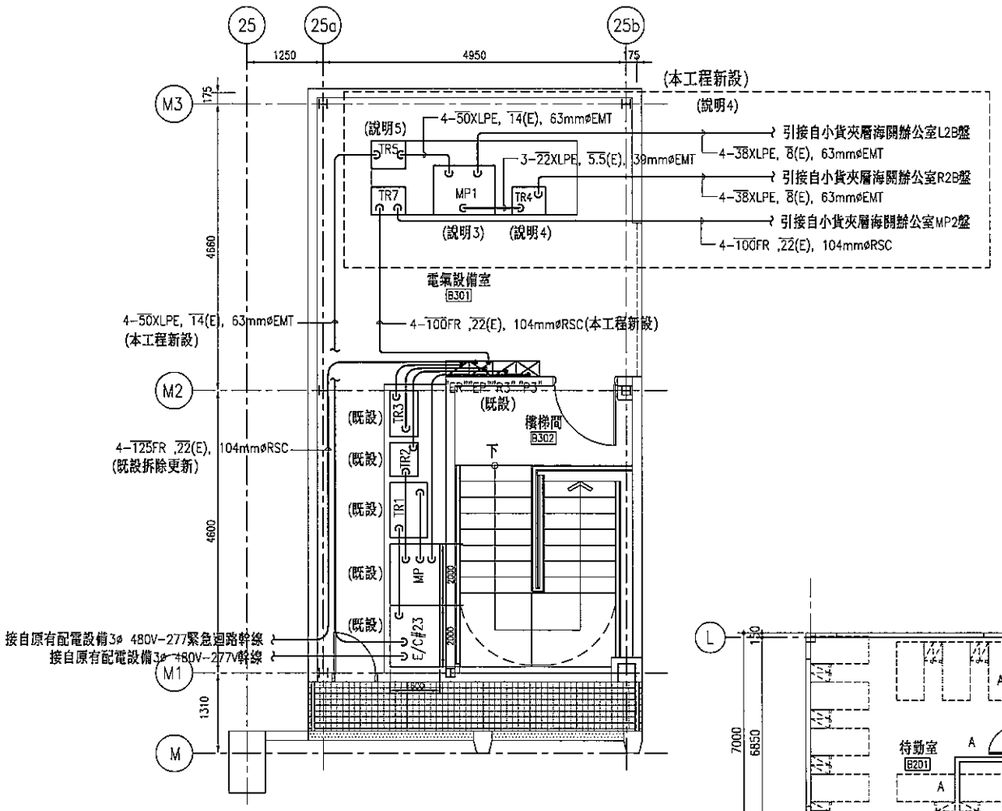

進口倉辦公室三層電氣室平面配置圖

S=1:50 UNIT=mm

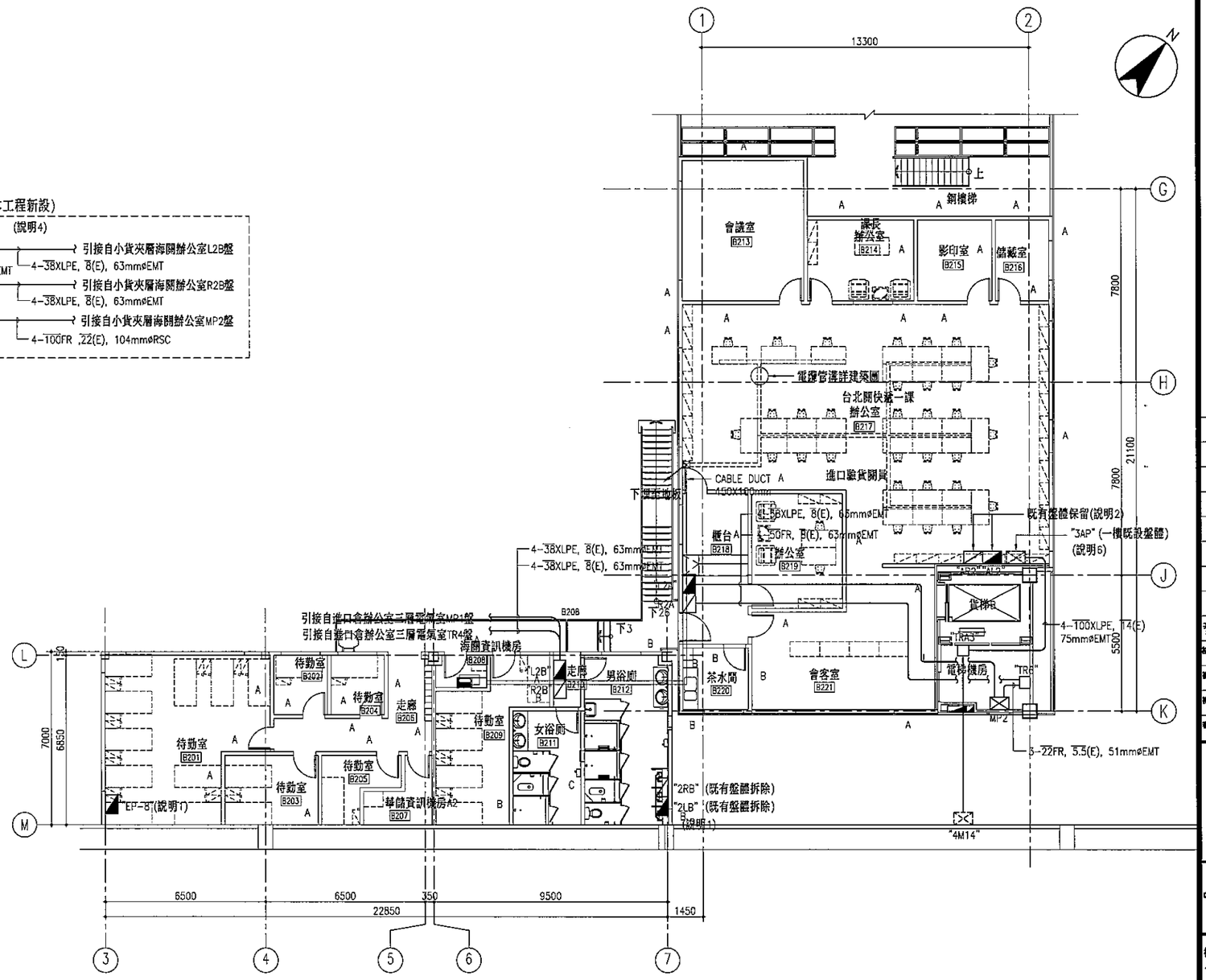

小貨夾層二層平面圖

S=1:100 UNIT=mm

說明:

1. 承包商須配合小貨夾層海關辦公室之改建將原既設盤"EP-8"、"2RB"、"2LB"及迴路拆除。
2. AR2、AL2盤保留，其迴路之設備及電線配合貨架拆除。
3. 本工程於進口倉辦公室3樓新設MP1盤，其電源由E/C#23盤引接。
4. 本工程於進口倉辦公室3樓另增設一只TR4 20kVA變壓器，以供應小貨夾層辦公室之插座用電。
5. 本工程於進口倉辦公室3樓另增設兩只變壓器，分別為TR5 75kVA及TR7 50kVA，供應小貨夾用電。
6. 本工程於MP2盤內增設1只3P150AT 225AF NFB，供小貨夾層1樓3AP盤用電。
7. 既有用電迴路管線依現場實際設置為準，現場狀況與設計圖有差異時，承包商須依現場實際調查結果繪製施工圖，供監造單位確認，費用含於工程總價內。

NO.	DATE	DESCRIPTION	REV.	APPR.
初審				
複審				
複審				
審定				

TACT LOGISTICS
華儲股份有限公司

CECI 台灣世曦工程顧問股份有限公司

桃園航空貨運站改擴建工程
仲裁後修正計畫B項工程
進口小貨夾層增設
海關辦公室工程

小貨夾層海關辦公室
動力幹線及既設、
新設盤體位置圖

技師 ENGINEER	
審定 APPROVED BY	
品保 QA	
校核 CHECKED BY	
設計 DESIGNED BY	繪圖 DRAWN BY
比例 SCALE 1:100	日期 DATE 102.07
業務號碼 JOB NO	92234
圖號 DWG. NO E201 B	張號 SHEET NO 6/11

92234 \ CAD \ 明工程 \ 小貨夾層海關辦公室 \ 102.05.17

符號	名稱及說明	備註
⊖	雙連接地暗插座 15A 125V 附不鏽鋼蓋板全配件，裝置高度 300mm	Panasonic WNF15123K 或同等品
$⊖_H$	雙連接地暗插座 15A 125V 附不鏽鋼蓋板全配件，裝置高度配合設備	Panasonic WNF15123K 或同等品
⊖	單連接地暗插座 15A 125V 附不鏽鋼蓋板全配件，裝置高度配合設備	Panasonic WNF1101 或同等品
$①_{FS}$	感應式水龍頭電源 1ø110V H：配合設備裝置高度	
$①_{UR}$	小便斗電源 1ø110V H：配合設備裝置高度	
$①_{UPS}$	UPS電源出現盒 附不鏽鋼蓋板 裝高300mm	
$①_{FAP}$	火警受信機電源 1ø110V 裝高配合現場需求	
$①_{AMP}$	緊急廣播主機電源 1ø110V 裝高配合現場需求	
$①_H$	烘手機電源出現口 1ø110V, 配合設備裝置高度	
$①_{DF}$	飲水機電源 1ø110V, 配合設備裝置高度	
—	埋於頂板或牆內配電管線 EMT管內穿PVC電線	正字標記
- -	埋於底板或牆內配電管線 EMT管內穿PVC電線	正字標記
↯	上行、下行、上下行立管	正字標記

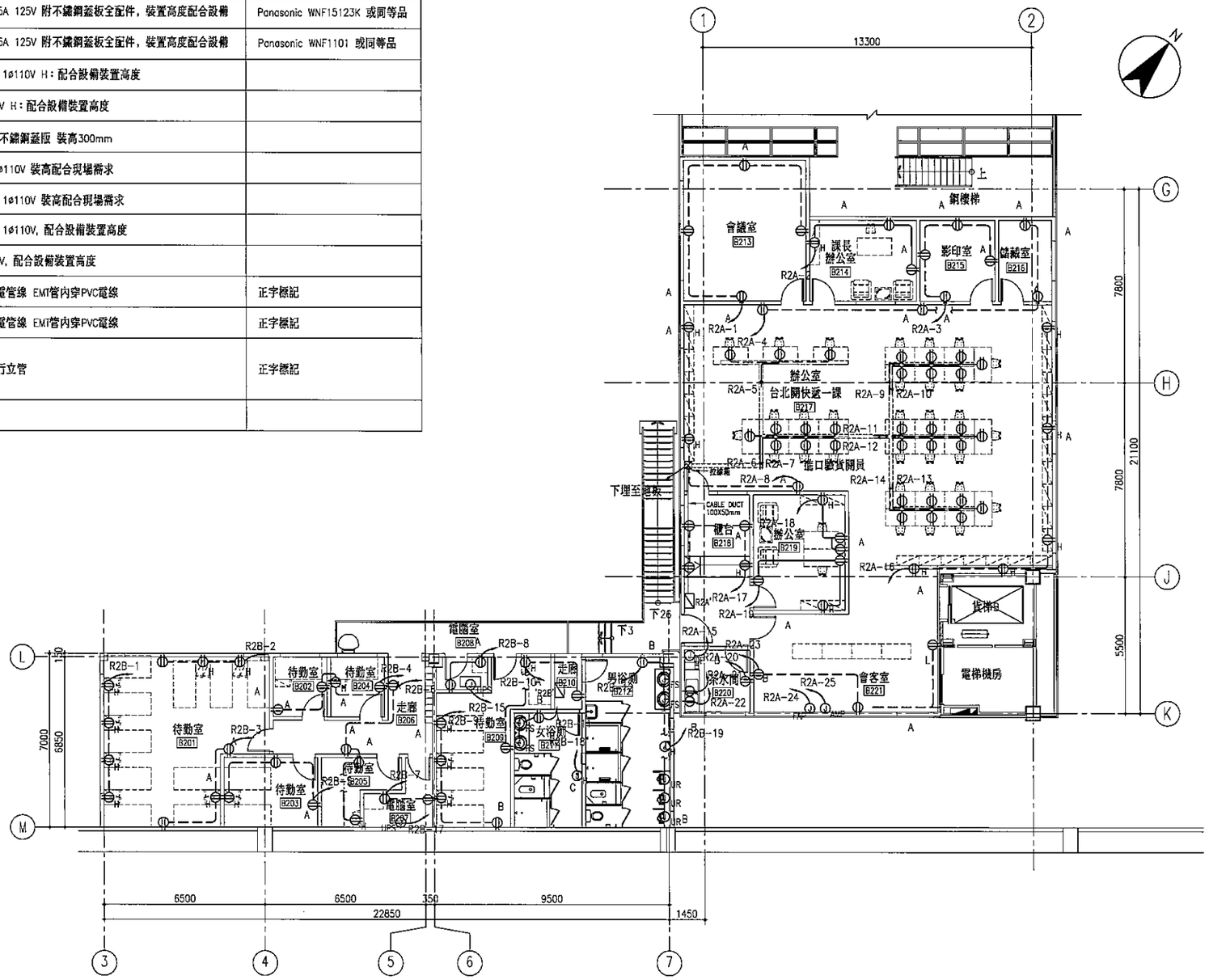

小貨夾層二層平面圖

S=1:100 UNIT=mm

次數 NO.	日期 DATE	修改內容 DESCRIPTION	修改核准 REV. APPR.
初審			
複審			
複審			
審定			

TACT LOGISTICS

華儲股份有限公司

CECI 台灣營建工程顧問股份有限公司

桃園航空貨運站改擴建工程
仲裁後修正計畫B項工程
進口小貨夾層增設
海關辦公室工程

小貨夾層海關辦公室
插座設備平面圖

技師 LICENCE ENGINEER	
專案 APPROVED BY	
景觀	
校核 CHECKED BY	
設計 DESIGNED BY	繪圖 DRAWN BY
比例 SCALE 1:100	日期 DATE 102.07
案號 JOB NO.	92234
圖號 DRAWING NO. E202 B	張號 SHEET NO. 7

92234 \ CAD \ B頂工程 \ 小貨夾層海關辦公室 \ 102.05.17

符號	名稱及說明	備註
	T-BAR式T5日光燈 14W*4 220V 電子式安定器	東亞FVS-H14441 或同等品
	嵌燈 LED燈 12Wx1 220V 電子式安定器	東亞 LMR4F-DL004-12A2L 或同等品
	嵌燈 PL燈 27Wx1 220V 電子式安定器	東亞FBB-27016BN 或同等品
	壁掛式 T5 日光燈 28Wx1 1φ220V 電子安定器	東亞FB-281700 或同等品
	1連、2連、3連單切螢光暗開關 220V 全配件	Panasonic WNF50512 或同等品
•3	3路螢光暗開關 220V 全配件	Panasonic WNF50522 或同等品
	埋於頂板或牆內配電管線 EMT管內穿PVC電線 註明外均為3-2.0 (19)	正字標記
	埋於底板或牆內配電管線 EMT管內穿PVC電線 註明外均為3-2.0 (19)	正字標記
	上行、下行、上下行立管	正字標記

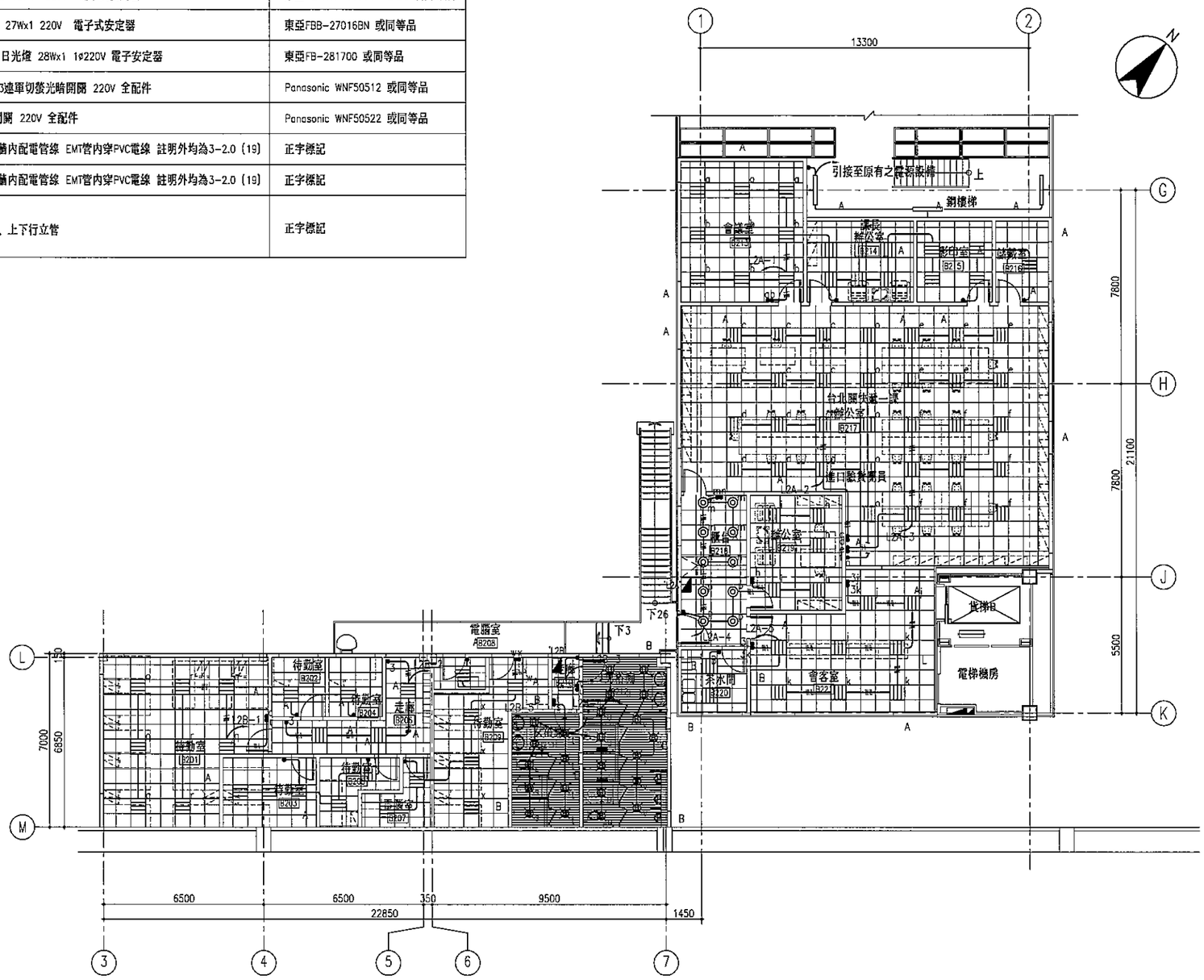

小貨夾層二層平面圖

S=1:100 UNIT=mm

PVC電線(EMT管)規格說明

符號	裝設位置
	2-2.0 ø19
	3-2.0 ø19
	4-2.0 ø25
	5-2.0 ø25
	6-2.0 ø25
	7-2.0 ø31
	8-2.0 ø31
	9-2.0 ø31
	10-2.0 ø31

次號 NO.	日期 DATE	修改內容 DESCRIPTION	修改 REV.	核准 APPR.
審查				
設計				
校對				
審定				

TACT LOGISTICS 華儲股份有限公司

CECI 台灣營建工程顧問股份有限公司 CECI Engineering Consultants, Inc., Taiwan

桃園航空貨運站改建建工程
外籍後修正計畫B項工程
進口小貨夾層增設
海關辦公室工程

小貨夾層海關辦公室
照明設備平面圖

校閱 LEADER ENGINEER	
審定 APPROVED BY	
品管 QA BY	
校核 CHECKED BY	
設計 DESIGNED BY	繪圖 DRAWN BY
比例 SCALE 1:100	日期 DATE 102.07
案號 JOB NO	92234
圖號 DRAWING NO E203 B	張號 SHEET NO 8/11

92234 \ CAD \ 9明工程 \ 小貨夾層海關辦公室 \ 102.05.17

符號	名稱及說明 ＼ 數量 ＼ 樓層	二層
⊗H	出口標示燈 C 級 LED 燈 停電時應瞬間啓動鎳氫電池電源，維持照明功能 30 分鐘以上	14
⇦	避難方向指示燈 C 級 LED 燈 停電時應瞬間啓動鎳氫電池電源，維持照明功能 30 分鐘以上（雙面單向）	2
⇦	避難方向指示燈 C 級 LED 燈 停電時應瞬間啓動鎳氫電池電源，維持照明功能 30 分鐘以上（單面單向）	3
Ⓔ	緊急照明燈 免加水蓄電瓶 LED 燈 2.5W 停電時應瞬間啓動蓄電池電源，維持照明功能 90 分鐘以上	23

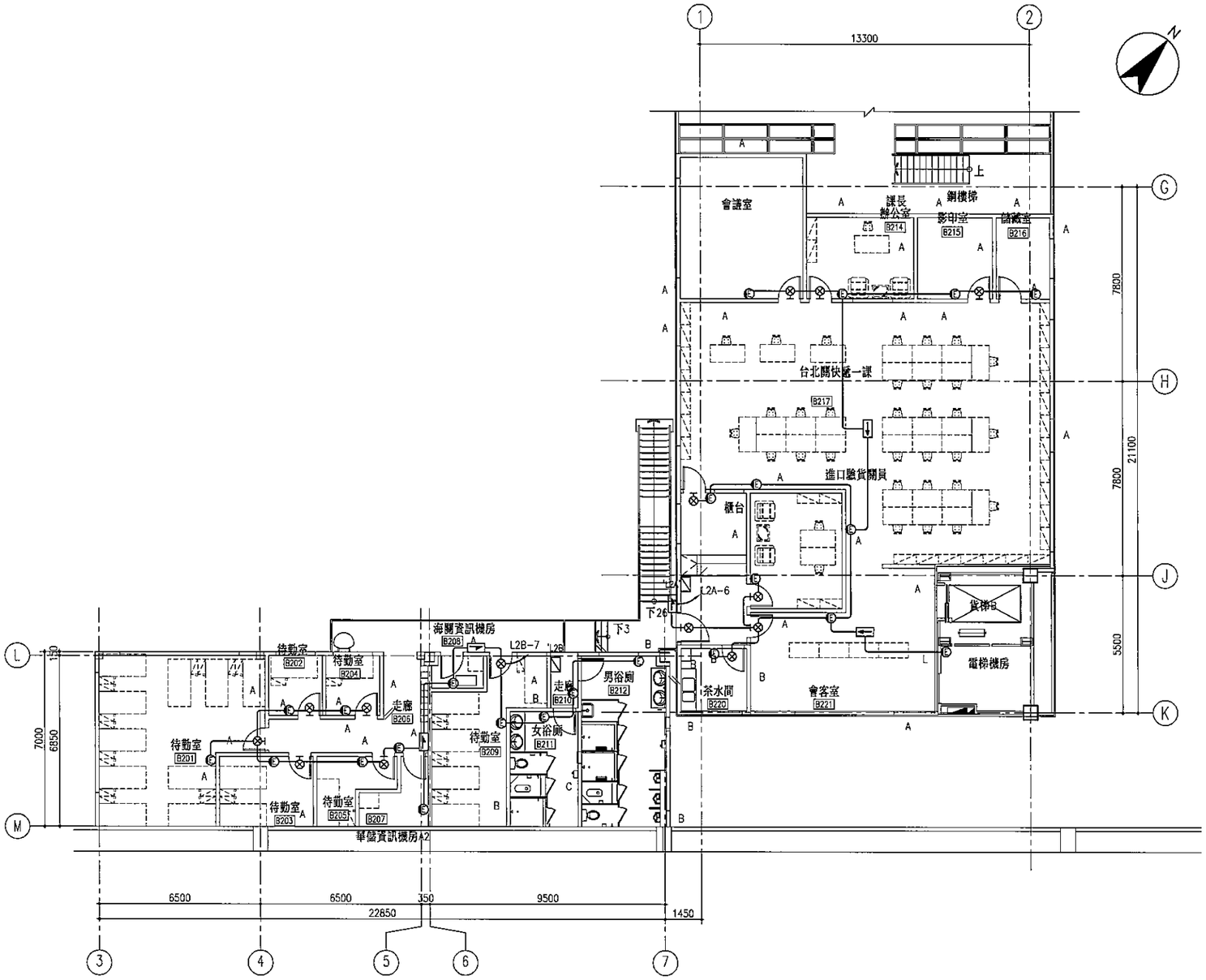

小貨夾層二層平面圖

S=1:100 UNIT=mm

次數 NO.	日期 DATE	修改內容 DESCRIPTION	修改 REV.	核准 APPR.
審查				
校審				
校審				
審定				

TACT LOGISTICS
華儲股份有限公司

CECI 台灣世曦工程顧問股份有限公司

桃園航空貨運站改建工程
仲裁後修正計畫B項工程
進口小貨夾層增設
海關辦公室工程

小貨夾層海關辦公室
緊急照明設備平面圖

技師 LICENCE ENGINEER	
審定 APPROVED BY	
品管 QA BY	
校核 CHECKED BY	
設計 DESIGNED BY	繪圖 DRAWN BY
比例 SCALE 1:100	日期 DATE 102.07
案號 JOB NO	92234
圖號 DRAWING NO E204 B	張號 SHEET NO 9/11

92234 \ CAD \ 明工程 \ 小貨夾層海關辦公室 \ 102.05.17

符號	名稱及說明	備註
$\textcircled{J}_{SAC}$	分離式冷氣 H: 配合設備高度	
Φ	單連接地暗插座 15A 125A 附不鏽鋼基板全配件 H: 配合設備高度	
$\textcircled{J}_{F}$	通風機電源 1ø 220V H: 配合設備高度	
$\textcircled{A}_{WF}$	吸頂式電扇電源 1ø 220V, H: 配合設備高度	
$\textcircled{J}_{HW}$	電熱水器電源 1ø 220V, H: 配合設備高度	

註：
1. $\textcircled{J}_{SAC}$ 為分離式冷氣出線口，電氣工程僅配管線至出線口，
出線口至分離式冷氣主機管線為冷氣設備承商施作。

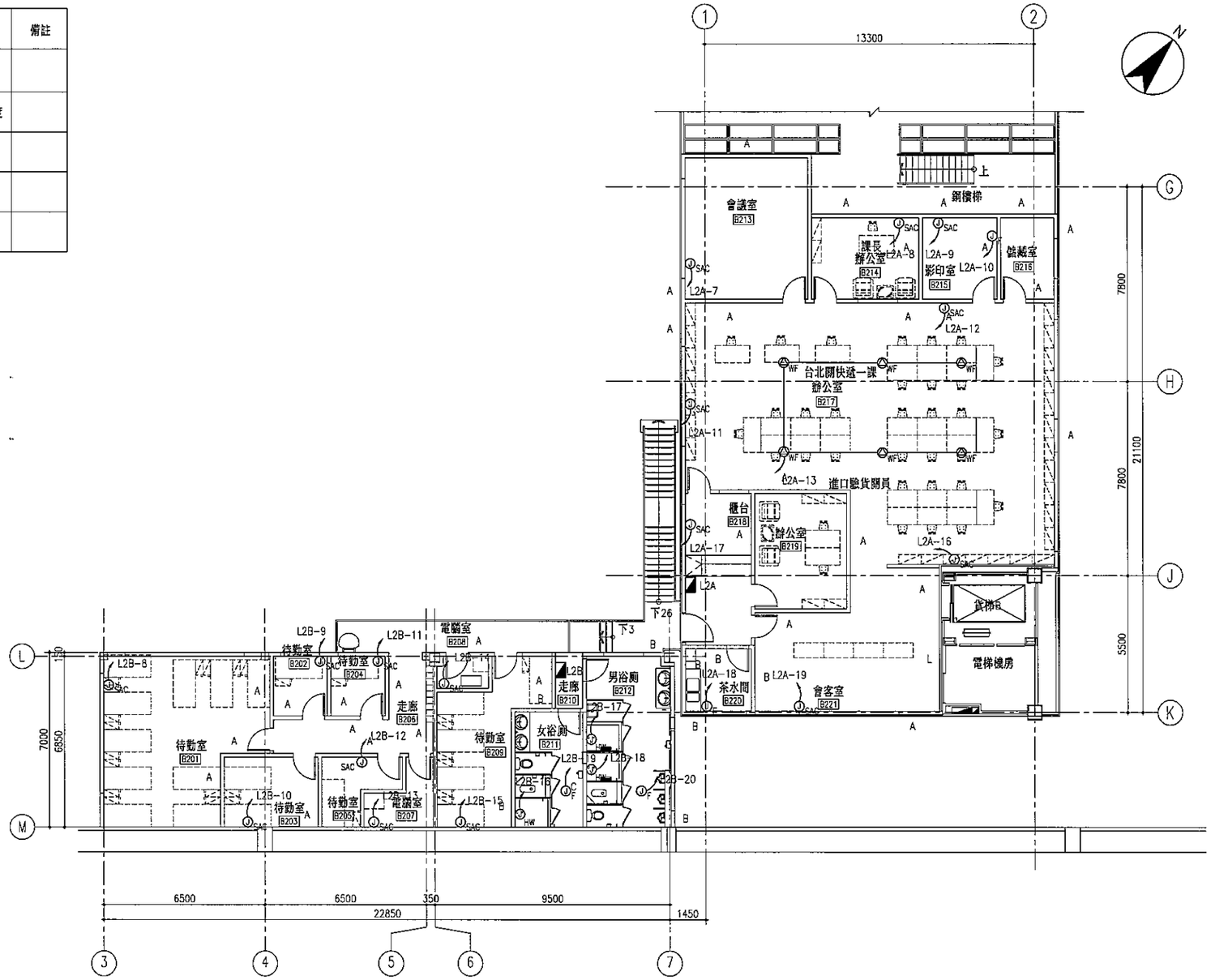

小貨夾層二層平面圖
S=1:100 UNIT=mm

次數 NO.	日期 DATE	修改內容 DESCRIPTION	修改 REV.	核准 APPR.
初發				
複發				
重發				
修定				

TACT LOGISTICS
華儲股份有限公司

CECI 台灣世曦工程顧問股份有限公司

桃園航空貨運站改建工程
仲裁後修正計畫B項工程
進口小貨夾層增設
海關辦公室工程

小貨夾層海關辦公室
空調設備平面圖

技師 LICENCE ENGINEER	
審定 APPROVED BY	
品保 QA BY	
校核 CHECKED BY	
設計 DESIGNED BY	繪圖 DRAWN BY
比例 SCALE 1:100	日期 DATE 102.07
案號 JOB NO	92234
圖號 DRAWING NO E205 B	張號 SHEET NO 10/11

92234 \ CAD \ 明工程 \ 小貨夾層海關辦公室 \ 102.05.17

管線表:

編號	管 線 說 明
1	E/C#23 4-125 XLPE, 22(E),104mmø RSC TO 原有配電設備
2	TR5 4-50 XLPE, 14(E),63mmø EMT TO E/C#23
3	TR4 3-22 XLPE, 5.5(E),39mmø EMT TO MP1
4	L2B 4-38 XLPE, 8(E),63mmø EMT TO MP1
5	R2B 4-38 XLPE, 8(E),63mmø EMT TO TR4
6	L2A 4-38 XLPE, 8(E),63mmø EMT TO MP2
7	R2A 4-50 FR, 8(E),63mmø EMT TO TR6
8	TR6 3-22 FR, 5.5(E),51mmø EMT TO MP2
9	MP2 4-100 FR, 22(E),104mmø RSC TO TR7
10	MP1 4-50 XLPE, 14(E),63mmø EMT TO TR5
11	EP 4-22 XLPE, 8(E),51mmø EMT TO 緊急迴路幹線
12	TR7 4-125 FR, 22(E),104mmø RSC TO EP

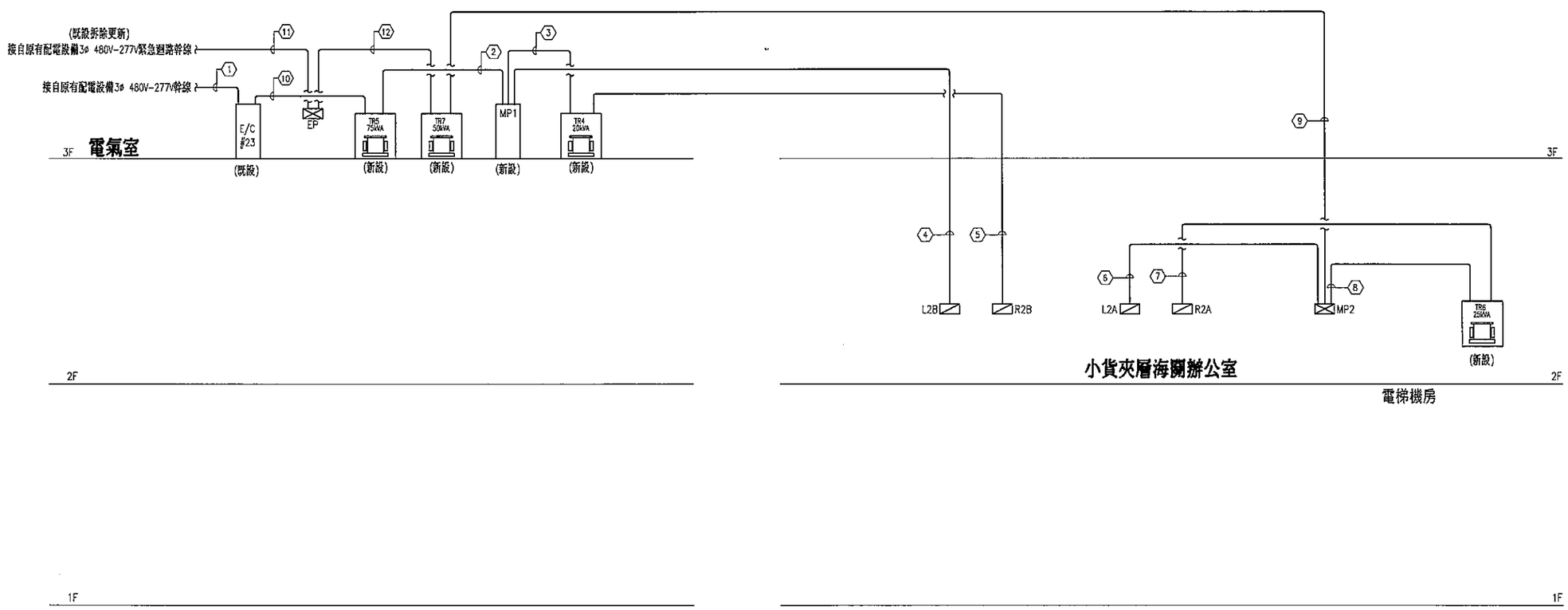

配電設備系統昇位圖

版號 NO.	日期 DATE	修改內容 DESCRIPTION	修改 REV.	核准 APPR.

TACT LOGISTICS
華儲股份有限公司

CECI 台灣營建工程顧問股份有限公司

統國航空貨運站改擴建工程
仲裁後修正計畫B項工程
進口小貨夾層增設
海關辦公室工程

小貨夾層海關辦公室
配電系統設備昇位圖

技師 LICENCE ENGINEER
審定 APPROVED BY
品管 QA BY
校核 CHECKED BY
設計 DESIGNED BY
繪圖 DRAWN BY
比例 SCALE NTS
日期 DATE 102.07
案號編號 JOB NO 92234
圖號 DRAWING NO E206 6
張號 SHEET NO 11

92234 \ CAD \ 土建工程 \ 小貨夾層海關辦公室 \ 102.05.17

說明：

1."B208海關資訊機房"內之C-1資訊機櫃由海關自行準備。

2."B205華儲資訊機房A2"內之C-2資訊箱由業主提供。

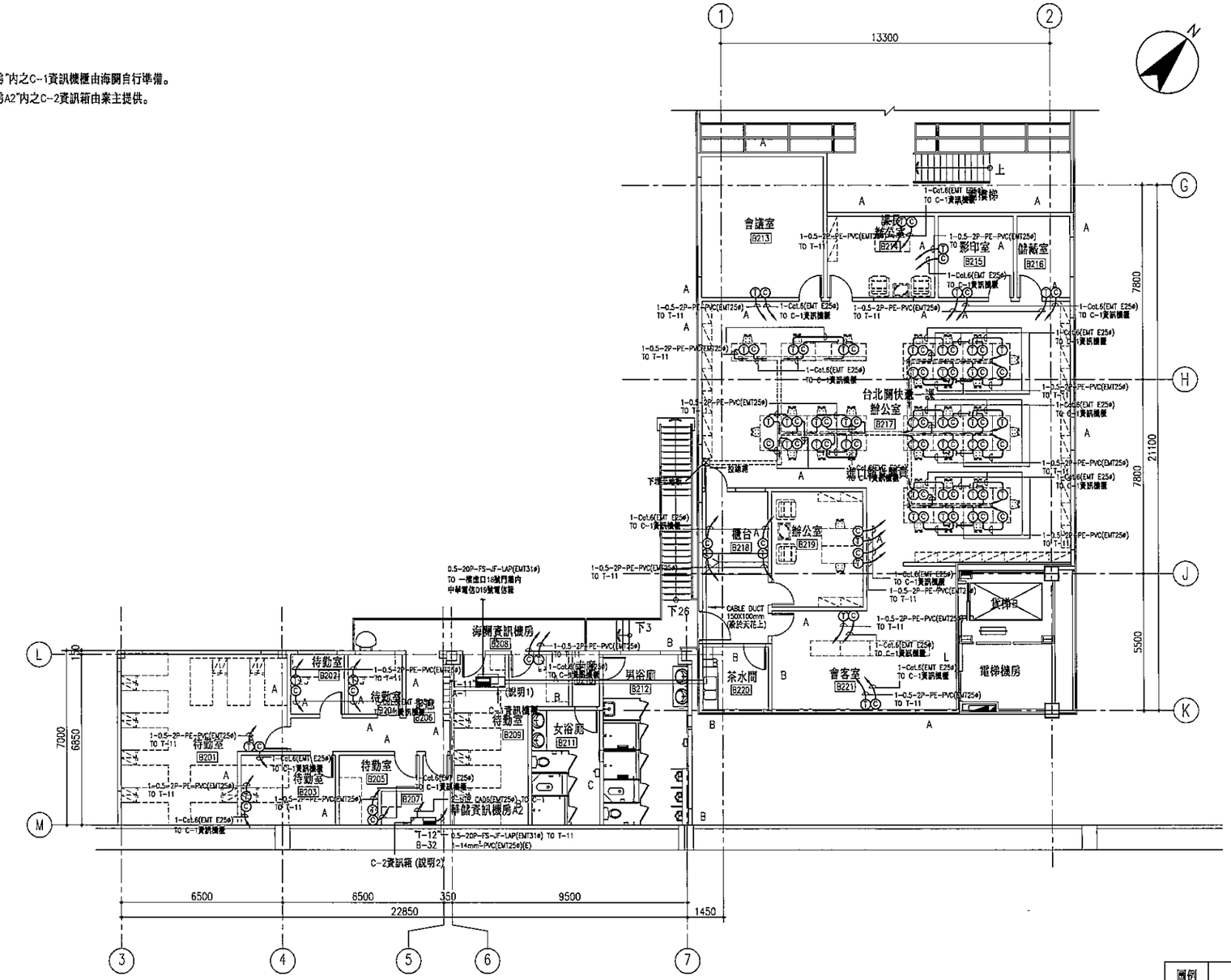

小貨夾層二層平面圖

S=1:100 UNIT=mm

圖例	說明
Ⓣ	電信出線盒
Ⓒ	資訊出線匣
	電信箱採B-32型
	總電信箱採A-1型
	資訊機櫃採(由海關自行準備)
	資訊箱(由業主提供)

次數 NO.	日期 DATE	修改內容 DESCRIPTION	修改 REV.	核准 APPR.
初審				
複審				
複審				
審定				

TACT LOGISTICS 華儲股份有限公司

CECI 台灣世曦工程顧問股份有限公司

桃園航空貨運站改擴建工程
仲裁後修正計畫B項工程
進口小貨夾層增設
海關辦公室工程

小貨夾層海關辦公室
電信及資訊設備平面圖

技師 CHIEF ENGINEER	
審查 REVIEWED BY	
審查	
校核 CHECKED BY	
設計 DESIGNED BY	繪圖 DRAWN BY
比例 SCALE 1:100	日期 DATE 102.07
專案號碼 JOB NO	92234
圖號 DRAWING NO T201 B	張號 SHEET NO 1/2

92234 \ CAD \ 明工程 \ 小貨夾層海關辦公室 \ 102.05.17

屋內配管

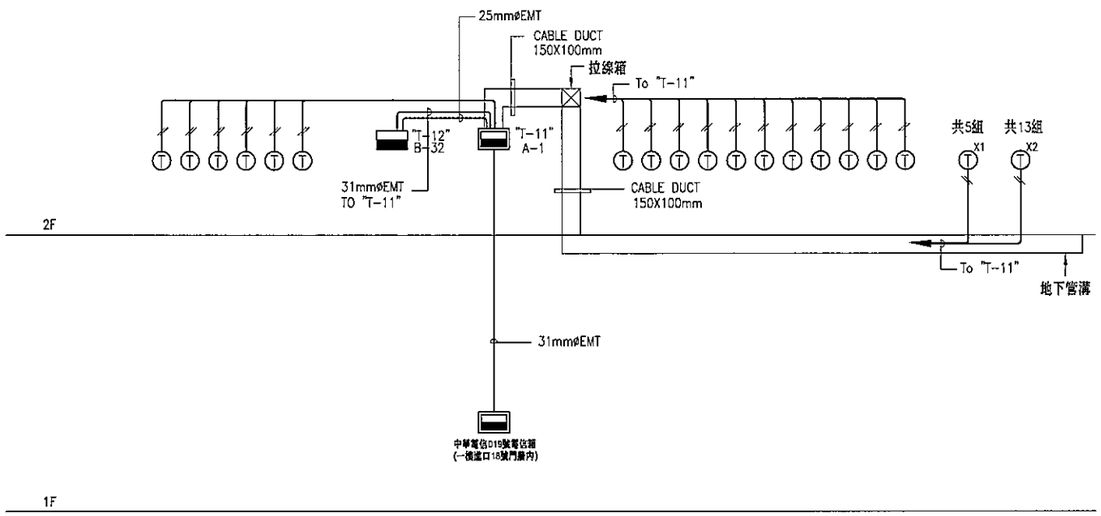

資訊設備系統昇位圖

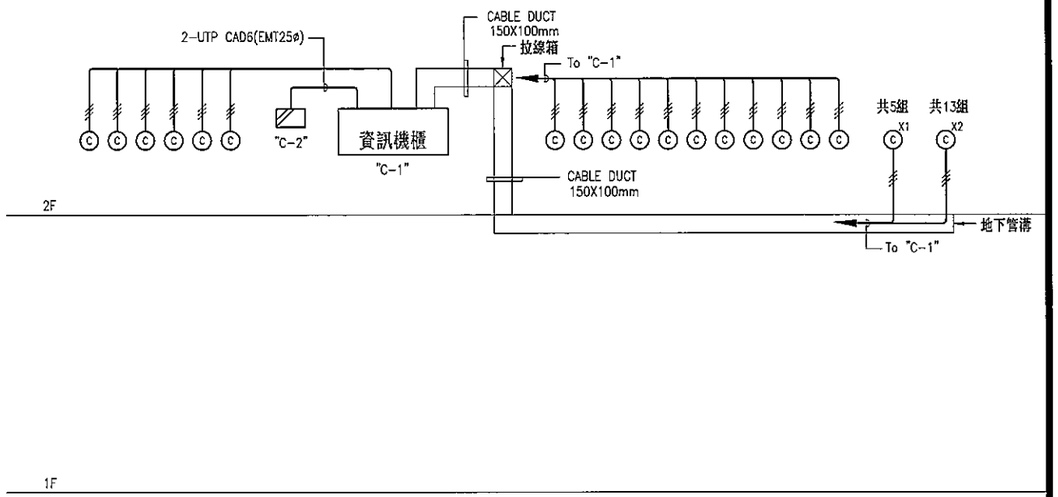

屋內配線

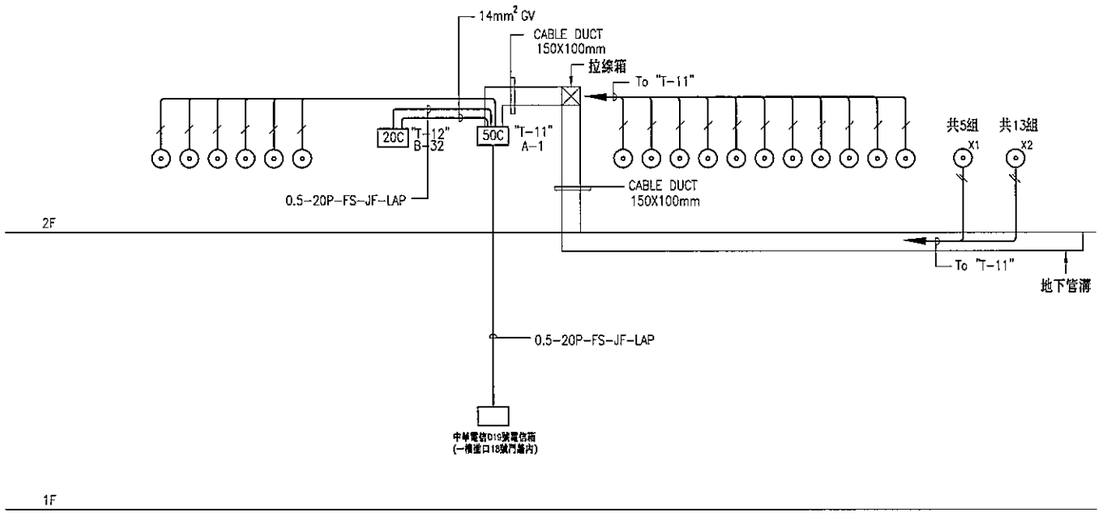

電信設備系統昇位圖

圖例	說明
	cat-6, 25mmøEMT
	TACT資訊出線盒(含插座)
	資訊箱

圖例	說明
	電信二連暗插座全配件
	電話單插座(WH6-42)
	25mmøEMT TO"T-11"
	配線箱B-32 採：40x45x10cm
	0.5-2P-PE-PVC
	總配線箱 A1採：63x80x14cm
G	接地箱

次數 NO.	日期 DATE	修改內容 DESCRIPTION	修改 REV.	核准 APPR.
初審				
複審				
核審				
審定				

TACT LOGISTICS
華儲股份有限公司

CECI 台灣營建工程顧問股份有限公司

桃園航空貨運站改擴建工程
仲裁後修正計畫B項工程
進口小貨夾層增設
海關辦公室工程

小貨夾層海關辦公室
電信及資訊設備系統昇位圖

技師 LICENCE ENGINEER	
審定 APPROVED BY	
品管 QA BY	
校核 CHECKED BY	
設計 DESIGNED BY	繪圖 DRAWN BY
比例 SCALE NTS	日期 DATE 102.07
案號簡稱 JOB NO	92234
圖號 DRAWING NO 1202 B	張號 SHEET NO 2/2

92234 \ CAD \ B項工程 \ 小貨夾層海關辦公室 \ 102.05.17

符號	名稱及說明 ＼ 數量 ＼ 樓層	二層
	火警受信總機(既設)	1
	緊急廣播主機(既設)	1
PXBN	火警綜合盤(既設)	1
S_2	偵煙式偏限型二種探測器	21
	定溫式偏限型一種探測器	1
S	5W嵌入式揚聲器(L級)	20
S	5W 壁掛式揚聲器 (L級)	3
	出口標示燈 C 級 LED 燈 停電時應瞬間啓動鎳氫電池電源，維持照明功能 30 分鐘以上	14
	避難方向指示燈 C 級 LED 燈 停電時應瞬間啓動鎳氫電池電源，維持照明功能 30 分鐘以上 (雙面單向)	2
	避難方向指示燈 C 級 LED 燈 停電時應瞬間啓動鎳氫電池電源，維持照明功能 30 分鐘以上 (單面單向)	3
E	緊急照明燈 免加水蓄電瓶 LED 燈 2.5W 停電時應瞬間啓動蓄電池電源，維持照明功能 90 分鐘以上	23

二 層	面積 (A)	燈具數 (N)	流 明 (F)	實際照度 (E)	法規需求照度(Es)	說明
走廊 B206	14.81	1	800	16	2	$N = \frac{EA}{UFM}$
電腦室 B207	6.22	1	800	39	2	U：照明率
電腦室 B208	3.24	1	800	74	2	M：維護係數(0.6)
走廊 B210	2.8	1	800	86	2	設置高度2.2 m
女浴廁 B211	13.78	1	800	17	2	
男浴廁 B212	24.99	1	800	10	2	
影印室 B215	10.82	1	800	22	2	
儲藏室 B216	7.84	1	800	31	2	
茶水間 B220	7.42	1	800	32	2	
待勤室 B201	42.05	1	800	6	2	
待勤室 B202	5.93	1	800	40	2	
待勤室 B203	11.65	1	800	21	2	
待勤室 B204	5.93	1	800	40	2	
待勤室 B205	7.46	1	800	32	2	
待勤室 B209	22.49	1	800	11	2	
會議室 B213	29.63	1	800	8	2	
辦公室 B214	15.26	1	800	16	2	
辦公室 B217	140.26	2	800	3	2	
櫃臺 B218	17.48	1	800	14	2	
辦公室 B219	18.44	1	800	13	2	
會客室 B221	37.66	1	800	6	2	
電梯機房	9	1	800	27	2	

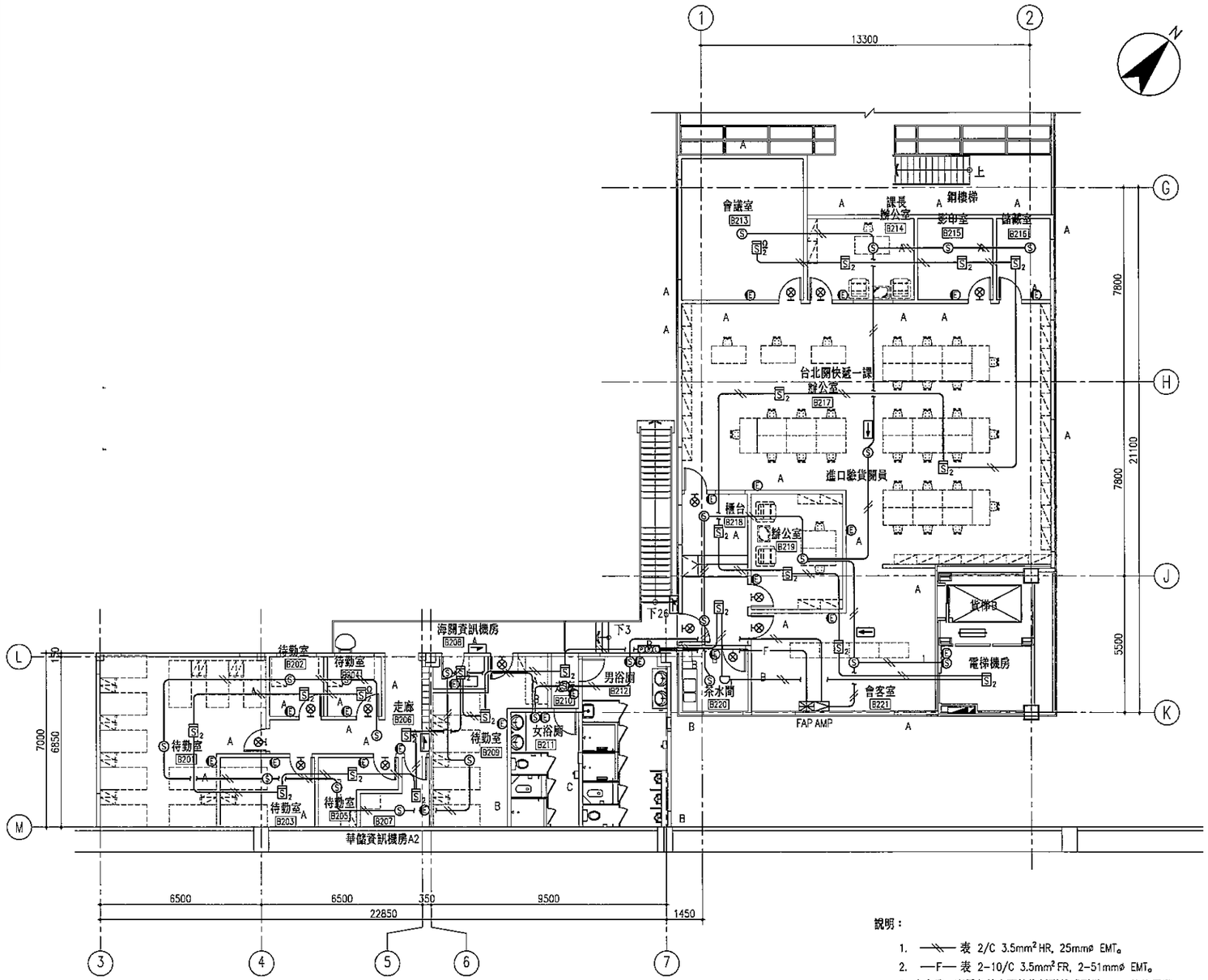

小貨夾層二層平面圖

S=1:100 UNIT=mm

說明：

1. —\\— 表 2/C 3.5mm² HR, 25mmφ EMT。
2. —F— 表 2-10/C 3.5mm² FR, 2-51mmφ EMT。
3. 本火警、廣播系統之配線均採耐熱或耐燃 PVC 絕緣電纜。
4. 本工程應配合建築工程施工，預留管路、佈線、安裝探測器、揚聲器及標示設備.....等。
5. 承包商須配合現場移設既有設備至本工程位置，所需相關設備、管線費用已含於工程款內。
6. 承包商須配合現場既有相關設備位置，銜接本工程設備，所需介面設備及整合費已含於工程款內。
7. 承包商送審之探測器及揚聲器須與現場既設系統相容，所需介面設備及整合費已含於工程款內。

次數 NO.	日期 DATE	修改內容 DESCRIPTION	修改 REV.	核准 APPR.
初審				
複審				
複審				
審定				

TACT LOGISTICS 華儲股份有限公司

CECI 台灣營建工程顧問股份有限公司

桃園航空貨運站改擴建工程
仲裁後修正計畫B項工程
進口小貨夾層增設
海關辦公室工程

小貨夾層海關辦公室
火警、廣播及逃難
逃生設備平面圖

核閱 LICENCE ENGINEER	
審定 APPROVED BY	
品管 QA BY	
校核 CHECKED BY	
設計 DESIGNED BY	繪圖 DRAWN BY
比例 SCALE 1:100	日期 DATE 102.07
施工號碼 JOB NO	92234
圖號 DRAWING NO F201 B	圖號 SHEET NO

92234 \ CAD \ 明工程 \ 小貨夾層海關辦公室 \ 102.05.17

給排水衛生設備圖例

符號	編號	名稱及說明	配管管徑 (mm) 冷水	熱水	污水	排水	備註
	WC 1	蹲式抽水馬桶及全配件	13		100		HCG CS109N 或同等品
	WC 2	坐式抽水馬桶二段式及全配件	13		100		HCG CS130E 或同等品
	UR 2	立地式小便斗及全配件	13		50		HCG U29N-AF459A 或同等品
	LAV 1	單盆檯面式洗臉盆及全配件	13		32		HCG L363NS 或同等品
	LAV 2	雙盆檯面式洗臉盆及全配件	13		32		HCG L363NS 或同等品
	SS 1	拖布盆及全配件	13		32		HCG S322N-F322 或同等品
	KS 1	廚房水槽及全配件	13		32		
	DF 1	冰溫熱程控式飲水機及全配件	13			32	電力供應1ø, 220V, 60HZ, 3.0KW, 賀眾 UW-313AS 或同等品
	EWH 1	電能瞬熱水器附漏電斷路器、淋浴蓮蓬頭、放水口及全配件	13	13		50	電力供應 1ø, 220V, 60HZ, 10.1KW；HCG E815H 或同等品 六段式 0 1 2 3 4 5 各段負載KW 0 2.9 3.7 5.1 6.6 8.8 各段溫升°C 0 27.8 31.1 35.3 41.2 47.8
	SWG 1.2	污水處理設備，處理量10CMD(含)以上			100		預鑄式 FRP 槽體，含鼓風機，控制盤，管材及閥件，通氣管，開挖，回填，復舊，基礎，覆土支撐結構，等相關全配件。放流水質需符合最新環保署放流水標準。
	SWG 3	污水處理設備，處理量5CMD(含)以上			100		
	CW	冷水管 SUS 304 不銹鋼管					正字標記
	SP	污水管 橘紅色 PVC 管（衛生下水道專用）					正字標記
	WP	廢水管 橘紅色 PVC 管（衛生下水道專用）					正字標記
	VP	通氣管 PVC A 管					正字標記
	BV	球塞閥 （A75以下採#304 SUS球塞閥BV，以上採用#304 SUS蝶閥BFV）出水側均應附#304不銹鋼由令					東光 R931 或同等品
	CV	逆止閥					東光 R326 或同等品
	YS	Y型過濾器					東光 R240 或同等品
	FC	伸縮接頭					通力 JF500T 或同等品
	FV	高壓浮球閥					ACHEN AC12* 或同等品
	TAP	給水龍頭					HCG LF608A 或同等品
	FCO	地板清潔口（方型）					HCG BF271*N 或同等品
	FD	地板落水頭（防臭型）					HCG BF2719 或同等品
	FD1	地板落水頭附防洩盤（漏斗型）					HCG BF333* 或同等品
	VB	不鏽鋼閥箱 （#304 SUS）					
	VTR	穿過屋頂通氣管（鵝頸附防蟲網）					
	UP	管線向上配管					
	DN	管線向下配管					

附註：1. 所有衛生器具在配管前應先與建築配合，如與建築平面圖不合時，應查明後方可施工。
2. 有關圖示尺寸與設備規格，尺寸僅為參考用，承包商應依功能需求，提出完整之設計圖說，並經核準認可後，方可製造及施工。
3. 排水坡度：50ø~80ø（含80ø）為1/50，100ø或100ø以上為1/100。
4. 所有地板落水應與建築工程配合施工，以免影響排水坡度。
5. 給排水施工圖繪製應考慮縮短動線並減少彎管接頭。
6. 承包商繪製給排水施工圖說前，應至現場確認既有之管線位置與尺寸。

圖號索引表

B-P001	索引表、給排水衛生設備圖例
B-P111	拆理待勤室二層給水平面圖
B-P112	小貨夾層屋頂層給水平面圖
B-P211	拆理待勤室二層排水平面圖
B-P212	小貨夾層屋頂層排水平面圖
B-P401	吊管支架及衛生器具安裝示意圖

不銹鋼給水管規格表

公制 (mm)	英制 (inch)	外徑 (mm)	厚度 (mm)
13	1/2"	21.7	2.5
20	3/4"	27.2	2.5
25	1"	34	3.0
30	1 1/4"	42.7	3.0
40	1 1/2"	48.6	3.0
50	2"	60.5	3.5
65	2 1/2"	76.3	3.5
75	3"	89.1	4.0
100	4"	114.3	4.0
125	5"	114.3	4.0
150	6"	139.8	4.0

附註：
1. 管接頭使用#304不銹鋼接頭，厚度不得小於直管厚度。
2. A75mm以下採車牙接頭，75mm（含）以上採用焊接方式配管。

通氣管 PVC A 管規格表

公制 (mm)	英制 (inch)	外徑 (mm)	厚度 (mm)
A25	1"	34	2.0
A32	1 1/4"	42	2.0
A40	1 1/2"	48	2.0
A50	2"	60	2.0
A65	2 1/2"	76	3.0
A80	3"	89	3.0
A100	4"	114	3.5
A125	5"	140	4.5
A150	6"	165	5.5
A200	8"	216	7.0
A250	10"	267	8.5

附註：管接頭使用 PVC 接頭，厚度不得小於小於直管厚度.

污、廢水橘紅色 PVC 管規格表

公制 (mm)	英制 (inch)	外徑 (mm)	厚度 (mm)
B25	1"	34	3.5
B32	1 1/4"	42	3.5
B40	1 1/2"	48	4.0
B50	2"	60	4.5
B65	2 1/2"	76	4.5
B80	3"	89	5.5
B100	4"	114	7.0
B125	5"	140	7.5
B150	6"	165	9.0
B200	8"	216	10.5
B250	10"	267	13.0

附註：管接頭使用橘色 PVC 接頭，厚度不得小於直管厚度.

次數 NO.	日期 DATE	修改內容 DESCRIPTION	修改 REV.	核准 APPR.
設計				
複核				
校審				
審定				

TACT LOGISTICS 華儲股份有限公司

CECI 台灣營建工程顧問股份有限公司

桃園航空貨運站改擴建工程
伸裁後修正計畫B項工程
進口小貨夾層增設
海關辦公室工程

索引表、
給排水衛生設備圖例

技師 LICENCE ENGINEER
審定 APPROVED BY
品保 QA BY
校核 CHECKED BY
設計 DESIGNED BY
繪圖 DRAWN BY
比例 SCALE
日期 DATE 102.07
案號碼 JOB NO 92234
圖號 DRAWING NO B-P001
張號 SHEET NO 1/6

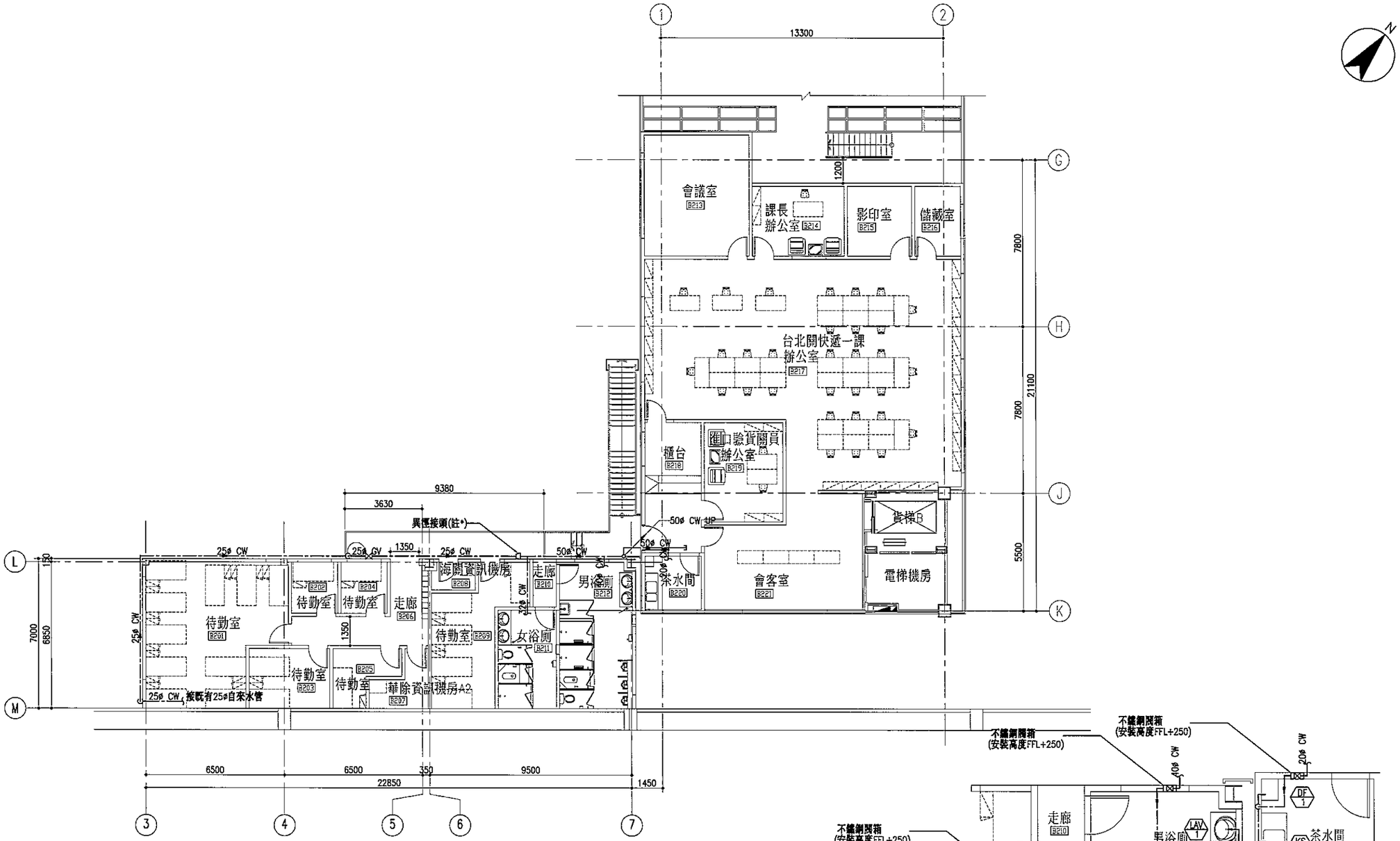

小貨夾層二層平面圖

S=1:100 UNIT=mm

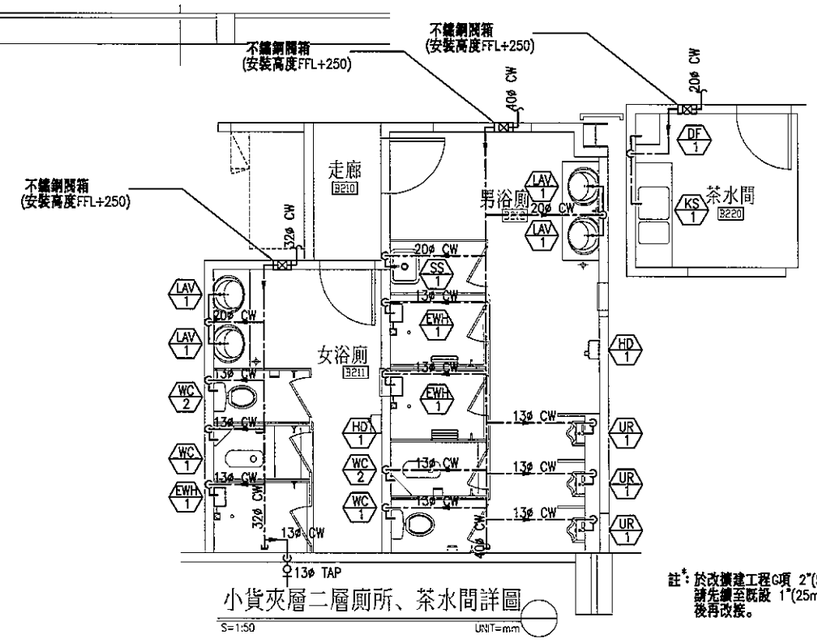

小貨夾層二層廁所、茶水間詳圖

S=1:50 UNIT=mm

註*：於改擴建工程G項 2"(50mm) 給水管未完成前，請先鎖至既設 1"(25mm) 給水管，待G項完工後再改接。

次數 NO.	日期 DATE	修改內容 DESCRIPTION	審改 REV.	核准 APPR.
初審				
複審				
複審				
審定				

TACT LOGISTICS 華儲股份有限公司

CECI 台灣世曦工程顧問股份有限公司

桃園航空貨運站改擴建工程
仲裁後修正計畫B項工程
進口小貨夾層增設
海關辦公室工程

拆理待勤室二層給水平面圖

技師 LICENCE ENGINEER	
審定 APPROVED BY	
品保 QA BY	
校核 CHECKED BY	
設計 DESIGNED BY	繪圖 DRAWN BY
比例 SCALE	日期 DATE 102.07
案號號碼 JOB NO	92234
圖號 DRAWING NO	P111 B
張號 SHEET NO	2/6

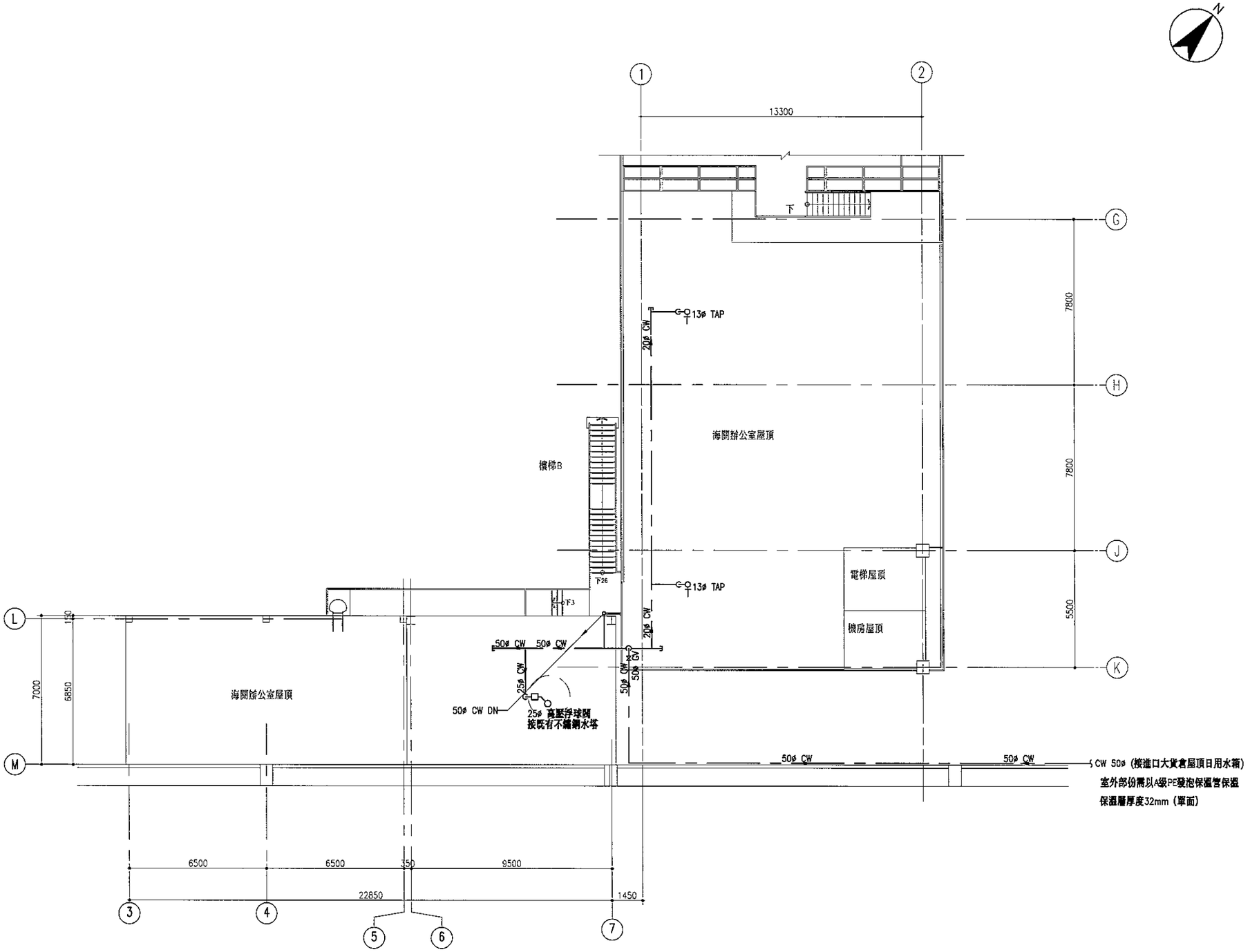

小貨夾層屋頂平面圖 1

S=1:100 UNIT=mm

次數 NO.	日期 DATE	修改內容 DESCRIPTION	修改 REV.	核准 APPR.
初審				
複審				
複審				
審定				

TACT LOGISTICS

華儲股份有限公司

CECI 台灣營建工程顧問股份有限公司

桃園航空貨運站改建建工程
仲裁後修正計畫B項工程
進口小貨夾層增設
海關辦公室工程

小貨夾層屋頂層給水平面圖

技師 LICENCE ENGINEER	
審定 APPROVED BY	
品保 QA BY	
校核 CHECKED BY	
設計 DESIGNED BY	繪圖 DRAWN BY
比例 SCALE	日期 DATE 102.07
專案號碼 JOB NO	92234
圖號 DRAWING NO P112 B	張號 SHEET NO 3/6

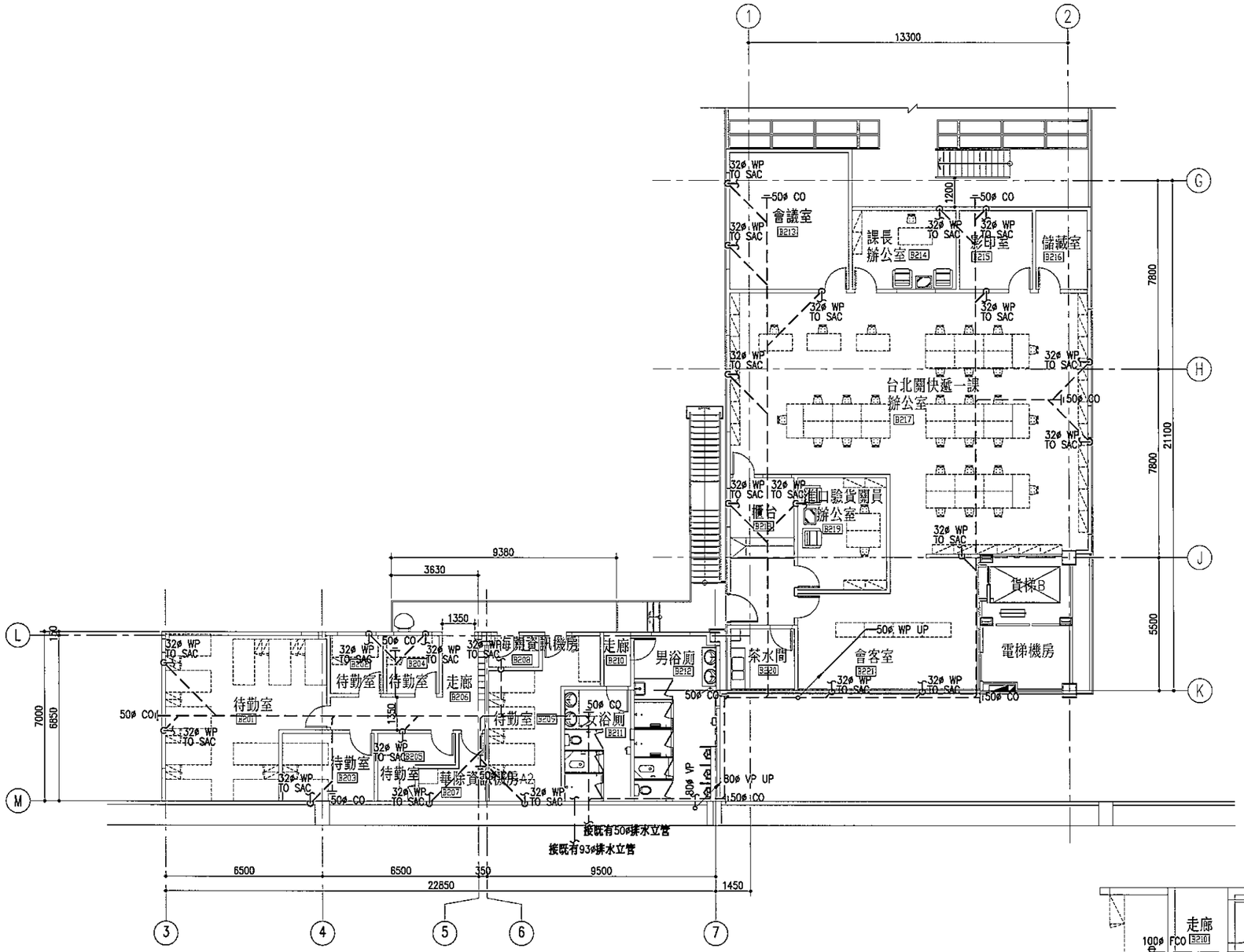

小貨夾層二層平面圖

S=1:100 UNIT=mm

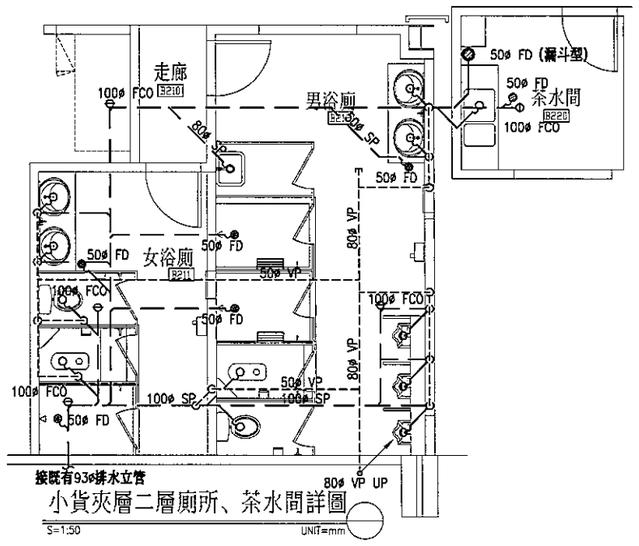

小貨夾層二層廁所、茶水間詳圖

S=1:50 UNIT=mm

次數 NO.	日期 DATE	修改內容 DESCRIPTION	審核 REV.	核准 APPR.
初審				
複審				
複審				
審定				

TACT LOGISTICS 華儲股份有限公司

CECI 台灣世曦工程顧問股份有限公司

桃園航空貨運站改擴建工程
仲裁後修正計畫B項工程
進口小貨夾層增設
海關辦公室工程

拆理待勤室二層排水平面圖

技師 LICENSE ENGINEER	
審定 APPROVED BY	
品保 QA BY	
校核 CHECKED BY	
設計 DESIGNED BY	繪圖 DRAWN BY
比例 SCALE	日期 DATE 102.07
案號 JOB NO	92234
圖號 DRAWING NO P211 B	張號 SHEET NO 4 6

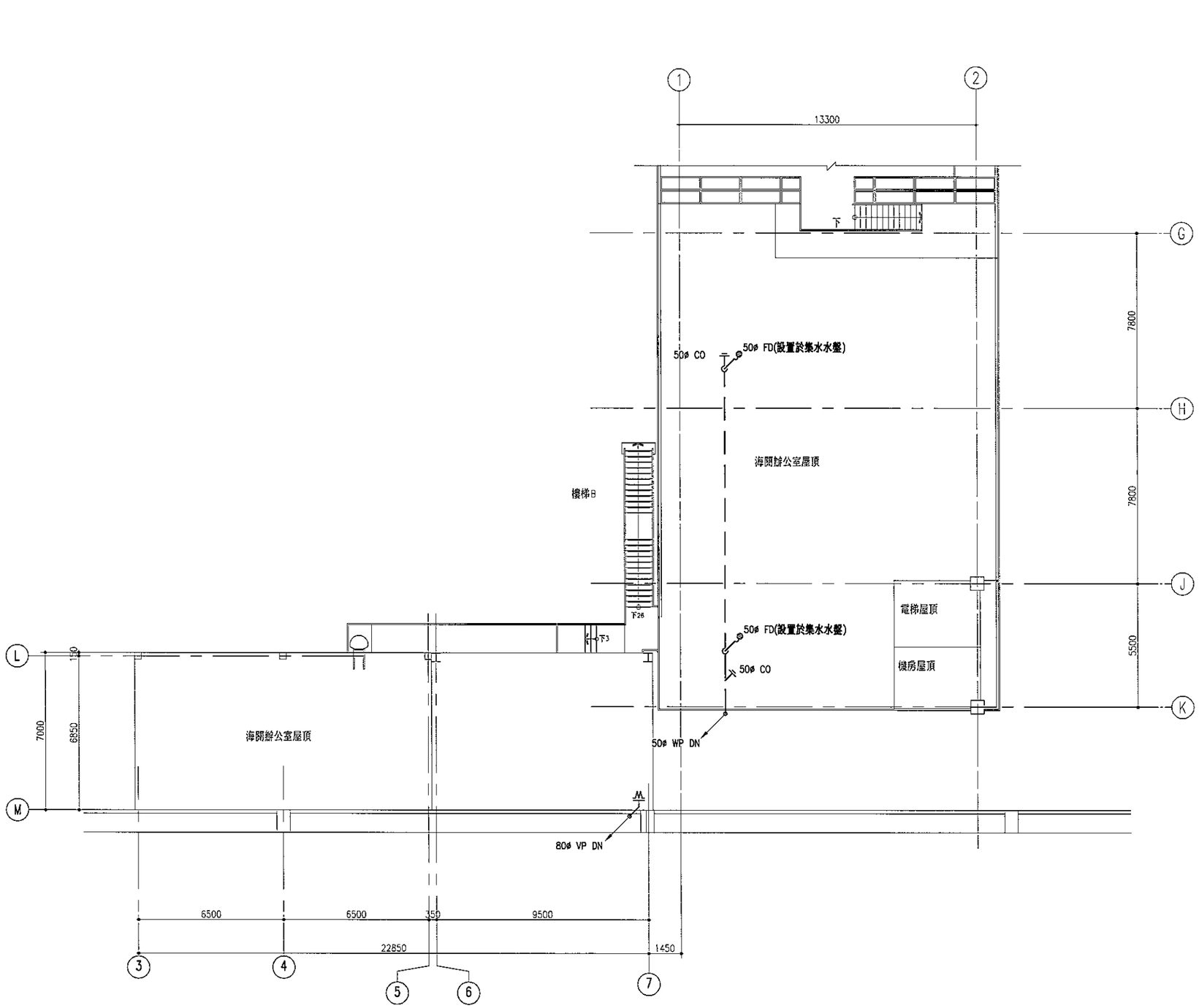

小貨夾層屋頂平面圖 1

S=1:100 UNIT=mm

次數 NO.	日期 DATE	修改內容 DESCRIPTION	修改 REV.	核准 APPR.
結構				
機電				
機電				
電定				

TACT LOGISTICS

華儲股份有限公司

CECI 台灣營建工程顧問股份有限公司

桃園航空貨運站改擴建工程
仲裁後修正計畫B項工程
進口小貨夾層增設
海關辦公室工程

小貨夾層屋頂層排水平面圖

技師 LICENCE ENGINEER	
審定 APPROVED BY	
品保 QA BY	
校核 CHECKED BY	
設計 DESIGNED BY	繪圖 DRAWN BY
比例 SCALE	日期 DATE 102.07
案號號碼 JOB NO	92234
圖號 DRAWING NO P212 B	張號 SHEET NO 5 6

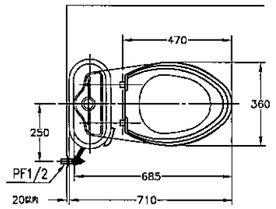

CS130EU 兩件式馬桶	
C130E	馬桶
S140E	水箱
CF652A	水箱另件
CF634	馬桶蓋

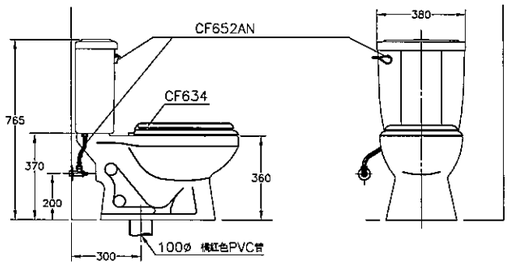

坐式馬桶安裝示意圖

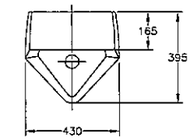

U29N-AF459A 大型立式小便斗	
U29N	大型立式小便斗
AF459A	嵌牆式沖水器
UF9482	便斗落水管(S型)
UF629	小便斗敷水器

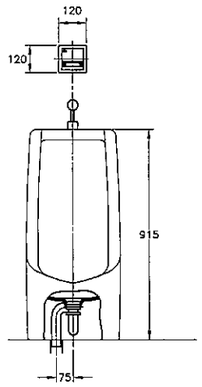

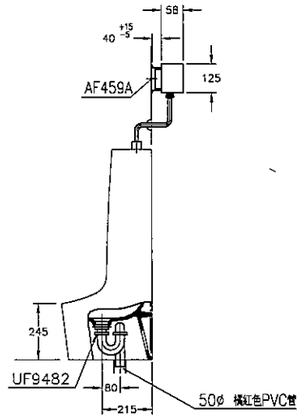

立地式小便斗安裝示意圖

CS109N 蹲式馬桶		
C109N	蹲式馬桶	1
S109	三角水箱	1
CF533A	三角水箱另件	1

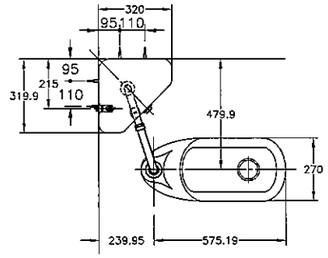

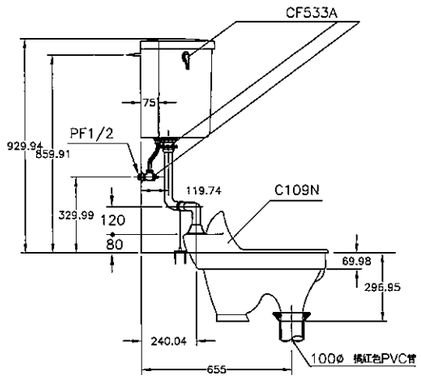

蹲式馬桶安裝示意圖

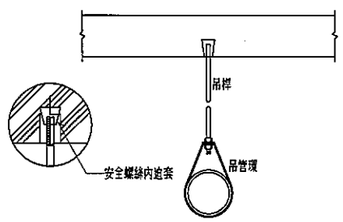

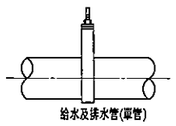

管吊環示意圖

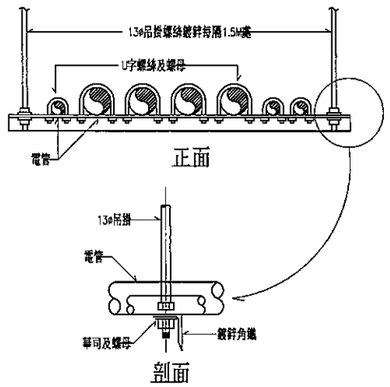

水管吊掛大樣圖

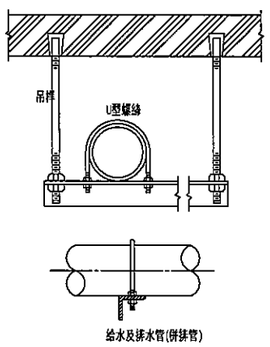

管吊架示意圖

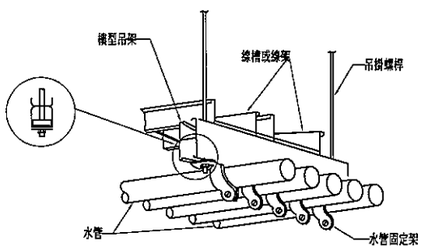

水管吊架安裝示意圖

管吊支架示意圖

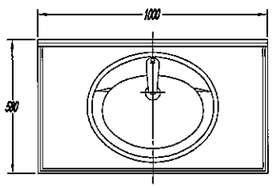

L363NS-AF936-QT2100 人造大理石抬面	
QT2100	人造大理石抬面
L363	抬面上洗臉盆
AF936A(H)	臉盆龍頭
CB7L	調整、固定用抬面支架
CB7R	調整、固定用抬面支架

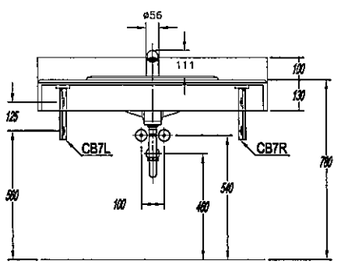

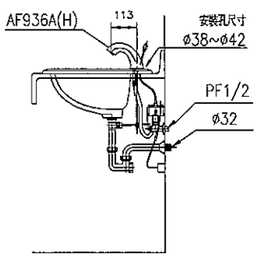

檯面式面盆安裝示意圖

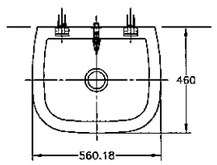

S322N 拖布盆(P式)	
S322N	拖布盆
F322	盆柱腳
LF608A	浴盆長頸龍頭
LB9	固定掛勾

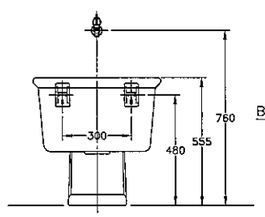

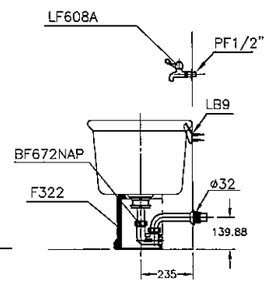

拖布盆安裝示意圖

衛生器具安裝圖

(詳圖尺寸僅供參考)

次數 NO.	日期 DATE	修改內容 DESCRIPTION	修改 REV.	核准 APPR.
初審				
複審				
複審				
審定				

TACT LOGISTICS
華儲股份有限公司

CECI 台灣技術工程顧問股份有限公司

桃園航空貨運站改擴建工程
仲裁後修正計畫B項工程
進口小貨夾層增設
海關辦公室工程

吊管支架及衛生器具
安裝示意圖

技師 LICENCE ENGINEER	
審查 APPROVED BY	
品保 QA BY	
校核 CHECKED BY	
設計 DESIGNED BY	繪圖 DRAWN BY
比例 SCALE	日期 DATE 102.07
專案號碼 JOB NO	92234
圖號 DRAWING NO P401 B	張號 SHEET NO 6

定頻分離式冷氣機規格表

室外機					室內機						參考耗電量 kW	能源效率比值 (EER) W/W	電源 PH/V/Hz	備註
編號	數量	安裝位置	壓縮機	冷凝器型式	編號	數量	房間編號	房間名稱	最小冷房能力 kW	型式				
SAC-01A	1	屋外	密閉式	氣冷鰭管式	SAC-01B	2	B201	待勤室	3.6	壁掛式	2.3	3.20	1/220/60	一對二分離式
SAC-02A	1	屋外	密閉式	氣冷鰭管式	SAC-02B	1	B202	待勤室	2.2	壁掛式	0.6	3.45	1/220/60	一對一分離式
SAC-03A	1	屋外	密閉式	氣冷鰭管式	SAC-03B	1	B203	待勤室	2.2	壁掛式	0.6	3.45	1/220/60	一對一分離式
SAC-04A	1	屋外	密閉式	氣冷鰭管式	SAC-04B	1	B204	待勤室	2.2	壁掛式	0.6	3.45	1/220/60	一對一分離式
SAC-05A	1	屋外	密閉式	氣冷鰭管式	SAC-05B	1	B205	待勤室	2.2	壁掛式	0.6	3.45	1/220/60	一對一分離式
SAC-06A	1	屋外	密閉式	氣冷鰭管式	SAC-06B	1	B207	電腦室	2.2	壁掛式	0.6	3.45	1/220/60	一對一分離式
SAC-07A	1	屋外	密閉式	氣冷鰭管式	SAC-07B	1	B208	電腦室	2.2	壁掛式	0.6	3.45	1/220/60	一對一分離式
SAC-08A	1	屋外	密閉式	氣冷鰭管式	SAC-08B	1	B209	待勤室	3.7	壁掛式	1.1	3.45	1/220/60	一對一分離式
SAC-09A	1	屋頂	密閉式	氣冷鰭管式	SAC-09B	2	B213	會議室	2.6	壁掛式	1.6	3.20	1/220/60	一對二分離式
SAC-10A	1	屋頂	密閉式	氣冷鰭管式	SAC-10B	1	B214	課長辦公室	2.7	壁掛式	0.8	3.45	1/220/60	一對一分離式
SAC-11A	1	屋頂	密閉式	氣冷鰭管式	SAC-11B	1	B215	影印室	2.2	壁掛式	0.6	3.45	1/220/60	一對一分離式
SAC-12A	1	屋頂	密閉式	氣冷鰭管式	SAC-12B	2	B217	台北關快遞一課辦公室	4.1	壁掛式	2.6	3.15	1/220/60	一對二分離式
SAC-13A	1	屋頂	密閉式	氣冷鰭管式	SAC-13B	2	B217	台北關快遞一課辦公室	4.1	壁掛式	2.6	3.15	1/220/60	一對二分離式
SAC-14A	1	屋頂	密閉式	氣冷鰭管式	SAC-14B	2	B217	台北關快遞一課辦公室	4.1	壁掛式	2.6	3.15	1/220/60	一對二分離式
SAC-15A	1	屋頂	密閉式	氣冷鰭管式	SAC-15B	1	B218	櫃台	3.0	壁掛式	2.0	3.20	1/220/60	一對二分離式
					SAC-15C	1	B219	進口貨物關員辦公室	3.2					
SAC-16A	1	屋外	密閉式	氣冷鰭管式	SAC-16B	2	B221	會客室	3.1	壁掛式	2.0	3.20	1/220/60	一對二分離式

分離式冷氣設備規範：

1. EER需符合經濟部最新公告之能源效率比標準。
2. 須有適當之電源及信號線連結室內、外機並可自動設定。
3. 應有適當之保護裝置及控制。
4. 室外機吸入空氣溫度條件為 21°C-43°C。
5. 表列冷氣能力為最低需求，其餘性能或尺寸可因不同設備廠商而有所差異。
6. 室內機排水管銜接至建築預埋排水管路，排水管露明部分須設置包板並配合建築裝修顏色。
7. 冷媒管、電管未安置於天花板內部分須設置包板並配合建築裝修顏色。
8. 冷媒管、電管穿越建築結構須預留套管。
9. 室外機及室內機噪音採責任施工必須符合最新環保法規規定要求，含低頻法規部份。
10. 室外機須設置於基座上,SAC01A~SAC08A及SAC16A需加裝避雨棚。
11. 室內外機及冷媒管需加編號標示,方便日後維護保養。
12. 室內機電源及控制線路由室外機處安裝配管。
13. 分離式空調機組應採用冷媒R410A或現行法令允許使用之冷媒。
14. 上述所列事項其費用已含於工程總價內。

風機規格表

設備編號	數量	用途	房間編號	房間名稱	性能資料		型式	驅動	馬達資料		附註
					風量 CMS	靜壓 Pa			參考耗電量 kW	電源 PH/V/Hz	
WF-01	1	排風	B211	女浴廁	0.07	30	吸頂式	直結式	0.1	1/220/60	天花板抽風機
WF-02	1	排風	B211	女浴廁	0.07	30	吸頂式	直結式	0.1	1/220/60	天花板抽風機
WF-03	1	排風	B211	女浴廁	0.07	30	吸頂式	直結式	0.1	1/220/60	天花板抽風機
WF-04	1	排風	B212	男浴廁	0.07	30	吸頂式	直結式	0.1	1/220/60	天花板抽風機
WF-05	1	排風	B212	男浴廁	0.07	30	吸頂式	直結式	0.1	1/220/60	天花板抽風機
WF-06	1	排風	B212	男浴廁	0.07	30	吸頂式	直結式	0.1	1/220/60	天花板抽風機
WF-07	1	排風	B212	男浴廁	0.07	30	吸頂式	直結式	0.1	1/220/60	天花板抽風機
WF-08	1	排風	B215	影印室	0.07	20	吸頂式	直結式	0.1	1/220/60	天花板抽風機
WF-09	1	一般通風	B217	台北關快遞一課辦公室	0.30	–	吸頂式	直結式	0.1	1/220/60	輕鋼架吸頂式
WF-10	1	一般通風	B217	台北關快遞一課辦公室	0.30	–	吸頂式	直結式	0.1	1/220/60	輕鋼架吸頂式
WF-11	1	一般通風	B217	台北關快遞一課辦公室	0.30	–	吸頂式	直結式	0.1	1/220/60	輕鋼架吸頂式
WF-12	1	一般通風	B217	台北關快遞一課辦公室	0.30	–	吸頂式	直結式	0.1	1/220/60	輕鋼架吸頂式
WF-13	1	一般通風	B217	台北關快遞一課辦公室	0.30	–	吸頂式	直結式	0.1	1/220/60	輕鋼架吸頂式
WF-14	1	一般通風	B217	台北關快遞一課辦公室	0.30	–	吸頂式	直結式	0.1	1/220/60	輕鋼架吸頂式
WF-15	1	排風	B220	茶水間	0.05	20	吸頂式	直結式	0.1	1/220/60	天花板抽風機

次數 NO.	日期 DATE	修改內容 DESCRIPTION	修改 REV.	核准 APPR.
設計				
製圖				
審核				
審定				

TACT LOGISTICS
華儲股份有限公司

CECI 台灣世曦工程顧問股份有限公司

桃園航空貨運站改建暨擴建工程
仲裁後修正計畫B項工程
進口小貨夾層增設
海關辦公室工程

空調設備規格表

技師 LICENCE ENGINEER	
審定 APPROVED BY	
品保 QA BY	
校核 CHECKED BY	
設計 DESIGNED BY	繪圖 DRAWN BY
比例 SCALE	日期 DATE 102.05
專案號碼 JOB NO	92234
圖號 DRAWING NO M001 B	張號 SHEET NO 1/3

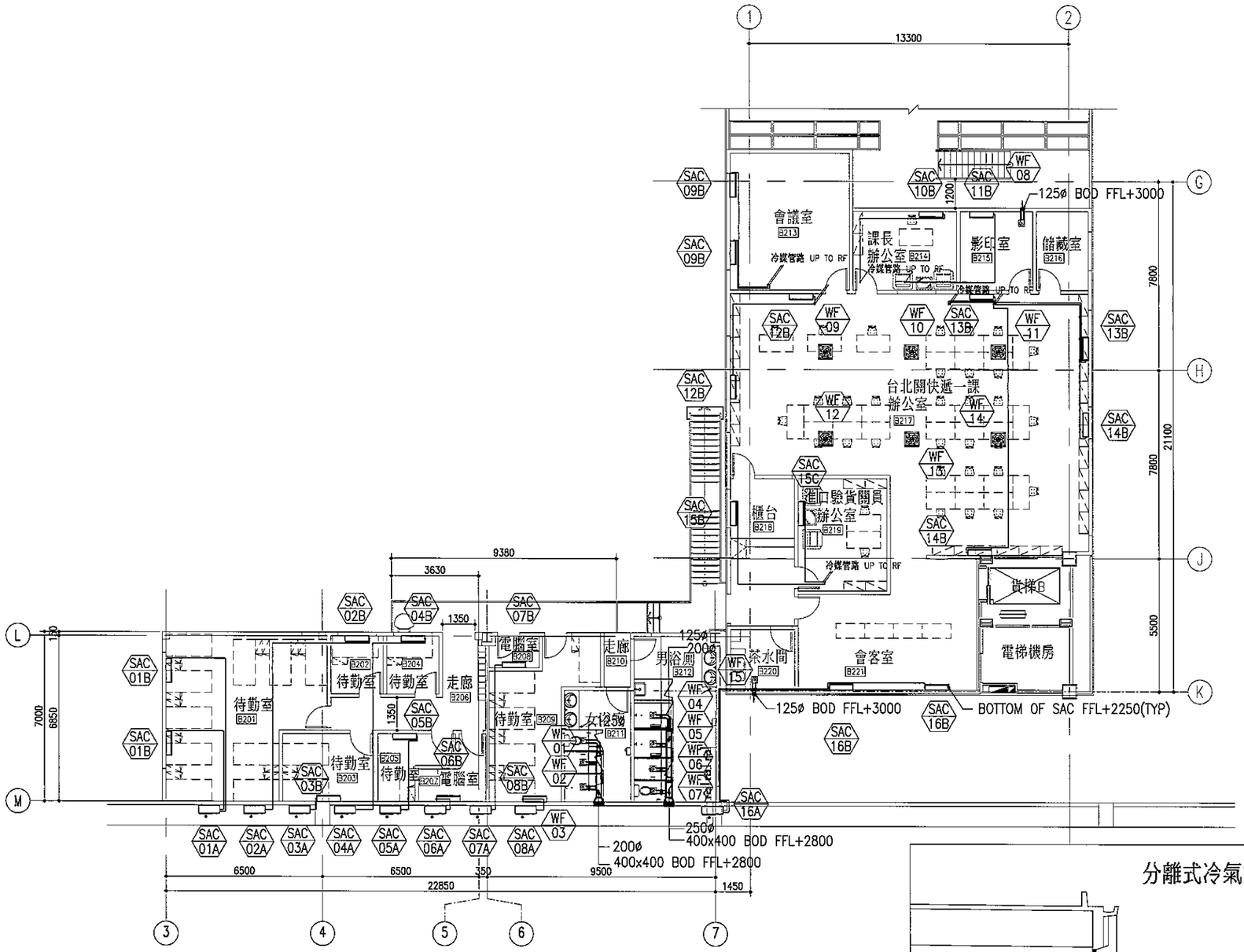

小貨夾層二層平面圖

S=1:100 UNIT=mm

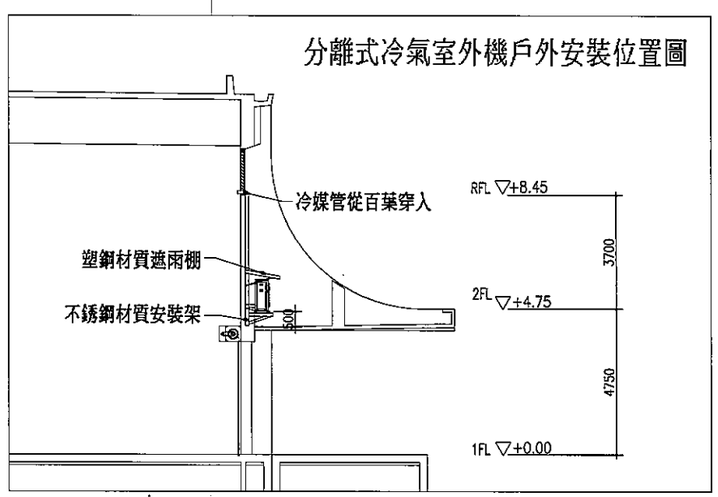

次號 NO.	日期 DATE	修改內容 DESCRIPTION	審改 REV.	核准 APPR.
設計				
製圖				
校對				
審定				

TACT LOGISTICS

華儲股份有限公司

CECI 台灣營建工程顧問股份有限公司

桃園航空貨運站改建工程
仲裁後修正計畫8項工程
進口小貨夾層增設
海關辦公室工程

空調設備二層平面配置圖

技師 LICENSE ENGINEER	
審定 APPROVED BY	
品管 QA BY	
校核 CHECKED BY	
設計 DESIGNED BY	繪圖 DRAWN BY
比例 SCALE	日期 DATE 102.05
案號 JOB NO	92234
圖號 DRAWING NO M002 B	張號 SHEET NO 2/3

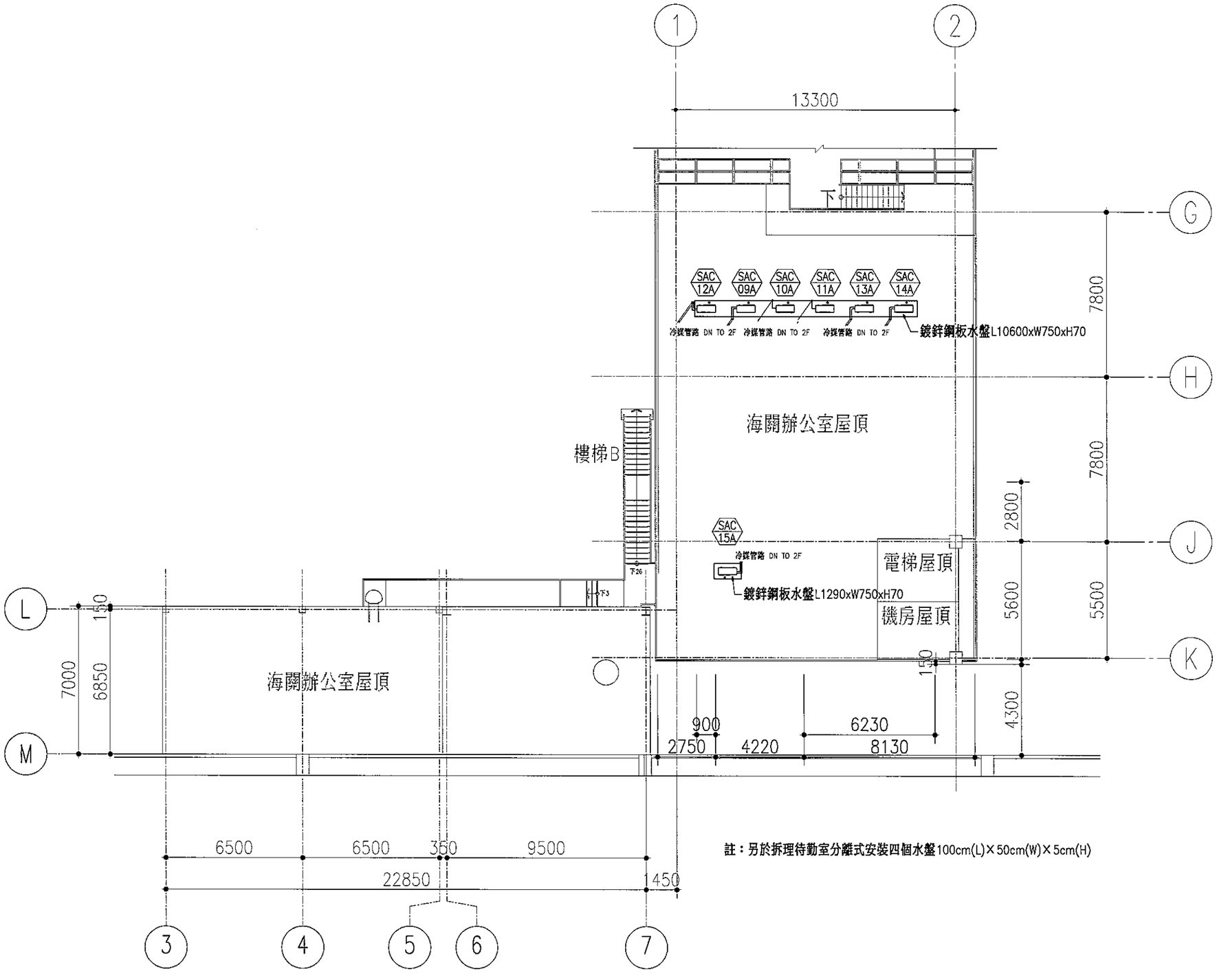

註：另於拆理待勤室分離式安裝四個水盤100cm(L)×50cm(W)×5cm(H)

小貨夾層屋頂平面圖

S=1:200 UNIT=mm

次數 NO.	日期 DATE	修改內容 DESCRIPTION	修改核准 REV. APPR.
設計			
製圖			
校對			
審定			

TACT LOGISTICS
華儲股份有限公司

CECI 台灣營建工程顧問股份有限公司

桃園航空貨運站改建工程
仲裁後修正計畫B項工程
進口小貨夾層增設
海關辦公室工程

空調設備屋頂平面配置圖

技師 LICENCE ENGINEER	
審定 APPROVED BY	
品管 QA BY	
校核 CHECKED BY	
設計 DESIGNED BY	繪圖 DRAWN BY
比例 SCALE	日期 DATE 102.05
測圖號碼 JOB NO	92234
圖號 DRAWING NO	張數 SHEET NO

M003 B

3/3